YAMAHA

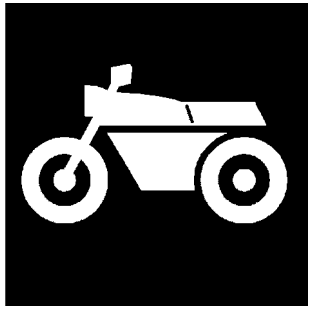

CATALOGO DE REPUESTOS

GPD155-A (BBE4) COLOMBIA

YAMAHA
GENUINE
Parts & Accessories

1ZBBE-261S5

( )

GPD155-A
CATALOGO DE REPUESTOS
©2023 por Yamaha Motor Co., Ltd.
1ª edición, septiembre 2023
Todos los derechos reservados.
Toda reproducción o uso no autorizado
sin el consentimiento escrito de
Yamaha Motor Co., Ltd.
quedan expresamente prohibidos
Impreso en Japón.

PROLOGO

Este catálogo de repuestos corresponde a las piezas para el o los modelos que figuran en la página de portada. Al formular el pedido de repuestos, se ruega citar este catálogo y especificar correctamente el número y el nombre de las piezas.

1. Las modificaciones y agregados que se hayan realizado después de la edición de este Catálogo de Repuestos, serán anunciados en las Informaciones de Recambios.
   Es recomendable que se hagan las correcciones necesarias en el Catálogo de Repuestos de acuerdo con las Informaciones de Recambios.

2. Abreviaciones
   En este. Catálogo de Repuestos se emplean las siguientes abreviaciones.

   “UR” Usar el número de partes especificado

   “UN” Usar la cantidad necesaria

   “AP” Piezas sustitutivas

   “LM” Fabricación local (Hay que pedir los repuestos en las cercanías)

   “F#” Nº de bastidor (Nº aplicable a la máquina)

   “O/S” Sobredimensionado

3. La cantidad de componentes para el montaje
   - Los componentes, suministrados como conjunto, se describen con un punto (.) que precede al nombre del parte como se indica a continuación.
   - La numeración que aparece a la derecha de cada descripción indica la cantidad de partes por cada unidad de conjunto.

CODIGO Nº	DESCRIPCION	CANT.	OBSERVACIONES
2F5–83310–60	ENSAMBLAJE DE LA LUZ	2	
115–83311–60	.BOMBILLA (6V–18W)	1	

4. Los colores de los componentes se indican como sigue en la columna de “OBSERVACIONES”.

CODIGO Nº	DESCRIPCION	CANT.	OBSERVACIONES
2N4–24110–00–X5	COMP. DEL TANQUE	2	MXR
3J1–24240–10	.GRAFICO, DEL TANQUE	1	PARA MXR

5. Debe tenerse en cuenta que las ilustraciones sirven como guia para la búsqueda de los números de partes y no deben usarse para el montaje. Durante el montaje, se recomienda usar el manual de taller correspondiente.

6. EL asterisco (*) antes del número de referencia indica los elementos modificados después de la primera edición.

7. Números de serie

Nº de Serie del bastidor

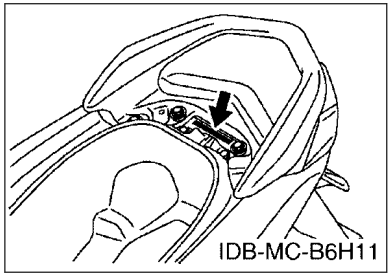

Nº de Serie del motor

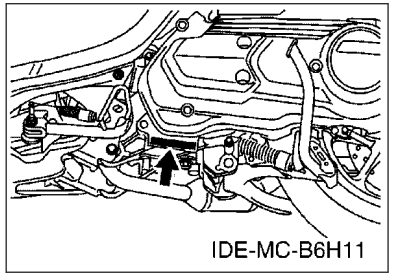

8. Códigos de color aplicables (El símbolo (*) muestra el color de modelo.)

Abreviatura	Nombre de color	Código de color
DBMC(*)	DULL BLUE METALLIC C	1600
MBL2(*)	MAT BLACK 2	0582
MDBNM4(*)	MAT DARK BLUISH GRAY ME 4	1847
MNM3	MAT GRAY METALLIC 3	1278
MNYM3	MAT GRAYISH YELLOW METALLIC 3	1831
PGD(*)	PASTEL DARK GRAY	003E
S3(*)	SILVER 3	0791
SMX	BLACK METALLIC X	0903
YB	YAMAHA BLACK	0033

9. Nº de serie inicial aplicable

Nº de Serie del bastidor

Nº de serie	Nombre de la columna de cantidades	Código de Modelo

Nº de Serie del motor

Nº de serie	Nombre de la columna de cantidades	Código de Modelo

CONTENIDO

MOTOR

CILINDRO....1
CIGUENAL & PISTON....3
VALVULA....4
ARBOL DE LEVAS & CADENA....5
BOMBA DE AGUA....6
RADIADOR & MANGUERA....7
BOMBA DE ACEITE....9
ADMISION....10
DESCARGA....12
CARTER....13
CUBIERTA DE CARTER 1....15
EMBRAGUE....16
TRANSMISION....18

SHASIS

CUADRO....19
GUARDABARRO....21
CUBIERTA LATERAL....22
BRAZO TRASERO & SUSPENSION....24
DIRECCION....25
DEPOSITO DE COMBUSTIBLE....27
ASIENTO....28
RUEDA DELANTERA....30
CALIBRE FRENO DELANTERA....31
RUEDA TRASERA....32
CALIBRE FRENO TRASERA....33
MANILLAR & CABLE....34
CILINDRO MAESTRO DELANTERO....35
SOPORTE & APOYAPIE....37
PATA PROTEGIDA....40
PARABRISAS....43
GENERADOR....44
LUZ DE DESTELLADOR....45
MEDIDOR....46
FARO DELANTERO....47
LUZ DE COLA....48
INTERRUPTOR DE MANILLAR&PALANC....49
EQUIPO ELECTRICO 1....50
EQUIPO ELECTRICO 2....52
EQUIPO ELECTRICO 3....53

INDICE

INDICE NUMERICO....54

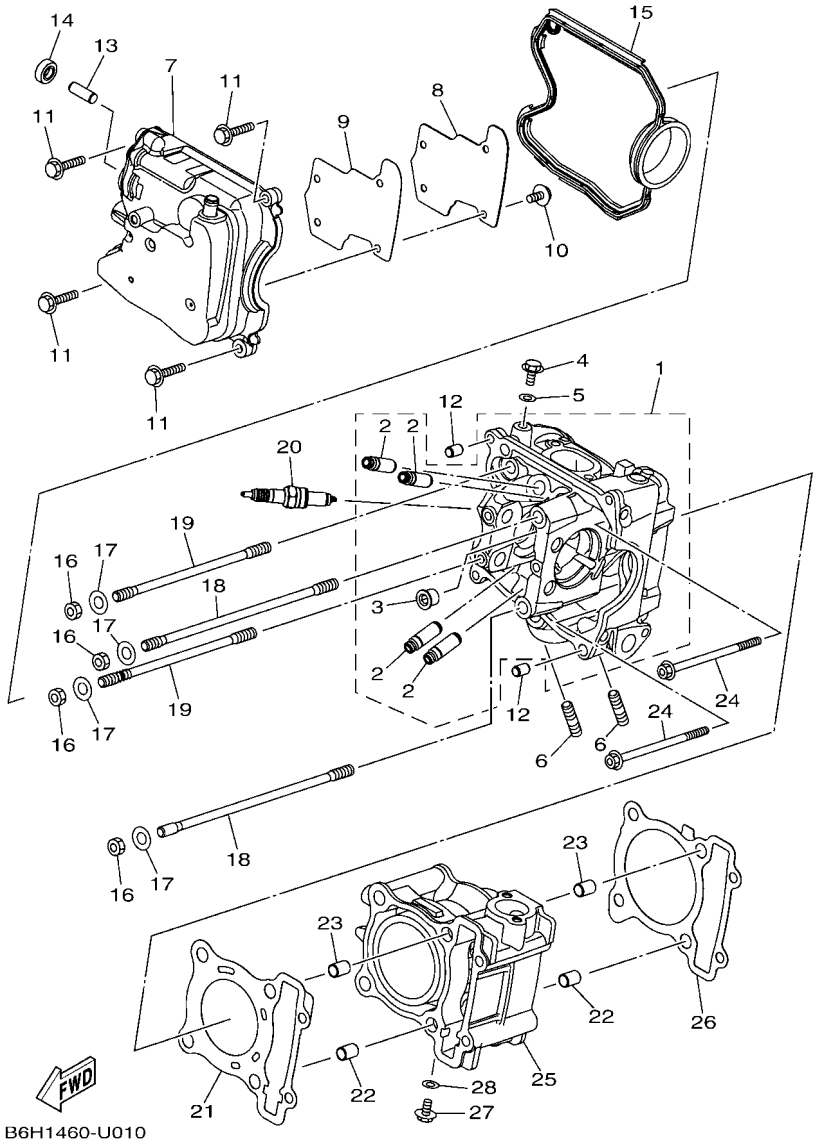

FIG. 1 CILINDRO

REF. Nº	CODIGO Nº	DESCRIPCION	BBE4					OBSERVACIONES
1	B6H–E1102–00	CULATA DE CILINDRO COMPLETA	1					
2	2DP–E1133–10	.GUIA DE VALVULA 1	4					
3	90340–12813	.TORNILLO, DE DRENAJE	1					
4	95E32–06010	CERROJO, REBORDE HUECO PROFUND	1					
5	90430–06803	JUNTA	1					
6	95612–08618	PERNO DE PUNTAL	2					
7	2DP–E1191–00	TAPA CULATA DE CILINDRO 1	1					
8	2DP–E1165–00	PLACA RESPIRADERO	1					
9	2DP–E1169–00	EMAPQ CBTA.DE RESP.	1					
10	90149–05801	TORNILLO DE REGLAJE	4					
11	95E32–06030	CERROJO, REBORDE HUECO PROFUND	4					
12	99530–08012	PASADOR, DE ESPIGA	2					
13	2DP–E132G–00	VARILLA 1	1					
14	93102–08800	SELLO ACEITE	1					
15	B3F–E1193–00	EMPAQUE	1					
16	95332–08600	TUERCA HEXAGONAL	4					
17	90201–08859	ARANDELA PLANA	4					
18	2DP–E1391–00	PERNO PERNO PRISIONERO 1	2					
19	2DP–E1392–00	PERNO PRISIONERO 2	2					
20	94700–00415	BUJIA (NGK CPR8EA)	1					
21	2DP–E1181–00	JUNTA, DE CULATA 1	1					
22	99530–10114	PASADOR, DE ESPIGA	2					
23	99530–10114	PASADOR, DE ESPIGA	2					
24	90110–06378	TORNILLO ALLEN	2					
25	B6H–E1311–00	CILINDRO 1	1					
26	B6H–E1351–00	JUNTA, DE CILINDRO	1					
27	95E32–06010	CERROJO, REBORDE HUECO PROFUND	1					

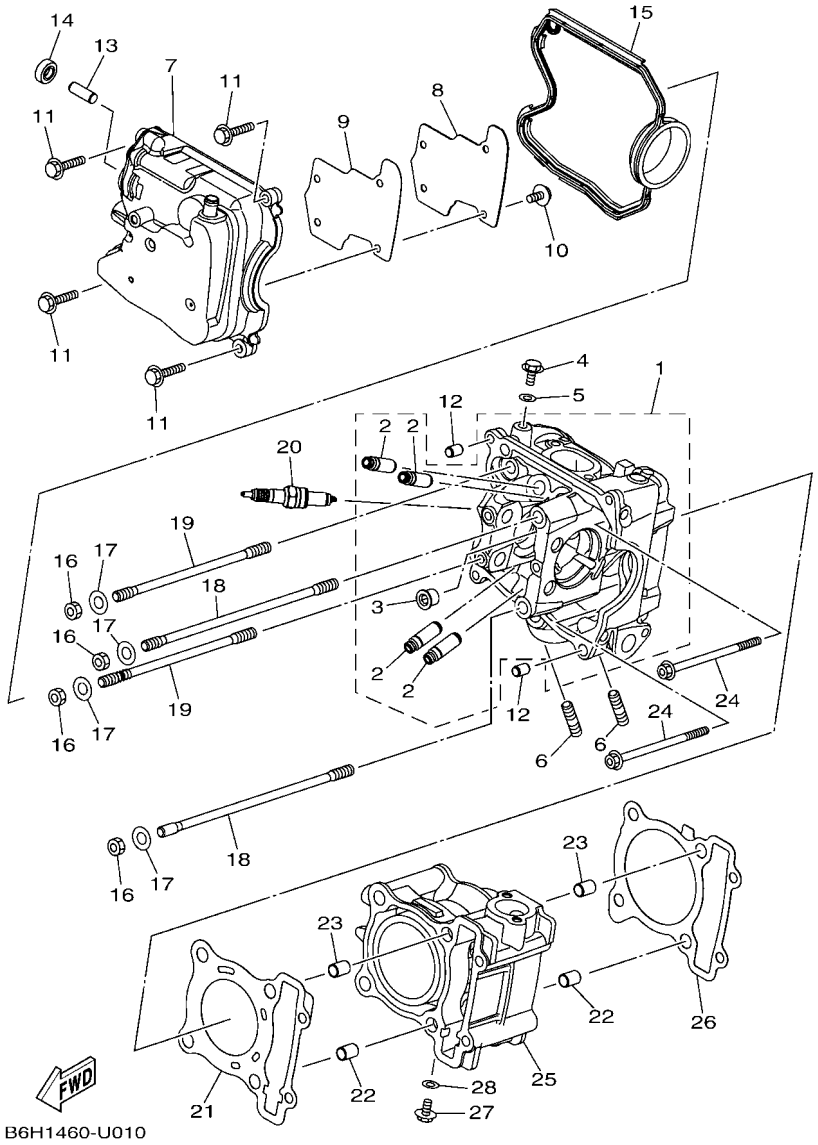

FIG. 1 CILINDRO

REF. Nº	CODIGO Nº	DESCRIPCION	BBE4					OBSERVACIONES
28	90430–06803	JUNTA	1					

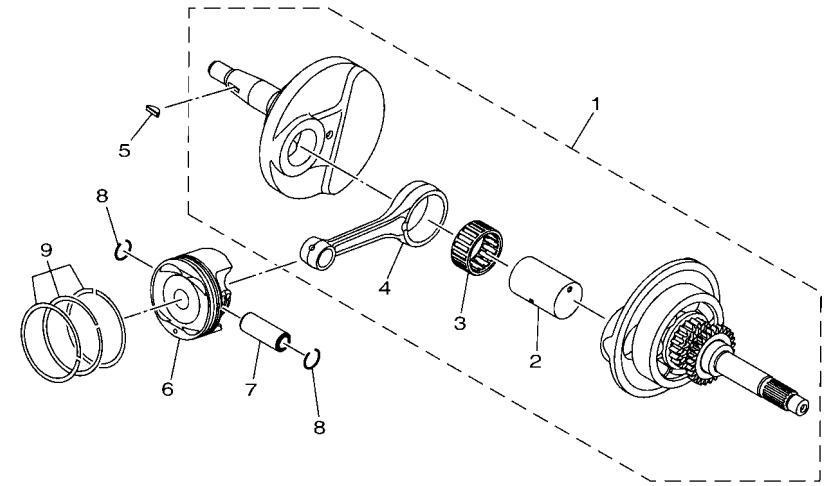

B6H1460-U020

FIG. 2 CIGUENAL & PISTON

REF. Nº	CODIGO Nº	DESCRIPCION	BBE4					OBSERVACIONES
1	B6H–E1400–40	CIGUENAL COMPLETO	1					
2	B63–E1681–00	.PASADOR MANIVELA 1	1					
3	93310–528YK	.COJINETE DE RODILLOS	1					
4	2DP–E1651–00	.BIELA	1					
5	90280–03017	CUNA WOODRUFF	1					
6	BK6–E1631–10	PISTON (NORMA)	1					
7	2DP–E1633–00	PASADOR, PISTON	1					
8	93450–16115	SEGURO	2					
9	B63–E1603–00	JUEGO DE ANILLOS (NORMA)	1					

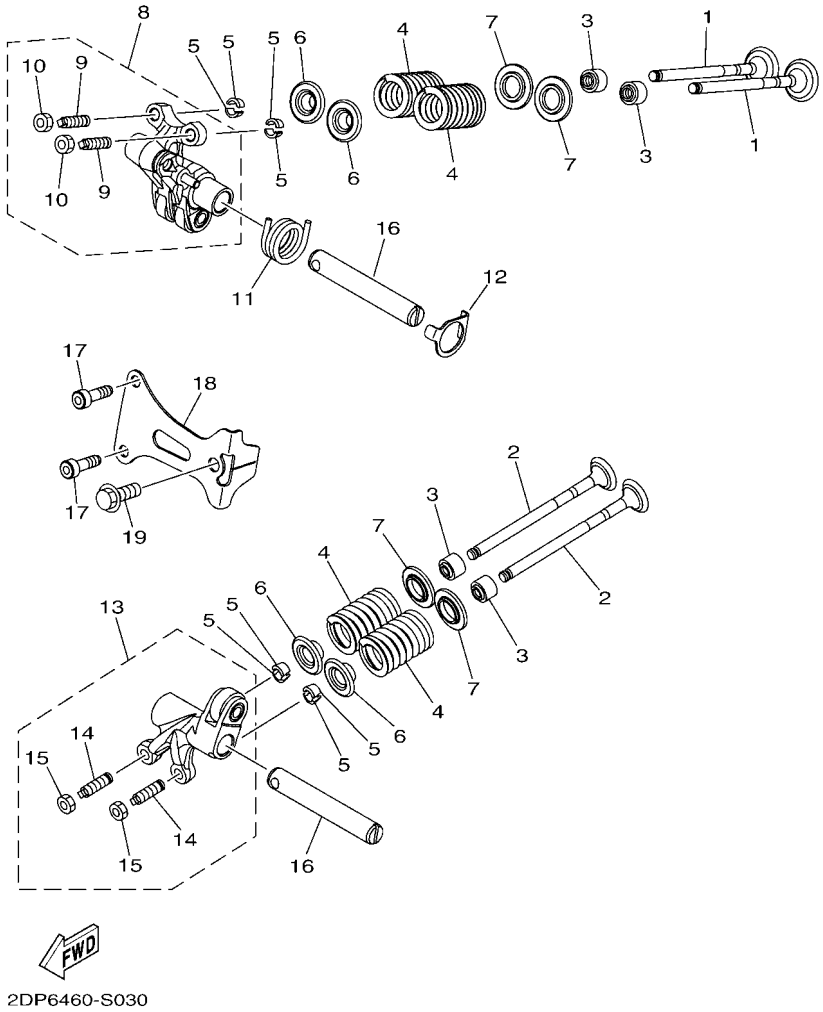

FIG. 3 VALVULA

REF. Nº	CODIGO Nº	DESCRIPCION	BBE4					OBSERVACIONES
1	BK6–E2111–00	VALVULA DE ADMISION	2					
2	B3F–E2121–00	VALVULA DE ESCAPE	2					
3	54P–E2119–00	SELLO DE ACEITE VALVULA	4					
4	BB8–E2113–01	RESORTE VALVULA INTERNA	4					
5	5TL–E2118–00	SEGURO DE VALVULA	8					
6	2DP–E2117–00	RETEN RESORTE DE VALVULA	4					UR EITHER CAN USE
	BBP–E2117–00	RETEN RESORTE DE VALVULA	4					UR EITHER CAN USE
7	50C–E2126–00	ASIENTO RESORTE DE VALVULA2	4					
8	2DP–E2150–01	BRAZO DE BALANCIN DE VALVULA	1					
9	33S–E2159–01	.TORNILLO DE AJUSTE DE VALVULA	2					
10	90170–05803	.TUERCA	2					
11	BB8–E2226–00	RESORTE	1					
12	2DP–E2279–00	PLACA	1					UR EITHER CAN USE
	B63–E2279–00	PLACA	1					UR EITHER CAN USE
13	B6H–E2160–01	BRAZO DE BALANCIN DE VALVULA 2	1					
14	33S–E2159–01	.TORNILLO DE AJUSTE DE VALVULA	2					
15	90170–05803	.TUERCA	2					
16	B65–E2156–00	EJE DE BALANCIN	2					
17	91312–05016	TORNILLO ALLEN	2					
18	2DP–E111F–00	PLACA	1					UR EITHER CAN USE
	B63–E111F–00	PLACA	1					UR EITHER CAN USE
19	95E32–06014	CERROJO, REBORDE HUECO PROFUND	1					

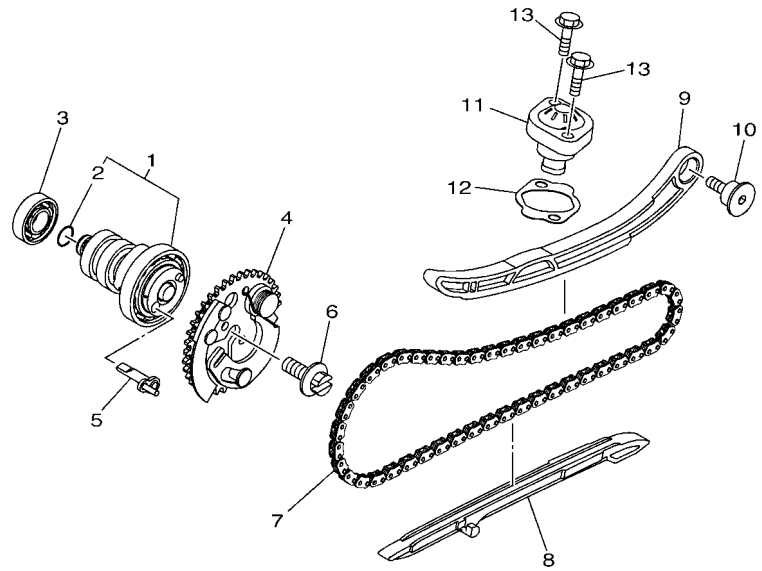

BBD5300-X040

FIG. 4 ARBOL DE LEVAS & CADENA

REF. Nº	CODIGO Nº	DESCRIPCION	BBE4					OBSERVACIONES
1	B6H–E2170–00	ARBOL DE LEVAS COMPLETO 1	1					
2	93210–09806	.ANILLO O	1					
3	93306–001YG	COJINETE	1					
4	B6H–E2280–10	EQUIPO DE DESCOMPRESION	1					
5	B6H–E2288–01	LEVA DE DESCOMPRESION	1					UR EITHER CAN USE
	2DP–E2288–01	LEVA DE DESCOMPRESION	1					UR EITHER CAN USE
6	5YP–E2157–01	PERNO	1					UR EITHER CAN USE
	B63–E2157–00	PERNO	1					UR EITHER CAN USE
7	94568–F9096	CADENA	1					
8	B65–E2231–00	TOPE DE GUIA 1	1					
9	B6H–E2241–00	TOPE DE GUIA 2	1					
10	1DB–E2228–00	PERNO	1					
11	2PV–E2210–01	TENSOR CADENA DE LEVA	1					
12	B6H–E2213–00	EMPAQUE DE CAJA TENSOR	1					
13	95E32–06020	CERROJO, REBORDE HUECO PROFUND	2					

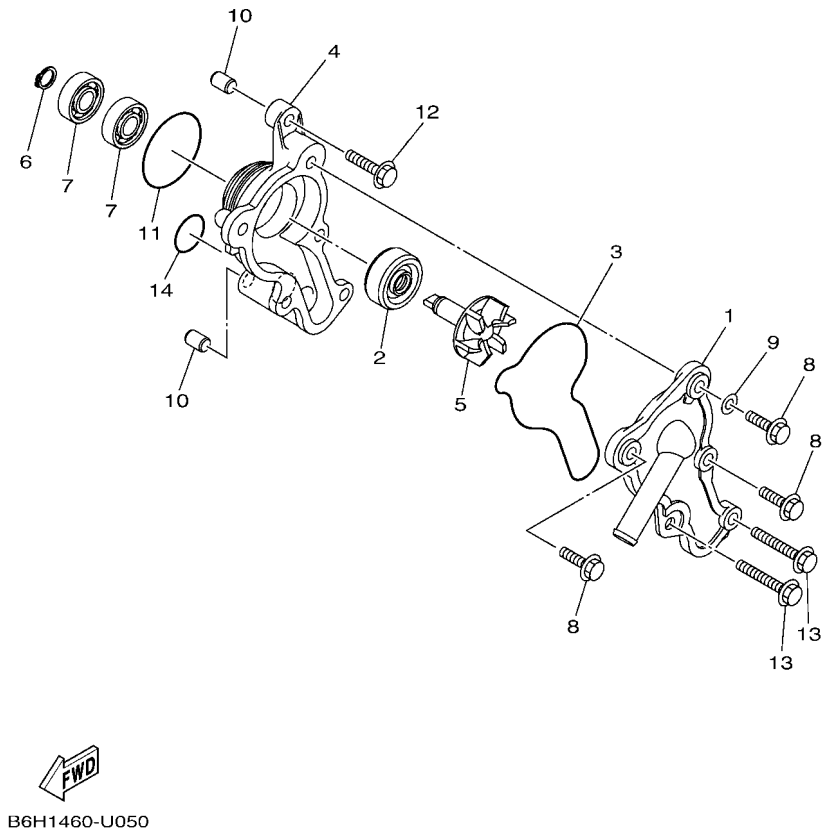

FIG. 5 BOMBA DE AGUA

REF. Nº	CODIGO Nº	DESCRIPCION	BBE4					OBSERVACIONES
1	B6H–E2422–00	CUBIERTA DE CAJA	1					UR EITHER CAN USE
	BBN–E2422–00	CUBIERTA DE CAJA	1					UR EITHER CAN USE
2	B6H–E2223–00	SELLO	1					
3	B6H–E2439–00	ANILLO O	1					
4	B6H–E1185–00	CUBIERTA CULATA CIL.LAT.3	1					
5	B6H–E2450–00	EJE IMPULSOR COMPLETO	1					
6	99009–08400	PRESILLA REDONDA	1					
7	93300–608X0	COJINETE	2					
8	95027–06020	PERNO, DE BRIDA	3					
9	90430–06803	JUNTA	1					
10	99530–08012	PASADOR, DE ESPIGA	2					
11	93210–39803	ANILLO O	1					
12	95E32–06025	CERROJO, REBORDE HUECO PROFUND	1					
13	95E32–06045	CERROJO, REBORDE HUECO PROFUND	2					
14	93210–19809	ANILLO O	1					

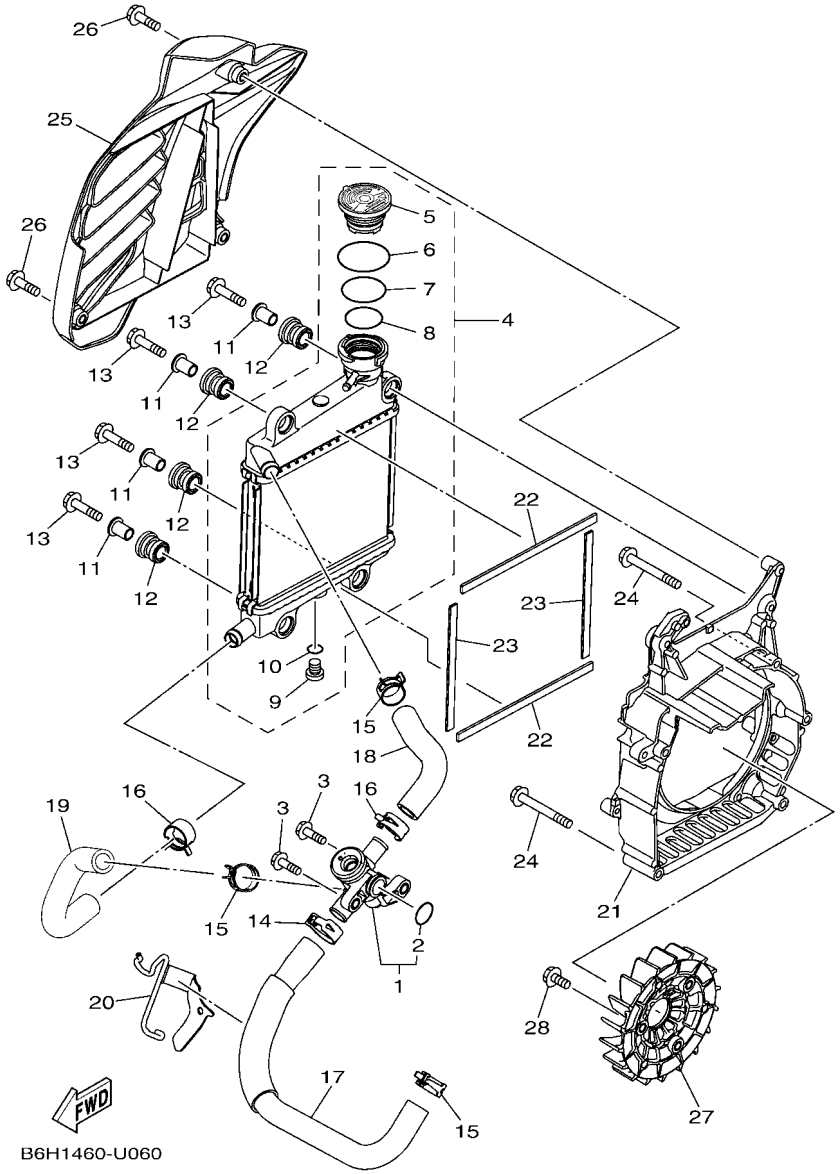

FIG. 6 RADIADOR & MANGUERA

REF. Nº	CODIGO Nº	DESCRIPCION	BBE4					OBSERVACIONES
1	2DP–E2410–00	TERMOSTATO CONJUNTO	1					
2	52S–12439–00	.ANILLO O	1					
3	95E32–06020	CERROJO, REBORDE HUECO PROFUND	2					
4	B6H–E240A–01	RADIADOR COMPLETO	1					
5	B65–E2462–02	.TAPON, DEL RADIADOR	1					
6	B63–E22A2–00	.ANILLO O	1					
7	B63–E2439–00	.ANILLO O	1					
8	B63–E2843–00	.ANILLO EN O (ND)	1					
9	5ST–E2615–00	.GRIFO DE DRENAJE	1					
10	5ST–E2843–00	.ANILLO EN O (ND)	1					
11	90387–08823	ESPACIADOR	4					
12	90480–14833	TAPON	4					
13	95D32–06030	CERROJO, REBORDE HUECO PROFUND	4					
14	90467–20806	PRESILLA	1					
15	90467–19803	PRESILLA	3					
16	90467–19803	PRESILLA	2					
17	B6H–E2481–10	TUBO 1	1					
18	B6H–E2482–00	TUBO 2	1					
19	B6H–E2483–00	TUBO 3	1					
20	B6H–E2491–00	GRAMPA 1	1					
21	B6H–E2621–01	CAJA VENTILADOR	1					
22	90520–10853	EQUILIBRIO, CUBIERTA	2					
23	90520–10855	EQUILIBRIO, CUBIERTA	2					
24	95E32–06050	CERROJO, REBORDE HUECO PROFUND	5					
25	B6H–E2467–00	CUBIERTA DEL RADIADOR	1					
26	95E32–06020	CERROJO, REBORDE HUECO PROFUND	3					
27	B65–E2611–00	VENTILADOR	1					

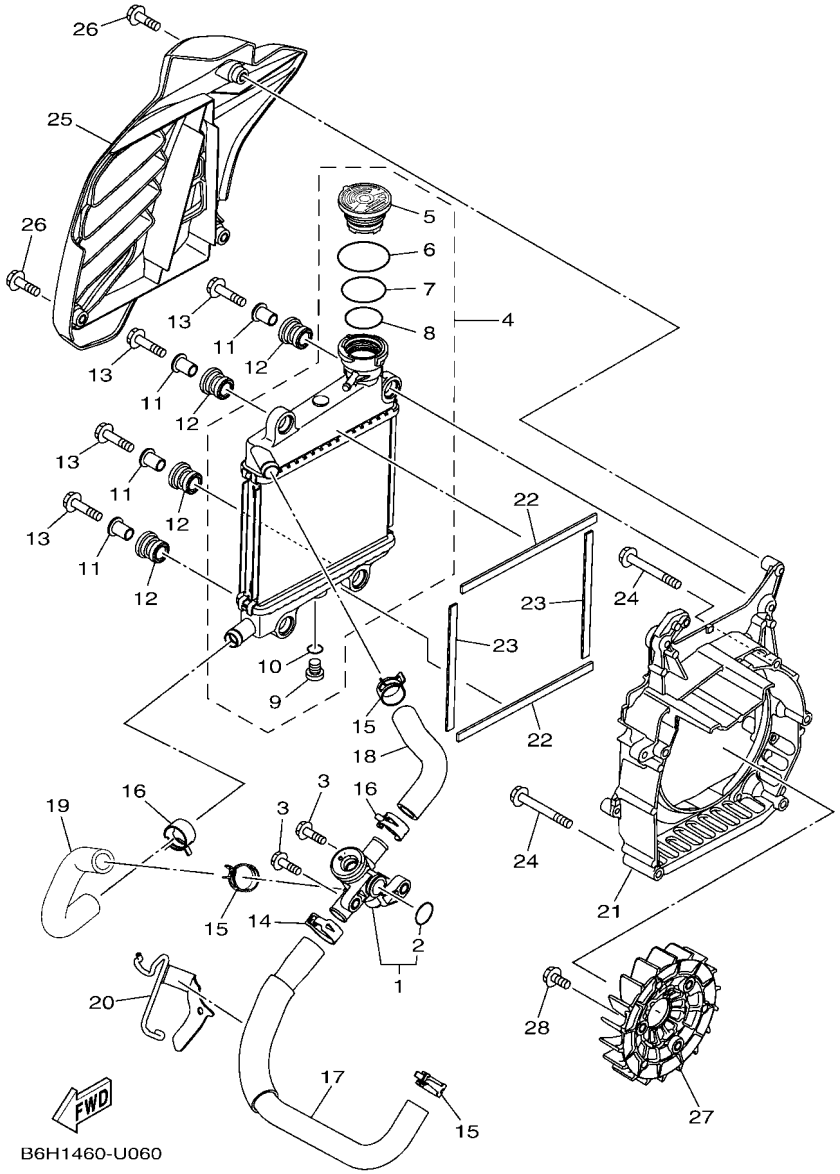

FIG. 6 RADIADOR & MANGUERA

REF. Nº	CODIGO Nº	DESCRIPCION	BBE4					OBSERVACIONES
28	95D32–06016	CERROJO, REBORDE HUECO PROFUND	3					

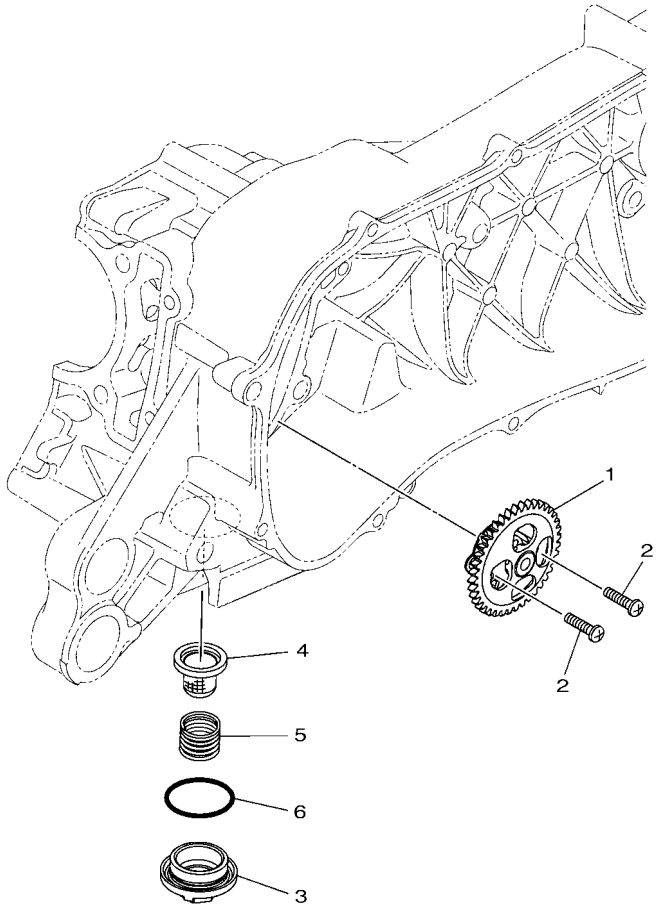

B6H1460-U070

FIG. 7 BOMBA DE ACEITE

REF. Nº	CODIGO Nº	DESCRIPCION	BBE4					OBSERVACIONES
1	B6H–E3300–01	BOMBA DE ACEITE COMPLETA	1					
2	98502–05020	TORNILLO	2					
3	54P–E5351–01	TAPON DE DRENAJE	1					
4	54P–E3411–00	FILTRO DE ACEITE	1					
5	90501–16004	RESORTE DE COMPRESION	1					
6	93210–29800	ANILLO O	1					

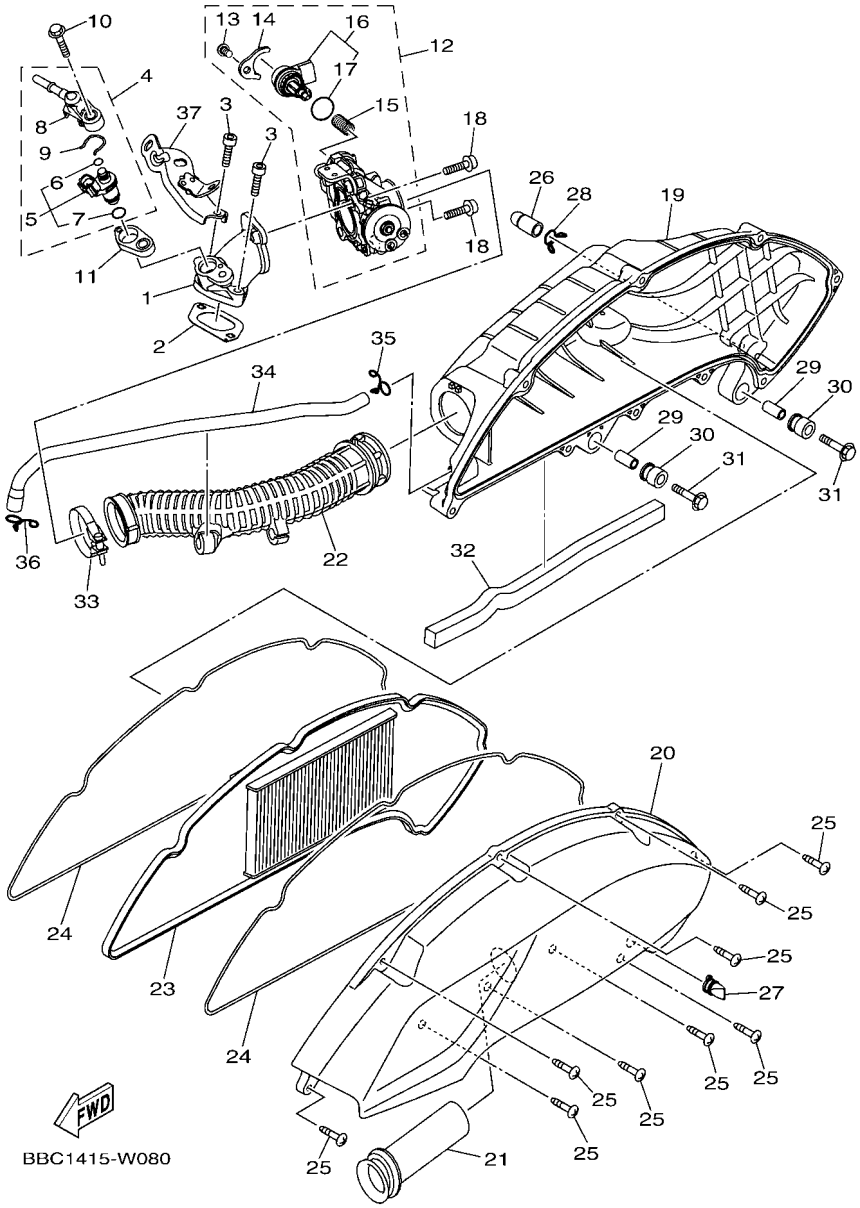

FIG. 8 ADMISION

REF. Nº	CODIGO Nº	DESCRIPCION	BBE4					OBSERVACIONES
1	B6H–E3585–00	MULTIPLE	1					
2	B6H–E4199–00	EMPAQUE	1					
3	91332–06025	PERNO	2					
4	BB8–E3770–10	INYECTOR	1					
5	BB8–E3761–10	.INYECTOR	1					
6	54P–E4147–00	..ANILLO O	1					
7	5CA–E4147–00	..ANILLO O	1					
8	54P–E3938–00	.TUBO DE ADMISION	1					
9	54P–E4137–00	.PRESILLA	1					
10	95D32–06030	CERROJO, REBORDE HUECO PROFUND	1					
11	2DP–E3556–00	EMPAQUE	1					
12	B65–E3750–11	CAJA DE ACELERADOR COMPL.	1					
13	98502–06012	.TORNILLO	1					
14	54P–E4243–00	.PLACA	1					
15	54P–E4335–00	.RESORTE DE EMBOLO	1					
16	B63–H5801–01	.MOTOR	1					
17	54P–E416A–00	..ANILLO O	1					
18	90110–06846	TORNILLO ALLEN	2					
19	B6H–E4411–10	CAJA FILTRO DEL AIRE 1	1					
20	B6H–E4412–10	TAPA CAJA DEL FILTRO 1	1					
21	B6H–E4437–00	CONDUCTO	1					
22	B6H–E4453–00	UNION DEL FILTRO DEL AIRE 1	1					
23	B6H–E4451–00	ELEMENTO DEL FILTRO DEL AIRE	1					
24	B6H–E4452–10	SELLO	2					
25	97707–50025	TORNILLO ROSCA HEMBRA	9					
26	5TL–E443E–00	TUBO, DRENAJE	1					
27	B5D–E443G–00	TUBO, DRENAJE 2	1					

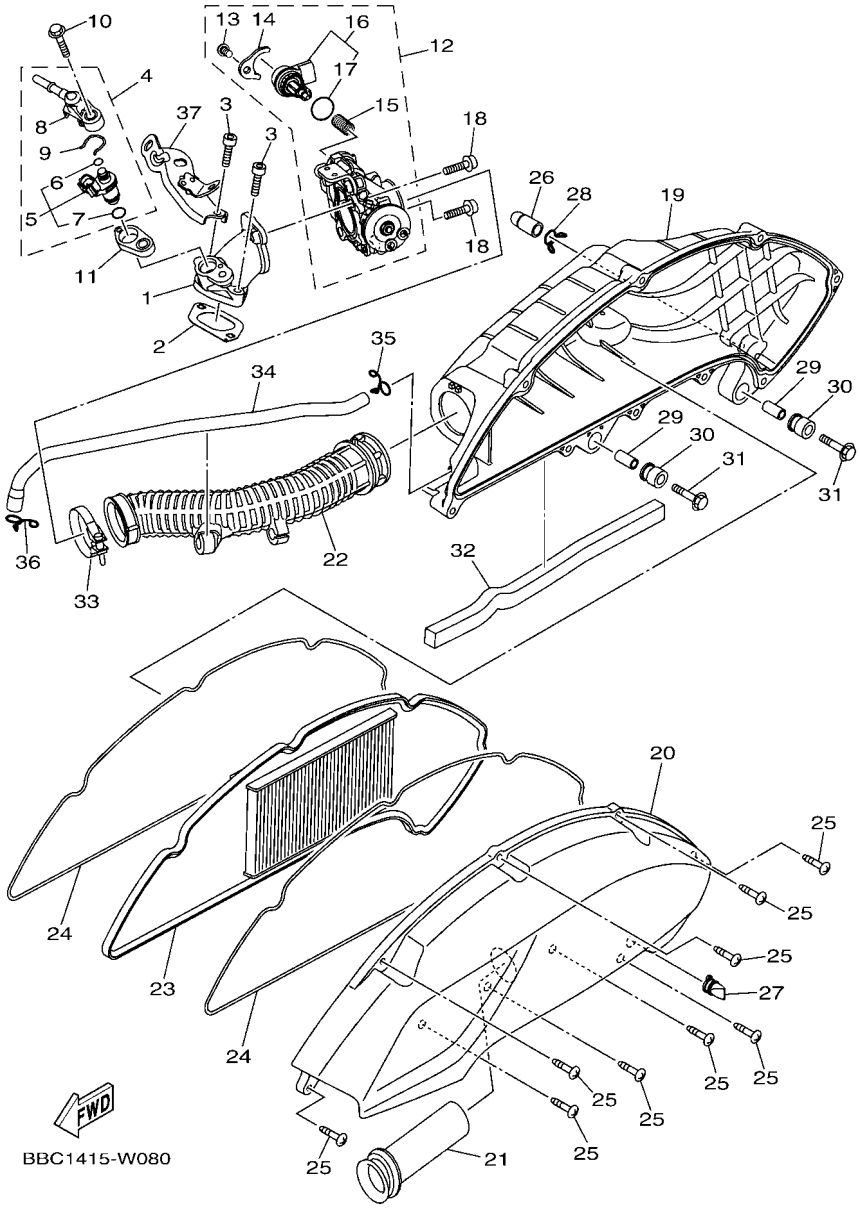

FIG. 8 ADMISION

REF. Nº	CODIGO Nº	DESCRIPCION	BBE4					OBSERVACIONES
28	90467–12809	PRESILLA	1					
29	B74–E4449–00	COLLAR	2					
30	B6H–E4435–00	ANILLO PROTECTOR	2					
31	95D32–06030	CERROJO, REBORDE HUECO PROFUND	2					
32	90520–15816	EQUILIBRIO, CUBIERTA	1					
33	90450–43805	BRIDA, MANGUERA	1					
34	B6H–E1166–00	TUBO RESPIRADERO 1	1					
35	90467–11825	PRESILLA	1					
36	90467–12052	PRESILLA	1					
37	B6H–E4146–00	PLACA SOPORTE	1					

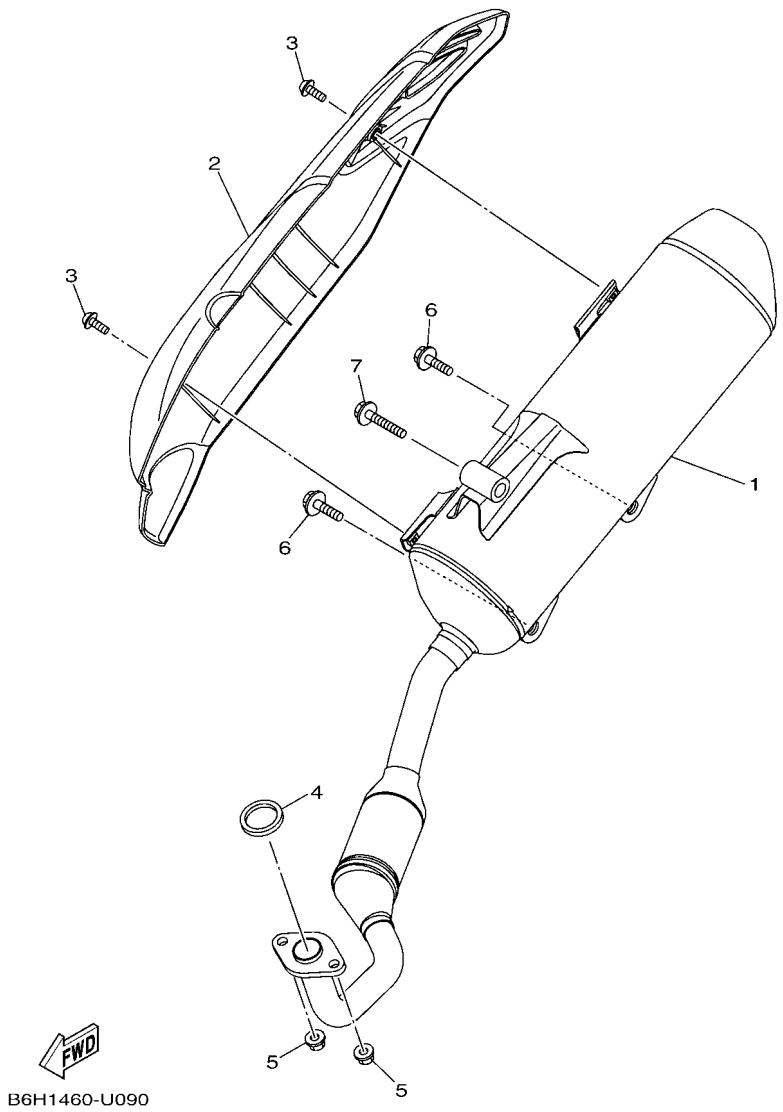

FIG. 9 DESCARGA

REF. Nº	CODIGO Nº	DESCRIPCION	BBE4					OBSERVACIONES
1	BBE–E4711–20	SILENCIADOR 1	1					
2	BBE–E4718–00	PROTECTOR DE SILENCIADOR 1	1					
3	90111–06860	TORNILLO	2					
4	2DP–E4613–00	JUNTA, TUBO DE ESCAPE	1					UR EITHER CAN USE
	BK7–E4613–00	JUNTA, TUBO DE ESCAPE	1					UR EITHER CAN USE
5	95702–08500	TUERCA DE BRIDA	2					
6	95D32–10045	CERROJO, REBORDE HUECO PROFUND	2					
7	95D32–10060	CERROJO, REBORDE HUECO PROFUND	1					

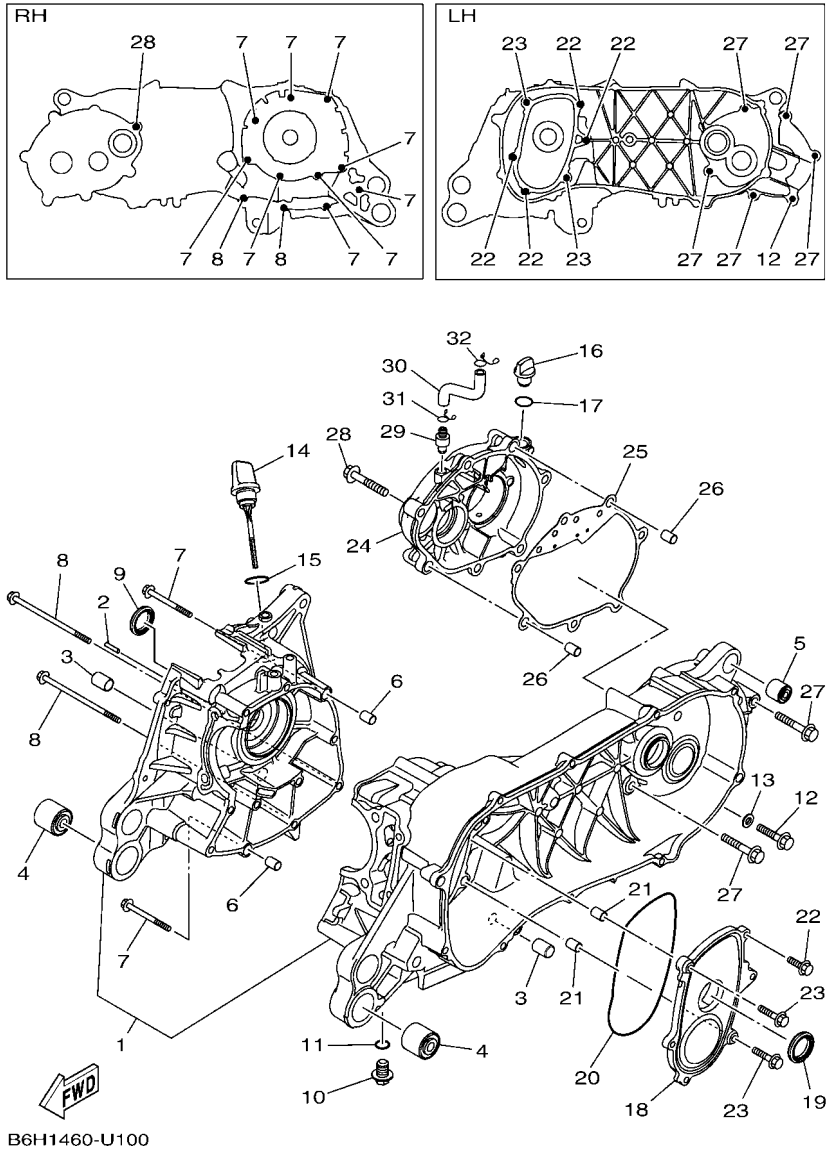

FIG. 10 CARTER

REF. Nº	CODIGO Nº	DESCRIPCION	BBE4					OBSERVACIONES
1	B6H–E5150–00	CARTER COMPLETO	1					
2	99480–03012	PASADOR	1					
3	54P–F7121–00	BUJE	2					
4	90388–10808	AMORTIGUADOR	2					
5	90388–08803	AMORTIGUADOR	1					
6	99530–10114	PASADOR, DE ESPIGA	2					
7	95E32–06060	CERROJO, REBORDE HUECO PROFUND	9					
8	95E32–06110	CERROJO, REBORDE HUECO PROFUND	2					
9	93102–22829	SELLO ACEITE	1					
10	90340–12816	TORNILLO, DE DRENAJE	1					
11	90430–12803	JUNTA	1					
12	95D32–08035	CERROJO, REBORDE HUECO PROFUND	1					
13	90430–08804	JUNTA	1					
14	2DP–E5362–00	TAPON DEL NIVEL DE ACEITE	1					
15	5LW–E3769–00	ANILLO O	1					
16	5LW–E5363–00	TAPON DE ACEITE	1					
17	93210–14816	ANILLO O	1					
18	B65–E5423–01	CUBIERTA 2	1					
19	93102–24802	SELLO ACEITE	1					
20	93211–28800	ANILLO O	1					
21	99530–10114	PASADOR, DE ESPIGA	2					
22	95E32–06020	CERROJO, REBORDE HUECO PROFUND	4					
23	95E32–06030	CERROJO, REBORDE HUECO PROFUND	2					
24	B6H–E5421–00	TAPA DE CARTER DERECHA	1					
25	B6H–E5461–10	JUNTA TAPA CARTER DERECHO 2	1					
26	99530–10114	PASADOR, DE ESPIGA	2					
27	95E32–08045	CERROJO, REBORDE HUECO PROFUND	5					

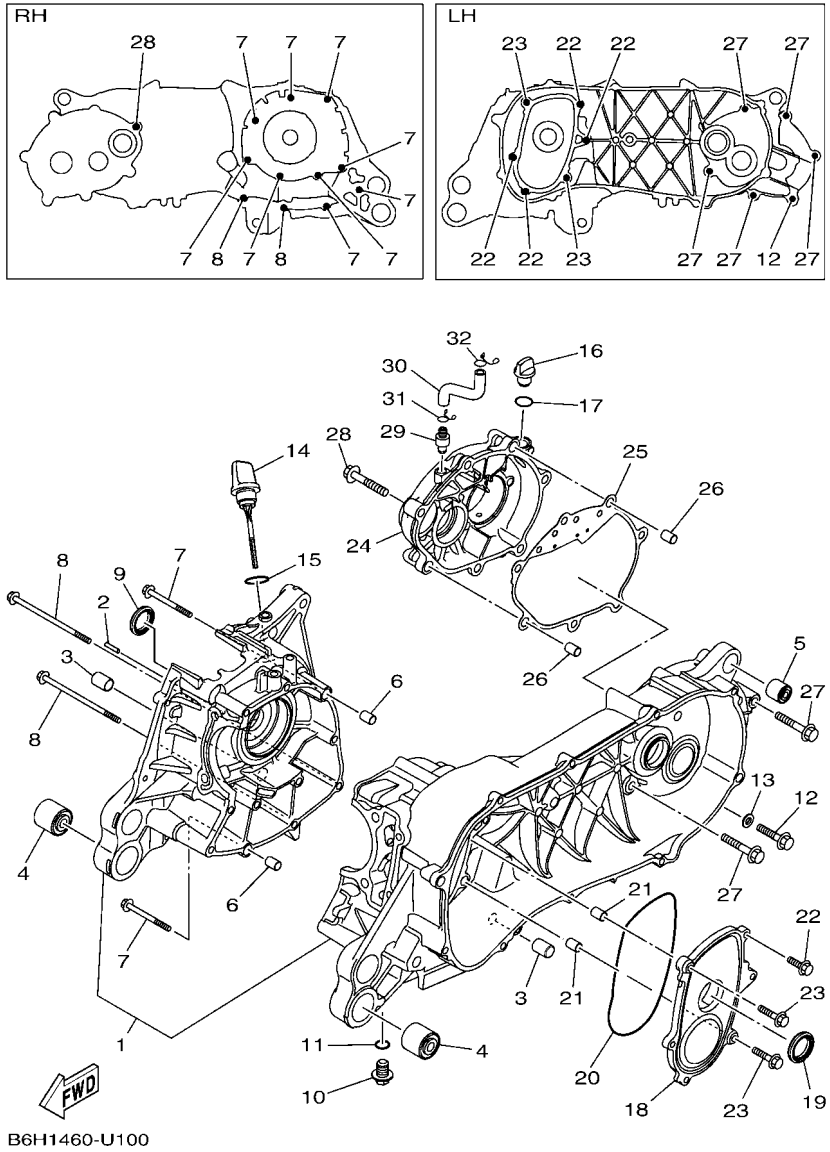

FIG. 10 CARTER

REF. Nº	CODIGO Nº	DESCRIPCION	BBE4					OBSERVACIONES
28	95E32–08035	CERROJO, REBORDE HUECO PROFUND	1					
29	B6H–E5371–00	RESPIRADERO	1					
30	B6H–E5373–00	MANGUELA DE RESPIRADERO	1					
31	90467–10008	PRESILLA	1					
32	90467–11825	PRESILLA	1					

FIG. 11 CUBIERTA DE CARTER 1

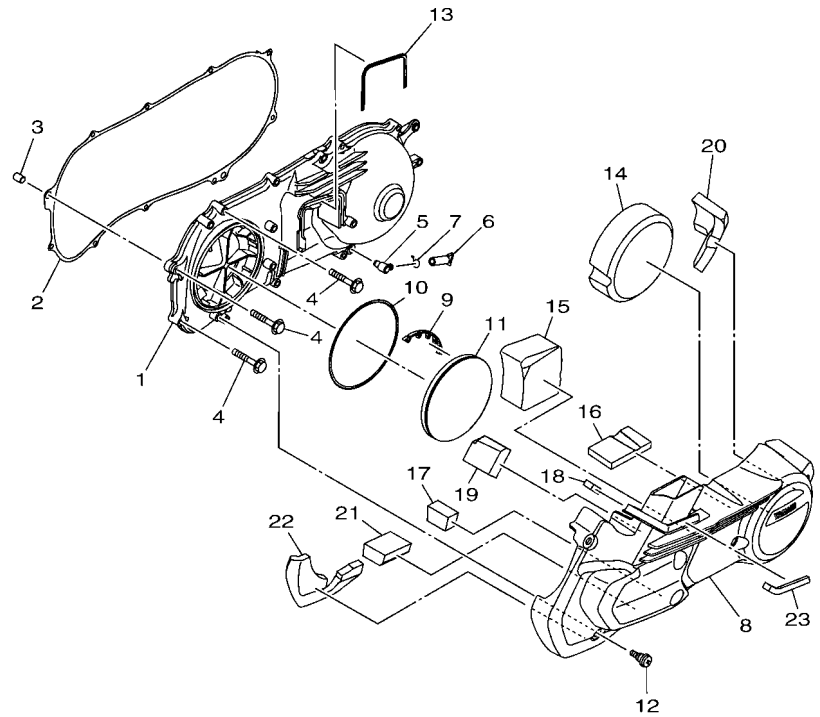

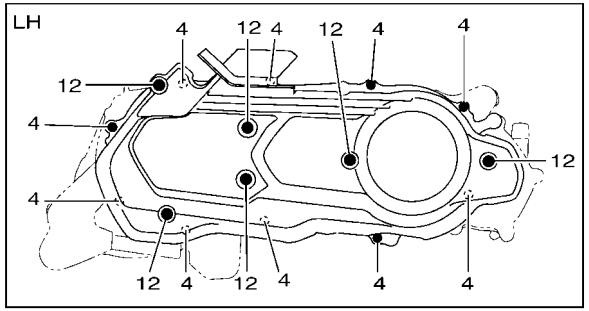

B6H1460-U110

REF. Nº	CODIGO Nº	DESCRIPCION	BBE4					OBSERVACIONES
1	B6H–E5411–01	CUBIERTA DE CARTER 1	1					
2	B6H–E5451–00	EMPAQ DE CUBIERTA DE CARTER	1					
3	99530–10114	PASADOR, DE ESPIGA	1					
4	95E32–06035	CERROJO, REBORDE HUECO PROFUND	10					
5	5LW–E5371–01	RESPIRADERO	1					
6	4ST–E443E–00	TUBO, DRENAJE	1					
7	90467–11106	PRESILLA	1					
8	B6H–E5431–00	CUBIERTA DE CARTER 3	1					
9	2DP–E5495–00	SELLO DE PROTECTOR 1	1					
10	B65–E5472–00	SELLO DE CONDUCTO DE AIRE	1					
11	2DP–E5407–00	ELEMENTO 1	1					
12	B63–E5481–00	PERNO 1	6					
13	2DP–E5474–00	SELLO DE CONDUCTO DE AIRE	1					
14	B6H–E5316–00	AMORTIGUADOR 1	1					
15	B6H–E5326–00	AMORTIGUADOR 2	1					
16	90520–10856	EQUILIBRIO, CUBIERTA	1					
17	90520–40801	EQUILIBRIO, CUBIERTA	1					
18	90520–10851	EQUILIBRIO, CUBIERTA	1					
19	90520–50801	EQUILIBRIO, CUBIERTA	1					
20	B6H–E533C–00	AMORTIGUADOR 7	1					
21	90520–40800	EQUILIBRIO, CUBIERTA	1					
22	B6H–E533E–00	AMORTIGUADOR 9	1					
23	90520–10855	EQUILIBRIO, CUBIERTA	1					

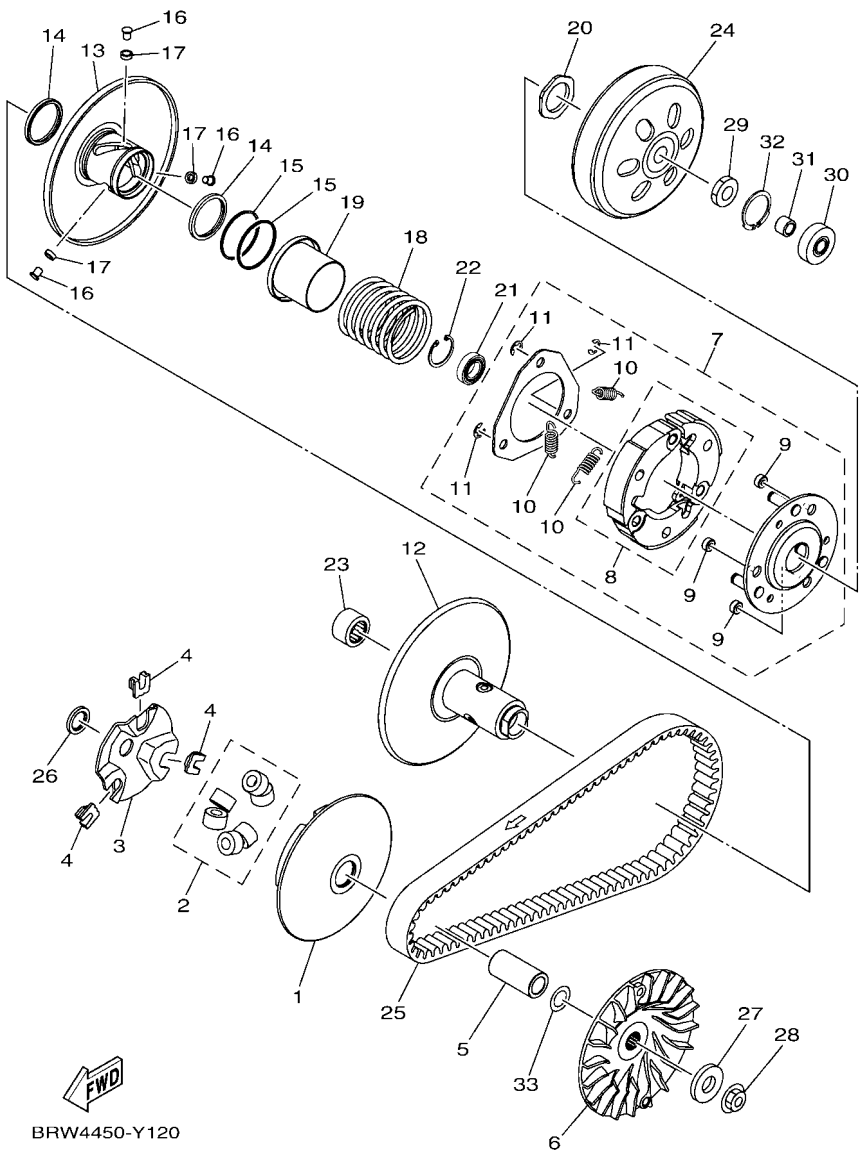

FIG. 12 EMBRAGUE

REF. Nº	CODIGO Nº	DESCRIPCION	BBE4					OBSERVACIONES
1	BBP–E7620–00	ROLDANA PRIMARIA MOVIL	1					
2	BBP–WE763–00	CONTRAPESO	1					
3	2DP–E7623–00	LEVA	1					
4	44D–E7653–00	CORREDERA	3					
5	B6H–E7674–00	COLLAR	1					
6	2DP–E7611–00	PISCO FIXADOR DE POREA	1					
7	BBP–E6620–00	PORTADOR DE EMBRAGUE COMPLETO	1					
8	B65–WE662–00	.ZAPATA, PESO DE EMBREAGEM	1					
9	54P–E6629–00	.AMORT CONTRAPESO EMBRAGUE	3					
10	B65–E6626–00	.RESORTE CONTRAPESO EMBRAGUE 1	3					
11	54P–E6819–00	.SEGURO	3					
12	B6H–E7660–00	ROLDANA SECUNDARIA FIJA COMPL.	1					
13	BBP–E7670–00	ROLDANA SECUNDARIA CORREDIZA	1					
14	2DP–E7465–00	SELLO	2					
15	2DP–E7465–10	SELLO	2					
16	B74–E7664–00	PASADOR DE GUIA	3					
17	2DP–E7674–10	COLLAR	3					
18	BBP–E7683–00	RESORTE SECUNDARIO	1					
19	2DP–E7684–00	ASIENTO DE RESORTE SECUNDARIO	1					
20	2DP–E7668–00	TUERCA	1					
21	B6H–E7678–00	COJINETE	1					
22	2DP–E5744–00	SEGURO	1					
23	2DP–E7678–10	COJINETE	1					
24	BBP–E6611–00	CAJA DE EMBRAGUE COMPLETO	1					
25	B8R–E7641–00	CORREA EN V	1					
26	90201–16819	ARANDELA PLANA	1					
27	90201–15849	ARANDELA PLANA	1					

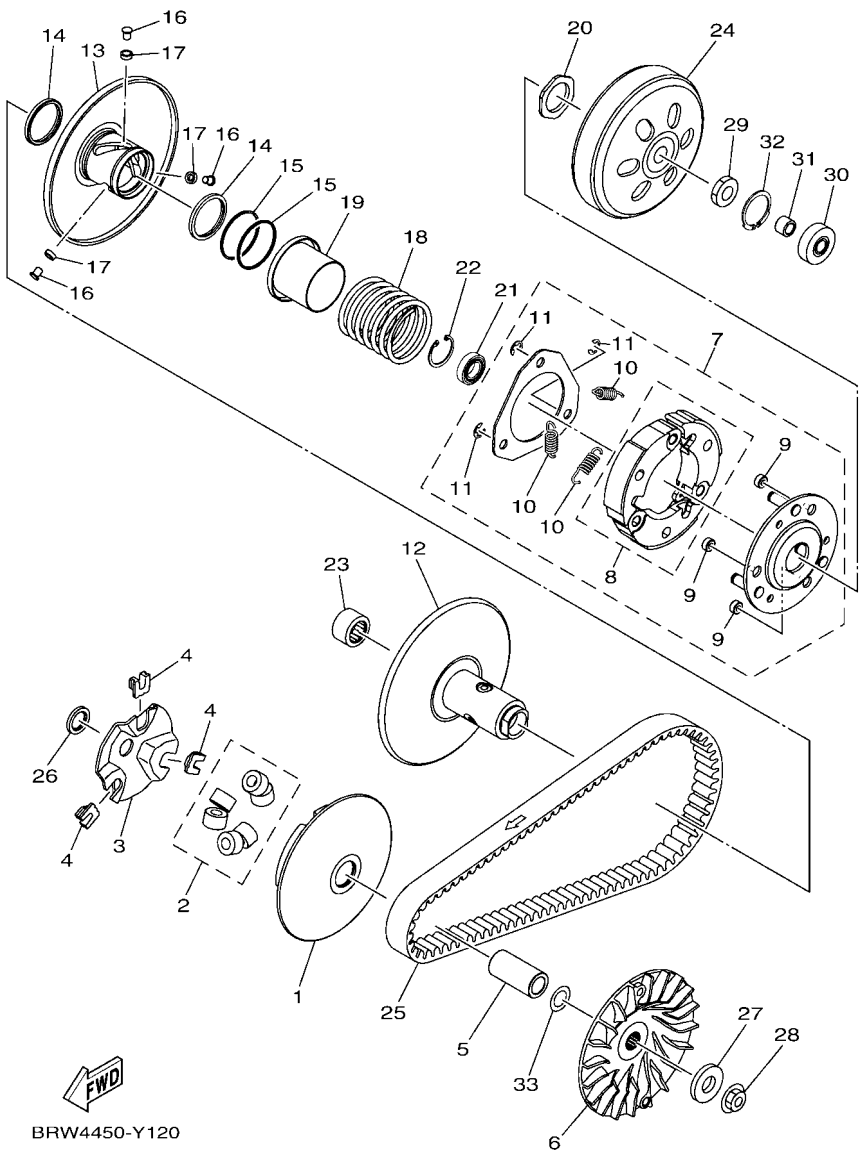

FIG. 12 EMBRAGUE

REF. Nº	CODIGO Nº	DESCRIPCION	BBE4					OBSERVACIONES
28	90179–12004	TUERCA	1					
29	90170–12802	TUERCA	1					
30	933A6–202Y0	COJINETE	1					
31	90380–10800	CASQUILLO SOLIDO	1					
32	99009–35700	PRESILLA REDONDA	1					
33	90201–15847	ARANDELA PLANA	1					

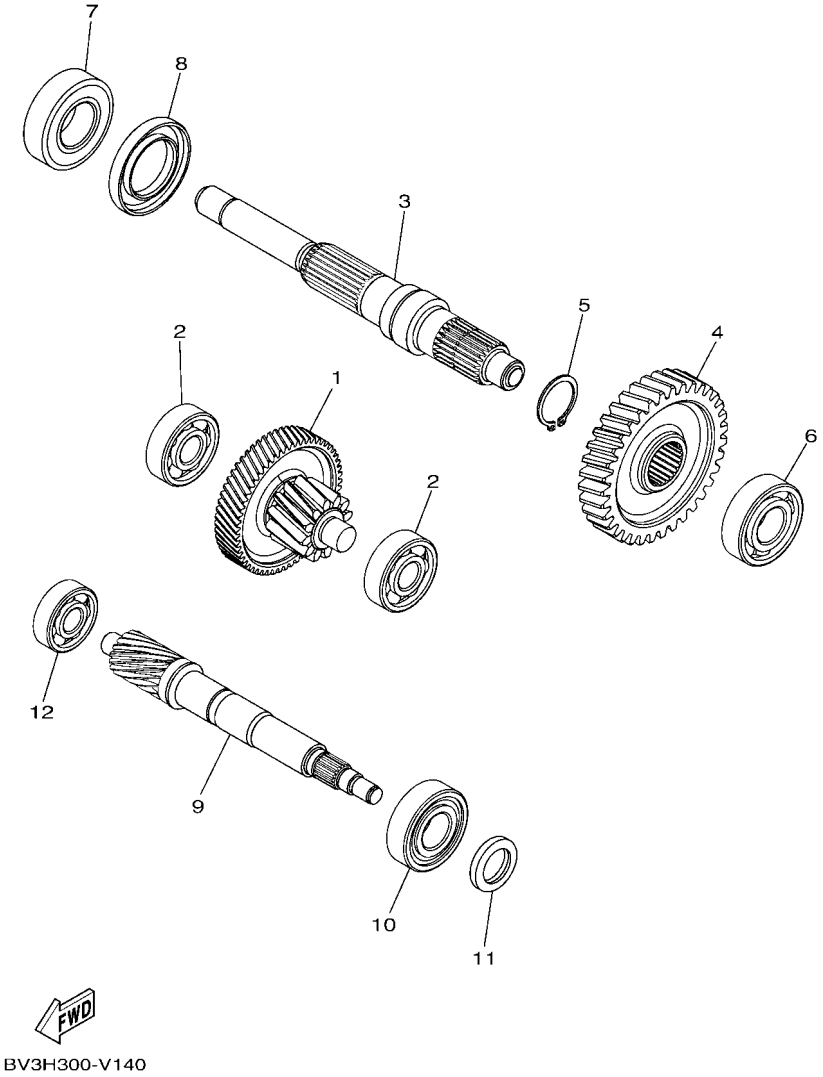

FIG. 13 TRANSMISION

REF. Nº	CODIGO Nº	DESCRIPCION	BBE4					OBSERVACIONES
1	2DP–E7410–02	EJE PRINCIPAL COMPLETO 12T/56T	1					UR EITHER CAN USE
	2DP–E7410–11	EJE PRINCIPAL COMPLETO 12T/56T	1					UR EITHER CAN USE
	2DP–E7410–21	EJE PRINCIPAL COMPLETO 12T/56T	1					UR EITHER CAN USE
	2DP–E7410–31	EJE PRINCIPAL COMPLETO 12T/56T	1					UR EITHER CAN USE
2	93306–302YU	COJINETE	2					
3	B6H–E7421–00	EJE SECUNDARIO	1					
4	2DP–E7211–01	ENGRANAJE RUEDA DE 1RA (35T)	1					UR EITHER CAN USE
	2DP–E7211–11	ENGRANAJE RUEDA DE 1RA (35T)	1					UR EITHER CAN USE
	2DP–E7211–20	ENGRANAJE RUEDA DE 1RA (35T)	1					UR EITHER CAN USE
5	99009–25400	PRESILLA REDONDA	1					
6	93306–303YW	COJINETE	1					
7	93306–255YA	COJINETE	1					
8	93102–32807	SELLO ACEITE	1					
9	B65–E6111–01	ENGRANAJE TRACC.PRIMARIA(16T)	1					UR EITHER CAN USE
	B65–E6111–11	ENGRANAJE TRACC.PRIMARIA(16T)	1					UR EITHER CAN USE
10	93306–204XR	COJINETE	1					
11	93102–20815	SELLO ACEITE	1					
12	93306–351Y8	COJINETE	1					

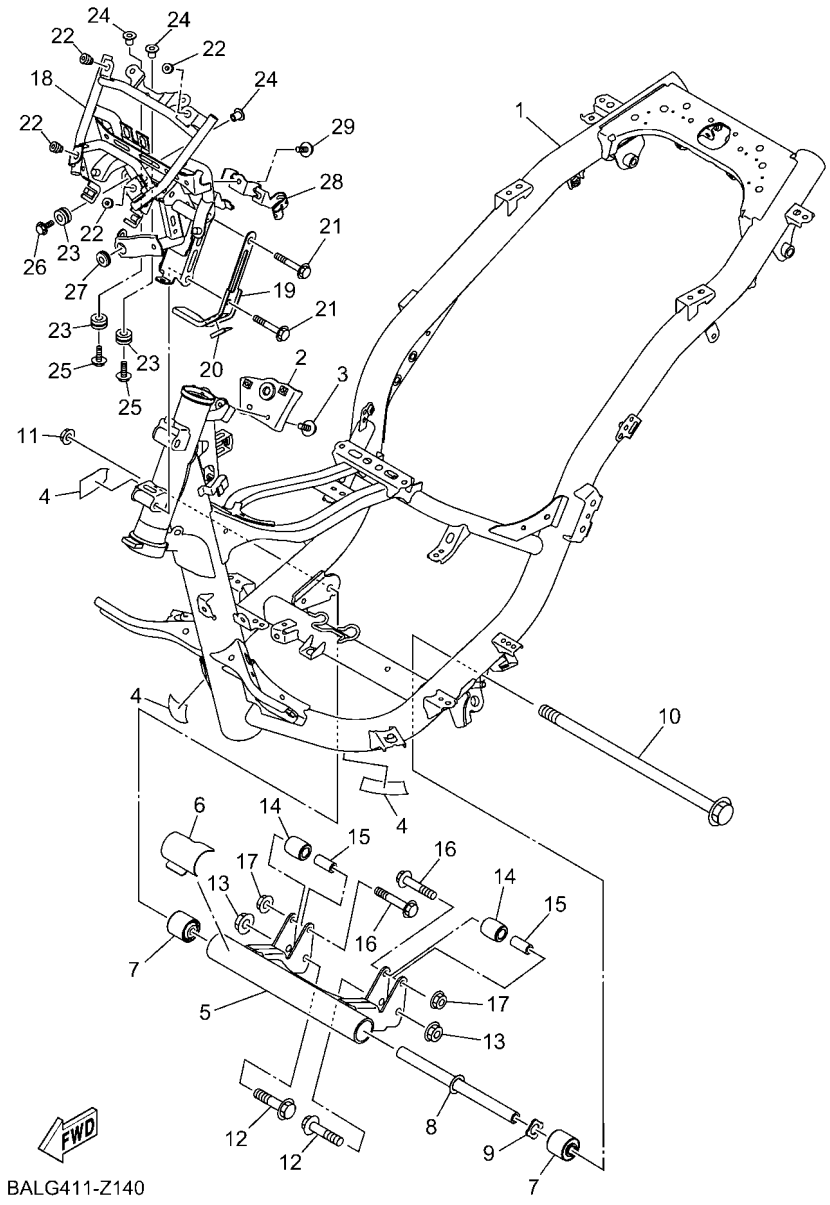

FIG. 14 CUADRO

REF. Nº	CODIGO Nº	DESCRIPCION	BBE4					OBSERVACIONES
1	BBE–F1110–00	ARMAZON COMPLETO	1					
2	B6H–H251P–00	SOPORTE, INTERRUPTOR	1					
3	90109–068D5	PERNO	2					
4	5D9–F414G–00	SELLO	3					
5	B6H–F1410–00	SOPORTE DE MOTOR COMPLETO	1					
6	B65–F117G–00	PROTECTOR	1					
7	90388–10818	AMORTIGUADOR	2					
8	90387–10857	ESPACIADOR	1					
9	B65–F113B–00	AMORTIGUADOR	1					
10	90105–108C9	TORNILLO	1					
11	95602–10200	TUERCA DE AUTO-CIERRE	1					
12	90105–10283	TORNILLO	2					
13	95602–10200	TUERCA DE AUTO-CIERRE	2					
14	44D–F7114–00	TOPE DE PUNTAL PRINCIPAL	2					
15	90387–08821	ESPACIADOR	2					
16	90105–088E3	TORNILLO	2					
17	95602–08200	TUERCA DE AUTO-CIERRE	2					
18	B6H–F8356–00	SOPORTE 1	1					
19	B6H–F116A–00	APOYO 1	1					
20	5D9–F414G–10	SELLO	1					
21	95D32–08055	CERROJO, REBORDE HUECO PROFUND	2					
22	90179–05003	TUERCA	4					
23	90480–14229	TAPON	3					
24	90387–068N8	ESPACIADOR	3					
25	95D32–06020	CERROJO, REBORDE HUECO PROFUND	2					
26	90105–068C5	TORNILLO	1					
27	90480–17802	TAPON	1					

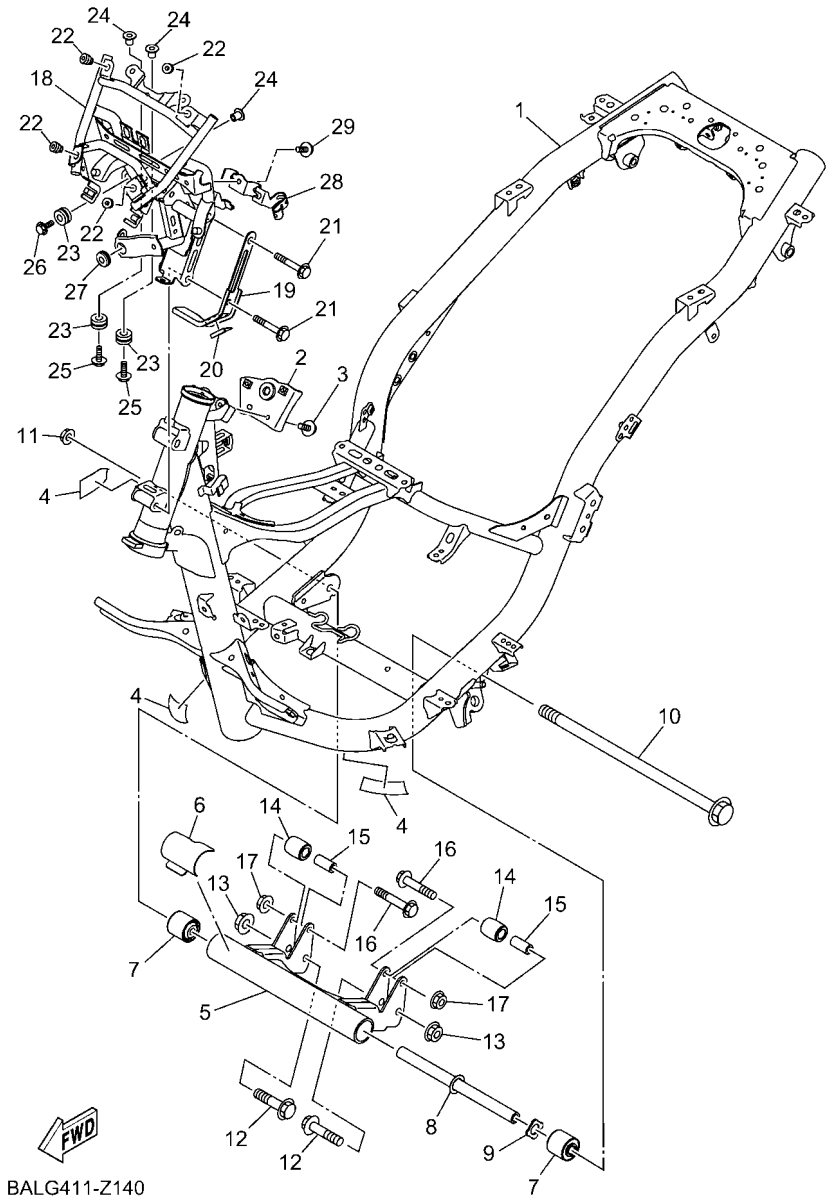

FIG. 14 CUADRO

REF. Nº	CODIGO Nº	DESCRIPCION	BBE4					OBSERVACIONES
28	B6H–F588F–00	SOPORTE DE MANGUERA FRENO 5	1					
29	95D32–06012	CERROJO, REBORDE HUECO PROFUND	1					

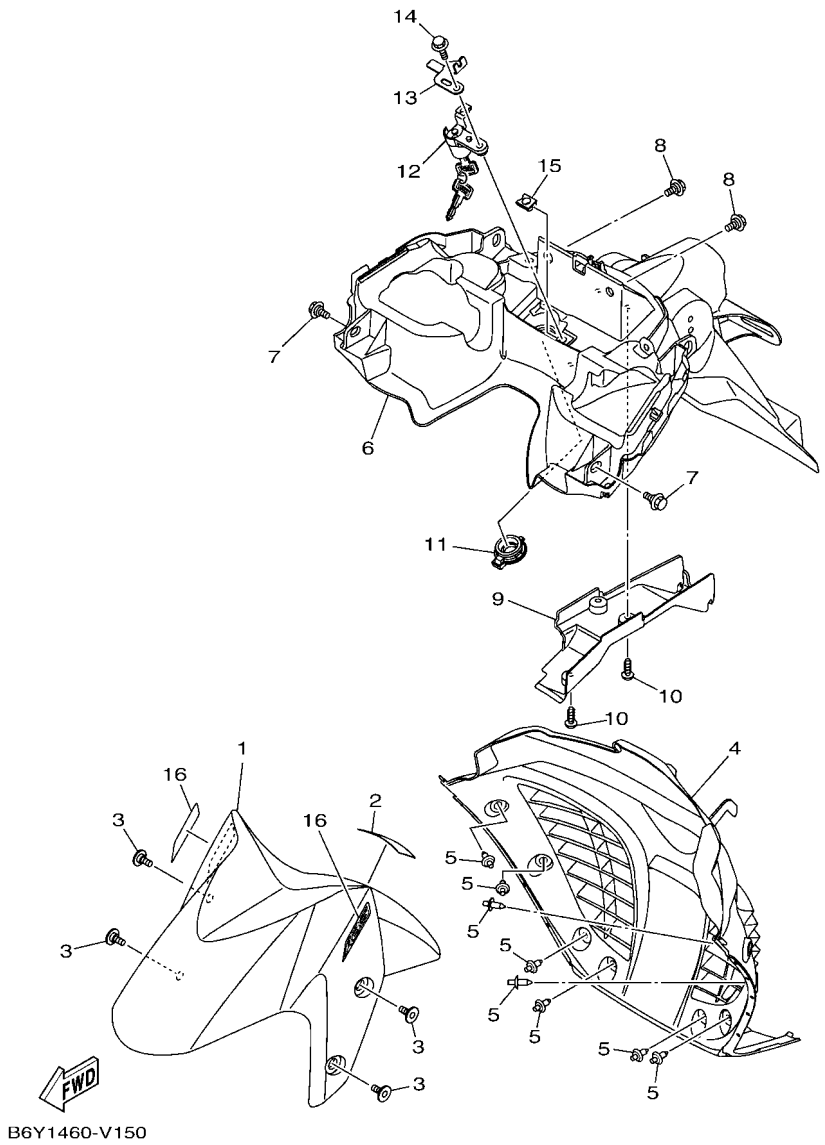

FIG. 15 GUARDABARRO

REF. Nº	CODIGO Nº	DESCRIPCION	BBE4					OBSERVACIONES
1	BK3–F1511–00–P4	GUARDABARRO DELANTERO	1					UR PARA MBL2
	BK3–F1511–00–3E	GUARDABARRO DELANTERO	1					UR PARA PGD
	BK3–F1511–00–P8	GUARDABARRO DELANTERO	1					UR PARA S3
	BK3–F1511–00–P7	GUARDABARRO DELANTERO	1					UR PARA MDBNM4
	BK3–F1511–00–P9	GUARDABARRO DELANTERO	1					UR PARA DBMC
2	5D9–F414G–00	SELLO	1					
3	90109–068A4	PERNO	4					
4	B6H–F1552–01	GUARDABARRO	1					
5	90269–06816	REMACHE	8					
6	BBE–F1611–20	GUARDABARRO TRASERO	1					
7	90109–068B2	PERNO	2					
8	90109–068C6	PERNO	2					
9	B6H–F162R–01	GUARDABAARRO 2	1					
10	97702–50016	TORNILLO ROSCA HEMBRA	3					
11	B5D–F465B–00	TAPA, ROTOR	1					
12	B65–F465E–00	ROTOR COMPLETO	1					
13	B65–F117K–00	SOPORTE DE CERRADURA	1					
14	95022–06020	PERNO, DE BRIDA	1					
15	90183–06818	TUERCA DE RESORTE	1					
16	BBE–F843G–00	CALCOMANIA 3	2					

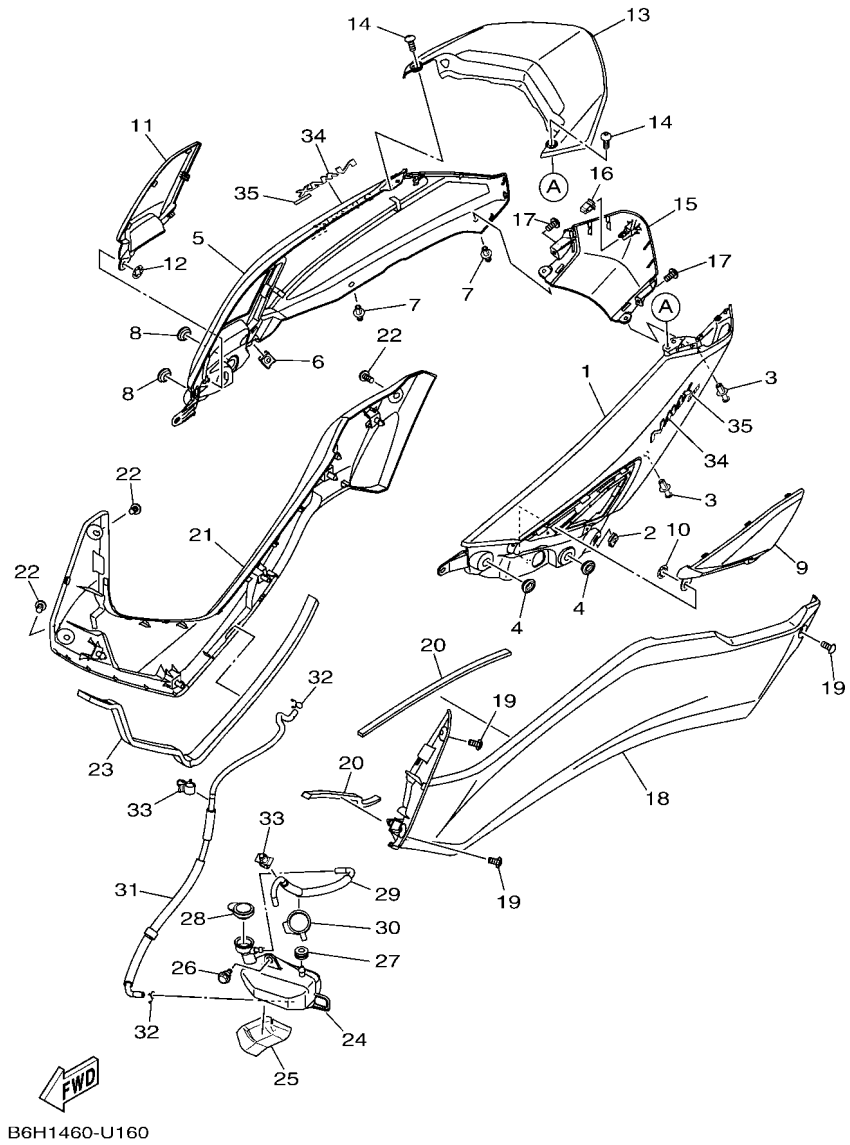

FIG. 16 CUBIERTA LATERAL

REF. Nº	CODIGO Nº	DESCRIPCION	BBE4					OBSERVACIONES
1	BBE–F1711–00–P1	CUBIERTA LATERAL 1	1					UR PARA MBL2
	BBE–F1711–00–3E	CUBIERTA LATERAL 1	1					UR PARA PGD
	BBE–F1711–00–P4	CUBIERTA LATERAL 1	1					UR PARA S3
	BBE–F1711–00–P3	CUBIERTA LATERAL 1	1					UR PARA MDBNM4
	BBE–F1711–00–P5	CUBIERTA LATERAL 1	1					UR PARA DBMC
2	90183–05807	TUERCA DE RESORTE	1					
3	90269–06816	REMACHE	2					
4	90480–01559	TAPON	2					
5	BBE–F1721–00–P1	CUBIERTA LATERAL 2	1					UR PARA MBL2
	BBE–F1721–00–3E	CUBIERTA LATERAL 2	1					UR PARA PGD
	BBE–F1721–00–P4	CUBIERTA LATERAL 2	1					UR PARA S3
	BBE–F1721–00–P3	CUBIERTA LATERAL 2	1					UR PARA MDBNM4
	BBE–F1721–00–P5	CUBIERTA LATERAL 2	1					UR PARA DBMC
6	90183–05807	TUERCA DE RESORTE	1					
7	90269–06816	REMACHE	2					
8	90480–01559	TAPON	2					
9	B6H–F171E–00	CUBIERTA LATERAL 5	1					
10	90183–06815	TUERCA DE RESORTE	1					
11	B6H–F171X–00	CUBIERTA LATERAL 6	1					
12	90183–06815	TUERCA DE RESORTE	1					
13	B6H–H4716–00	CUBIERTA DE FARO TRASERO	1					
14	97707–50016	TORNILLO	2					
15	BBE–F1651–00–P1	TAPA DE GUARDABARRO TRAS.	1					UR PARA MBL2
	BBE–F1651–00–3E	TAPA DE GUARDABARRO TRAS.	1					UR PARA PGD
	BBE–F1651–00–P4	TAPA DE GUARDABARRO TRAS.	1					UR PARA S3
	BBE–F1651–00–P3	TAPA DE GUARDABARRO TRAS.	1					UR PARA MDBNM4
	BBE–F1651–00–P5	TAPA DE GUARDABARRO TRAS.	1					UR PARA DBMC

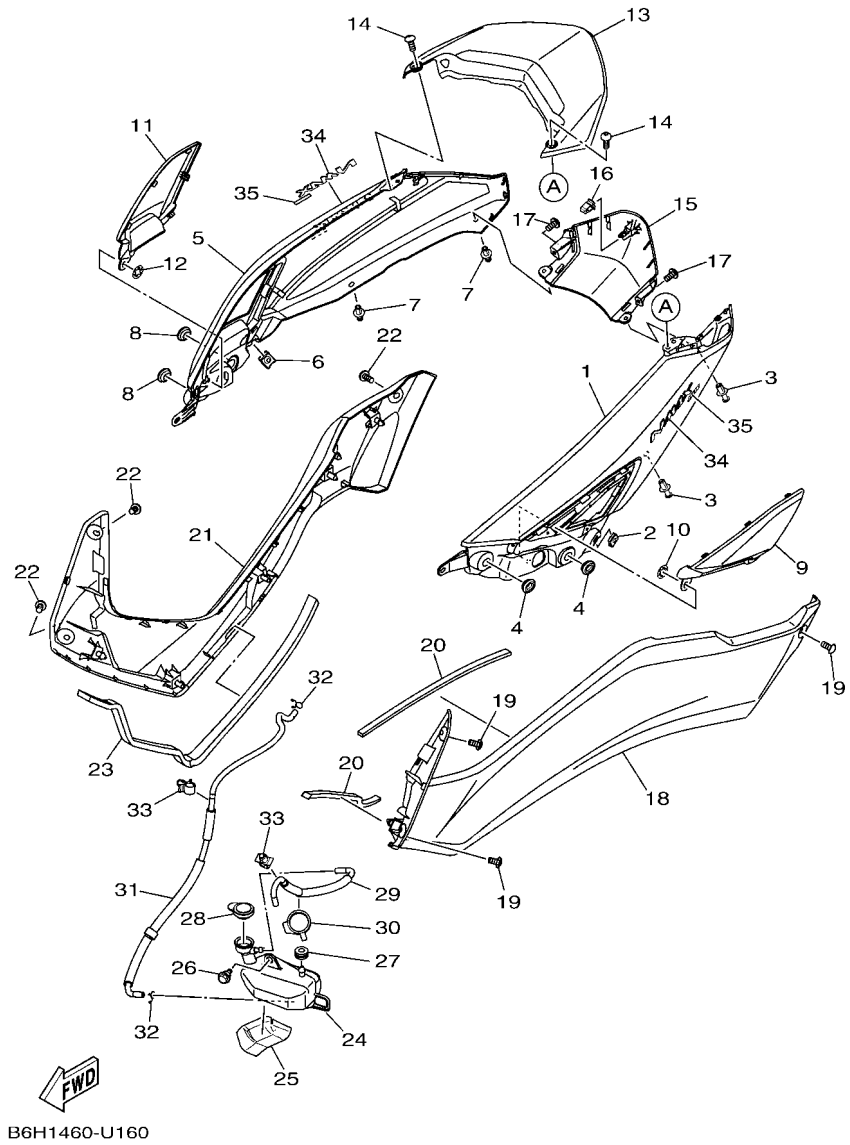

FIG. 16 CUBIERTA LATERAL

REF. Nº	CODIGO Nº	DESCRIPCION	BBE4					OBSERVACIONES
16	90464–07018	BRIDA	1					
17	97702–50016	TORNILLO ROSCA HEMBRA	2					
18	BBE–F1731–00–P0	TAPA LATERAL 3	1					SMX PARA MBL2,PGD,MDBNM4
	BBE–F1731–00–P2	TAPA LATERAL 3	1					MBL2 PARA S3,DBMC
19	90160–05810	TORNILLO REDONDO ROSCA HEMBRA	3					
20	90520–10854	EQUILIBRIO, CUBIERTA	2					
21	BBE–F1741–00–P0	TAPA LATERAL 4	1					SMX PARA MBL2,PGD,MDBNM4
	BBE–F1741–00–P2	TAPA LATERAL 4	1					MBL2 PARA S3,DBMC
22	90160–05810	TORNILLO REDONDO ROSCA HEMBRA	3					
23	90520–15817	EQUILIBRIO, CUBIERTA	1					
24	B65–F1871–00	TANQUE DE RECUPERACION	1					
25	B6H–F1746–00	AMORTIGUADOR	1					
26	90109–068B2	PERNO	1					
27	90480–14808	TAPON	1					
28	1S7–F1875–01	TAPA	1					
29	B6H–F1816–10	TUBO 1	1					
30	90464–30001	BRIDA	1					
31	B6H–F1817–10	TUBO 2	1					
32	90467–08003	PRESILLA	2					
33	90464–07805	BRIDA	2					
34	BK3–F173B–30	EMBLEMA 3D	2					UR PARA MBL2
	BK3–F173B–00	EMBLEMA 3D	2					UR PARA PGD,DBMC
	BK3–F173B–20	EMBLEMA 3D	2					UR PARA S3,MDBNM4
35	BK3–F173E–20	GRAFICO, 1	2					EXCEPT PARA PGD
	BBE–F173E–10	GRAFICO, 1	2					PARA PGD

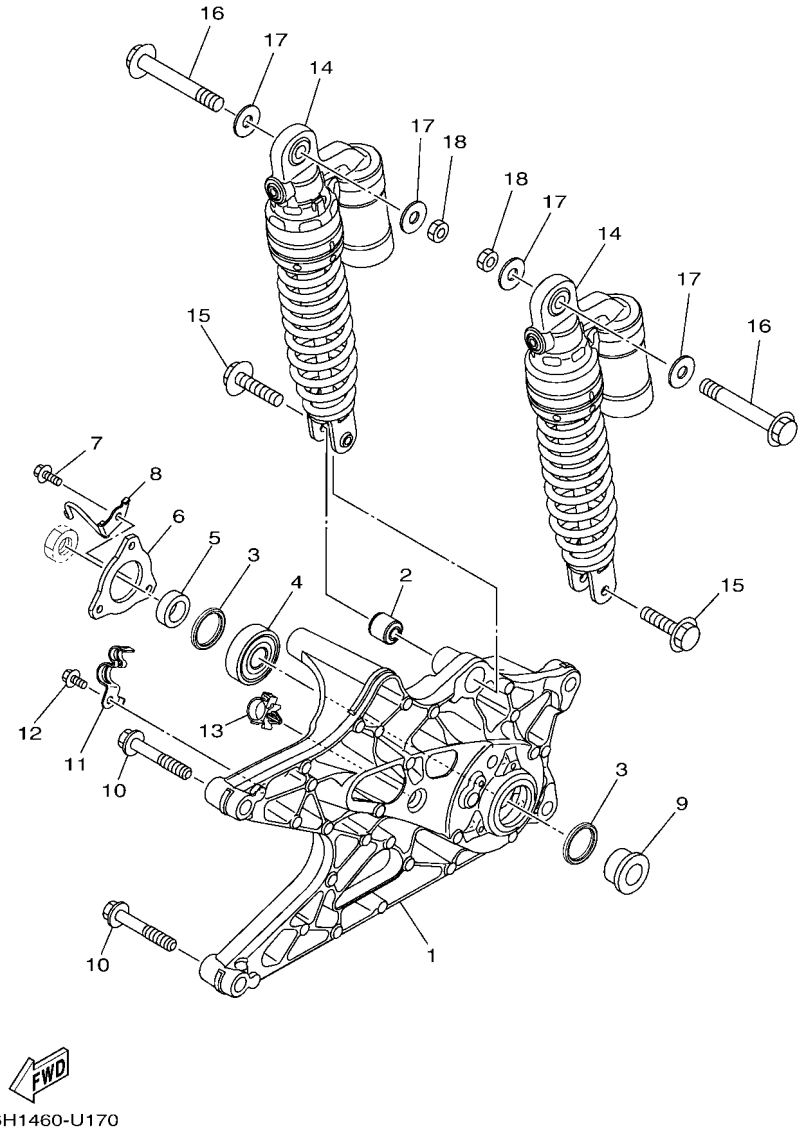

FIG. 17 BRAZO TRASERO & SUSPENSION

REF. Nº	CODIGO Nº	DESCRIPCION	BBE4					OBSERVACIONES
1	B6H–F2171–10	BRAZO POSTERIOR 1	1					
2	90388–08803	AMORTIGUADOR	1					
3	93106–28801	SELLO ACEITE	2					
4	93306–303YX	COJINETE	1					
5	90387–17807	ESPACIADOR	1					
6	2DP–F2117–10	TAPA	1					
7	95D37–06016	CERROJO, REBORDE HUECO PROFUND	3					
8	B6H–F588G–10	SOPORTE DE MANGUERA FRENO 6	1					
9	90387–17808	ESPACIADOR	1					
10	95D32–10060	CERROJO, REBORDE HUECO PROFUND	2					
11	B6H–F5886–00	SOPORTE DE MANGUERA FRENO	1					
12	95D32–06012	CERROJO, REBORDE HUECO PROFUND	1					
13	90464–16006	BRIDA	1					
14	BBB–F2210–00	AMORTIGUADOR TRASERO COMPLETO	2					
15	90105–088E8	TORNILLO	2					
16	90105–108C1	TORNILLO	2					
17	90201–10853	ARANDELA PLANA	4					
18	95302–10600	TUERCA	2					

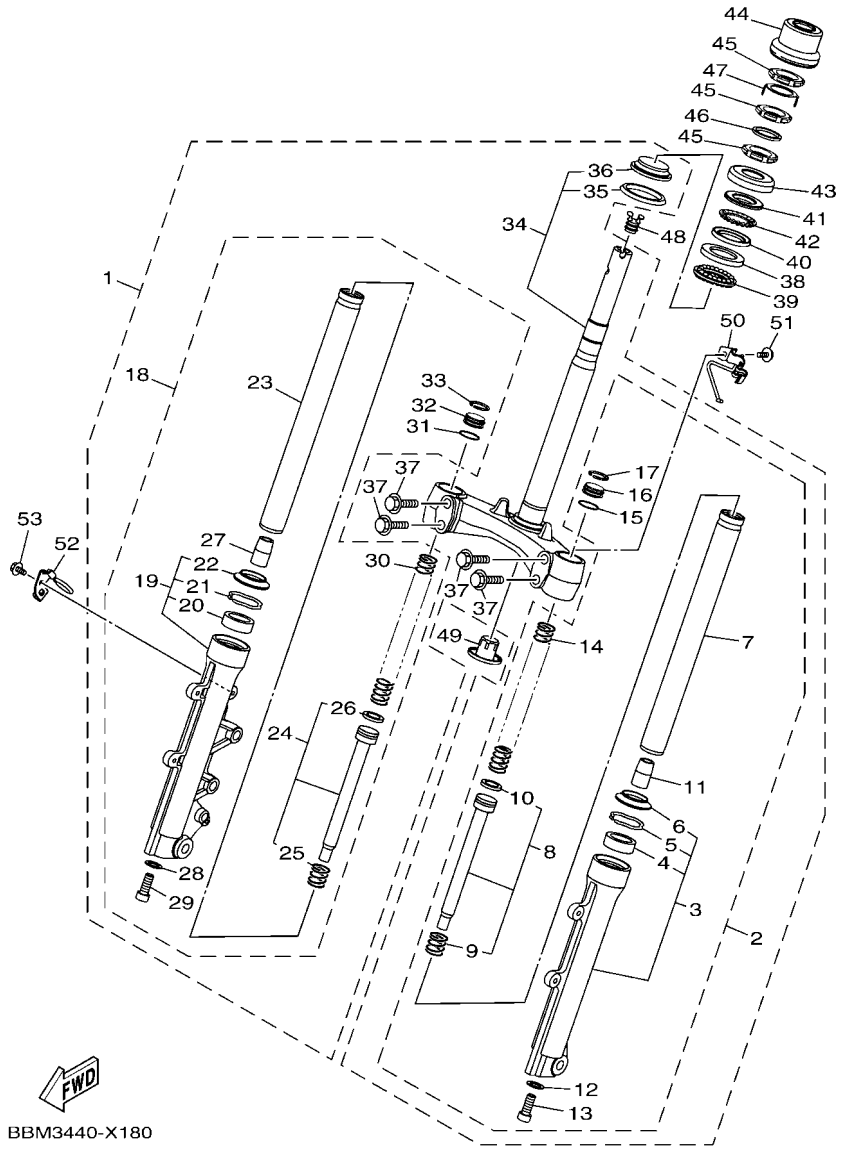

FIG. 18 DIRECCION

REF. Nº	CODIGO Nº	DESCRIPCION	BBE4					OBSERVACIONES
1	B6H–F3100–10	HORQUILLA DELANTERA COMPLETA	1					
2	B6H–F3102–00	.HORQUILLA DELANTERA COMPL.(MI)	1					
3	2DP–F3126–00	..TUBO EXTERIOR (IZQUIERDO)	1					
4	3HB–F3145–00	...RETEN DE ACEITE	1					
5	3V3–F3156–00	...ANILLO DE ENGANCHE	1					
6	3HB–F3144–00	...GUARDAPOLVO	1					
7	2DP–F3110–00	..TUBO INTERIOR COMPLETO 1	1					
8	2DP–F3170–00	..CILINDRO COMPL DE HORQ DELANT	1					
9	2K5–23152–00	...RESORTE DE SUBENSAMBLE	1					
10	2DP–F3157–00	...ANILLO DEL PISTON	1					
11	2DP–F3173–00	..VASTAGO AHUSADO	1					
12	2BU–F3158–00	..EMPAQUE	1					
13	278–F3181–50	..TORNILLO CABEZAHEXAGONAL	1					
14	B6H–F3141–00	..RESORTE HORQUILLA DELANT.	1					
15	3Y6–23114–00	..EMPAQUE	1					
16	2DP–F3111–00	..PERNO DE TAPA	1					
17	2DP–F3153–00	..ANILLO DE ENGANCHE	1					
18	B6H–F3103–00	.HORQUILLA DELANTERA COMPL.(MD)	1					
19	2DP–F3136–00	..TUBO EXTERIOR 2	1					
20	3HB–F3145–00	...RETEN DE ACEITE	1					
21	3V3–F3156–00	...ANILLO DE ENGANCHE	1					
22	3HB–F3144–00	...GUARDAPOLVO	1					
23	2DP–F3110–00	..TUBO INTERIOR COMPLETO 1	1					
24	2DP–F3170–00	..CILINDRO COMPL DE HORQ DELANT	1					
25	2K5–23152–00	...RESORTE DE SUBENSAMBLE	1					
26	2DP–F3157–00	...ANILLO DEL PISTON	1					
27	2DP–F3173–00	..VASTAGO AHUSADO	1					

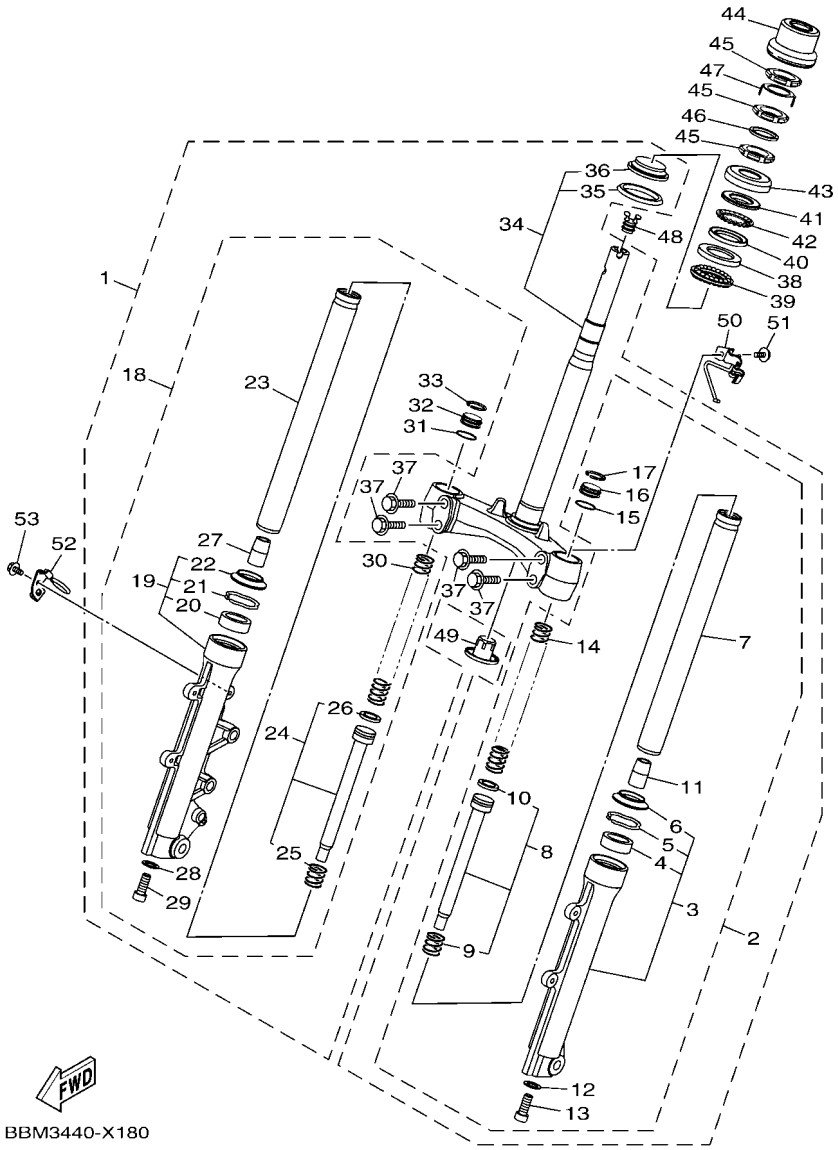

FIG. 18 DIRECCION

REF. Nº	CODIGO Nº	DESCRIPCION	BBE4					OBSERVACIONES
28	2BU–F3158–00	..EMPAQUE	1					
29	278–F3181–50	..TORNILLO CABEZAHEXAGONAL	1					
30	B6H–F3141–00	..RESORTE HORQUILLA DELANT.	1					
31	3Y6–23114–00	..EMPAQUE	1					
32	2DP–F3111–00	..PERNO DE TAPA	1					
33	2DP–F3153–00	..ANILLO DE ENGANCHE	1					
34	B6H–F2403–00	.PLATINA INFERIOR COMPLETA	1					
35	B63–F3462–00	..SELLO PARA POLVO	1					
36	2TD–F3875–00	..COJINETE	1					
37	5YW–F3346–10	.PERNO 1	4					
38	1KL–F3412–10	PISTA DE BOLAS 2	1					
39	5VL–F341E–10	RETEN DE COJINETE	1					
40	4RT–F3412–10	PISTA DE BOLAS 2	1					
41	4RT–F3411–10	PISTA DE BOLAS 1	1					
42	1P6–F341E–10	RETEN DE COJINETE	1					
43	3AY–F3416–00	CUBIERTA DE BASE DE BOLA 2	1					
44	B65–F3415–00	CUBIERTA DE PISTA DE BOLAS 1	1					
45	90179–25810	TUERCA	3					
46	90202–26142	ARANDELA DE PLANA	1					
47	1SK–F3418–00	ARANDELA ESPECIAL	1					
48	B6H–F312G–00	TAPON	1					
49	B65–F3123–00	CUBIERTA INFERIOR	1					
50	B6H–F5875–00	SOPORTE DE MANGUERA FRENO 1	1					
51	95D02–06012	CERROJO, REBORDE HUECO PROFUND	1					
52	B6H–F5876–00	SOPORTE DE MANGUERA FRENO 2	1					
53	95D02–06012	CERROJO, REBORDE HUECO PROFUND	1					

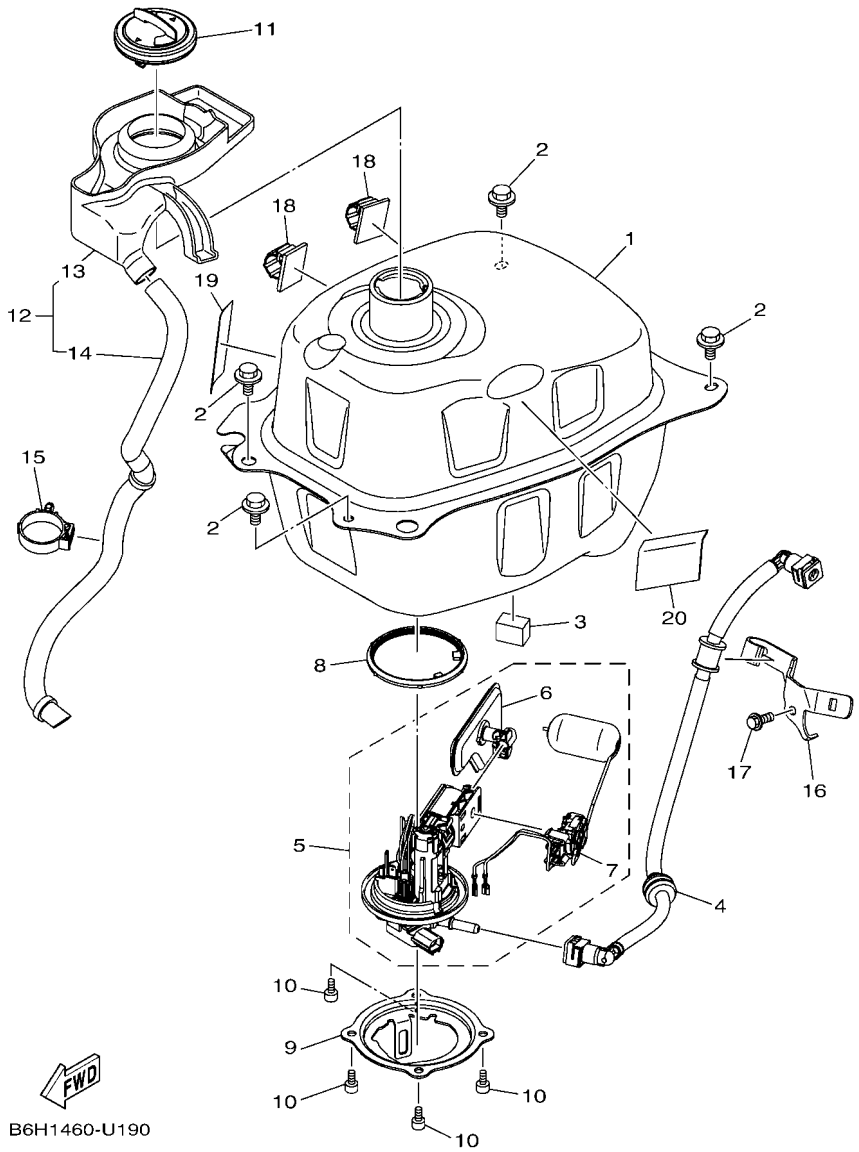

FIG. 19 DEPOSITO DE COMBUSTIBLE

REF. Nº	CODIGO Nº	DESCRIPCION	BBE4					OBSERVACIONES
1	BBE–F4110–01	DEPOSITO DE COMBUSTIBLE COMP.	1					
2	90119–068B7	TORNILLO CON ARANDELA	4					
3	90520–15803	EQUILIBRIO, CUBIERTA	1					
4	B6H–E3971–00	ANILLO DE ESPACIADOR	1					
5	B6H–E3907–01	BOMBA DE COMBUSTIBLE COMPLETA	1					
6	54P–E3915–00	.FILTRO	1					
7	BK6–H5752–00	.UNIDAD TRANSM. MED. COMBUST.	1					
8	54P–F414G–10	SELLO	1					
9	B6H–F4491–00	SOPORTE BOMBA COMBUSTIBLE	1					
10	91312–05010	TORNILLO ALLEN	4					
11	B6H–F4610–01	TAPA COMPLETA	1					
12	B6H–F414A–01	CUBIERTA DE LLENADOR	1					
13	B6H–F4217–00	.CUBIERTA	1					
14	B6H–F4318–01	.TUBO DE REBOSAMIENTO	1					
15	90464–30001	BRIDA	1					
16	B6H–F419A–10	SOSTEN	1					
17	95E37–06012	CERROJO, REBORDE HUECO PROFUND	1					
18	90464–14002	BRIDA	2					
19	5D9–F414G–00	SELLO	1					
20	5TP–F139X–00	AMORTIGUADOR	1					

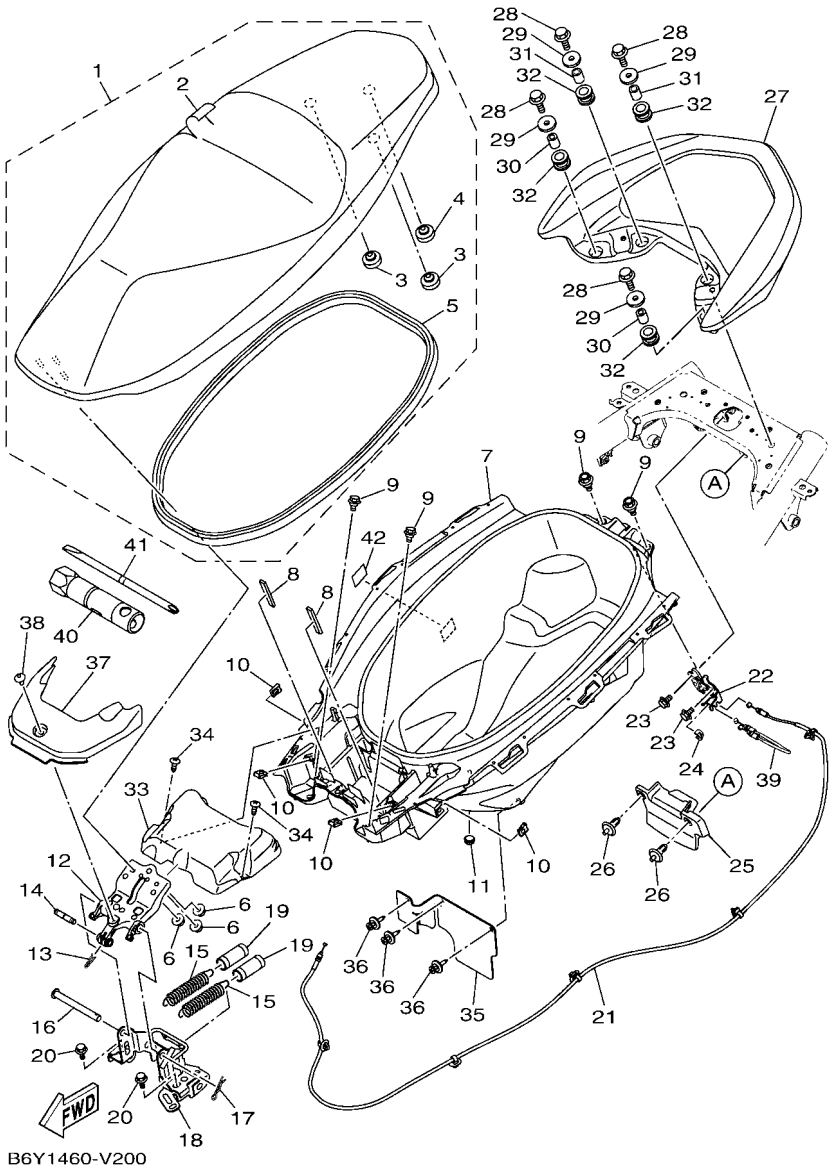

FIG. 20 ASIENTO

REF. Nº	CODIGO Nº	DESCRIPCION	BBE4					OBSERVACIONES
1	BBE–F4730–00	SILLIN DOBLE COMPLETO	1					
2	BBE–F470F–00	.FUNDADE SILLIN	1					
3	5BP–F4741–00	.COJIN DE ASIENTO	2					
4	45D–F4741–00	.COJIN DE ASIENTO	1					
5	B6H–F475M–00	.SELLO	1					
6	95702–06500	TUERCA DE BRIDA	3					
7	BBE–F473R–00	CAJA 1	1					
8	90520–04806	EQUILIBRIO, CUBIERTA	2					
9	90109–068B2	PERNO	4					
10	90183–05807	TUERCA DE RESORTE	4					
11	4US–F6199–00	TAPON	1					
12	B6H–F4769–00	BISAGRA DE ASIENTO	1					
13	90468–08086	PRESILLA	1					
14	B6H–F4811–00	TAPON	1					
15	90506–23815	RESORTE DE TENSION	2					
16	B74–F4727–00	PASADOR ACCESORIO DE ASIENTO	1					
17	90468–18121	PRESILLA	1					
18	B6H–F472A–00	BLOQUEO DE BATERIA	1					
19	B6H–F247C–00	TUBO 3	2					
20	90119–06212	TORNILLO CON ARANDELA	2					
21	B6H–F478E–10	CABLE	1					
22	B65–F4780–00	CERRADURA SILLIN COMPLETO	1					
23	95E32–06012	CERROJO, REBORDE HUECO PROFUND	2					
24	1S7–F4768–00	TOPE	1					
25	B6H–F472T–01	CUBIERTA, ASIENTO DE CIERRE	1					
26	90269–06816	REMACHE	2					
27	BBE–F4773–00–P1	MANIJA DE ASIENTO	1					MBL2

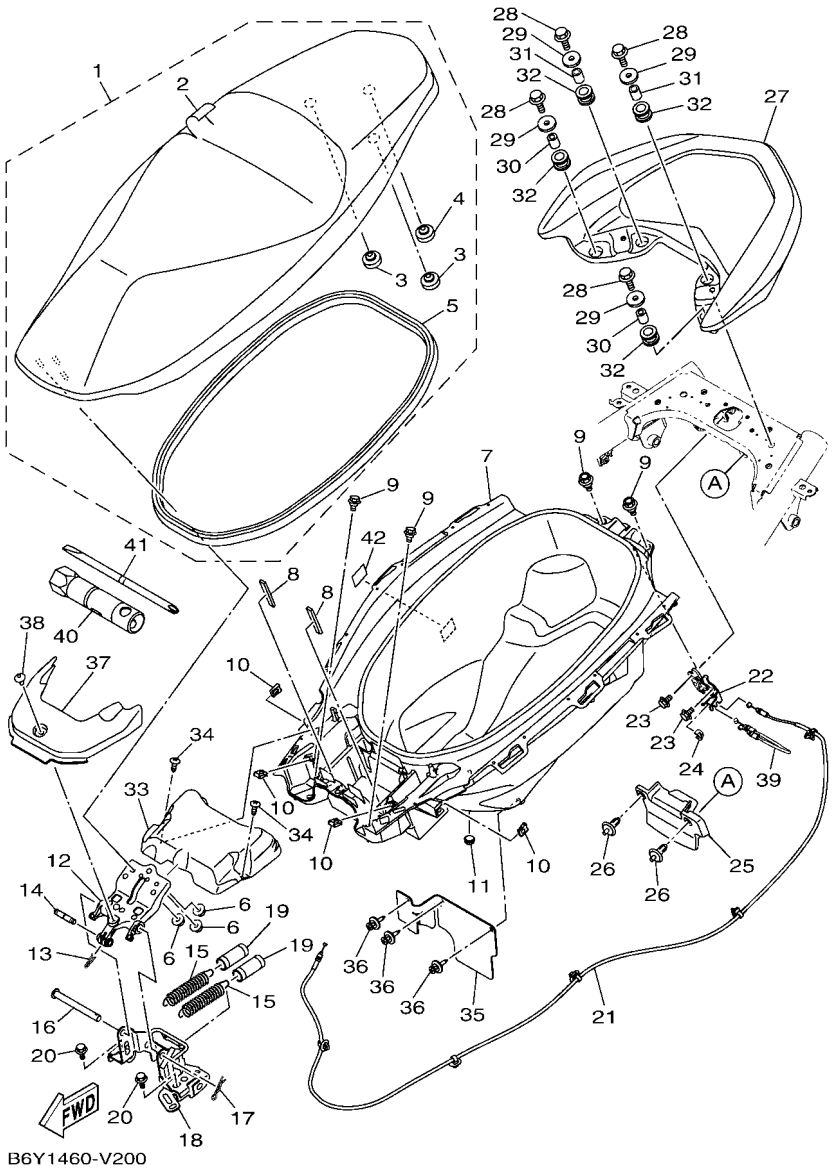

FIG. 20 ASIENTO

REF. Nº	CODIGO Nº	DESCRIPCION	BBE4					OBSERVACIONES
28	95D32–08035	CERROJO, REBORDE HUECO PROFUND	4					
29	90201–08884	ARANDELA PLANA	4					
30	90387–08847	ESPACIADOR	2					
31	90387–10867	ESPACIADOR	2					
32	90480–19802	TAPON	4					
33	B6H–H2129–11	CUBIERTA DE BATERIA	1					
34	97707–50012	TORNILLO	2					
35	B6H–F1621–10	CHARNELA	1					
36	90269–06812	REMACHE	3					
37	B6H–F842N–00	CUBIERTA 2	1					
38	90111–05816	TORNILLO	1					
39	B6H–F479D–00	CABLE, CERRADURA SILLIN 2	1					
40	2DP–F814F–00	CAJA	1					
41	3AY–F8152–00	CONDUCTOR	1					
42	BK3–F1668–00	ETIQUETA DE FRANJA	1					

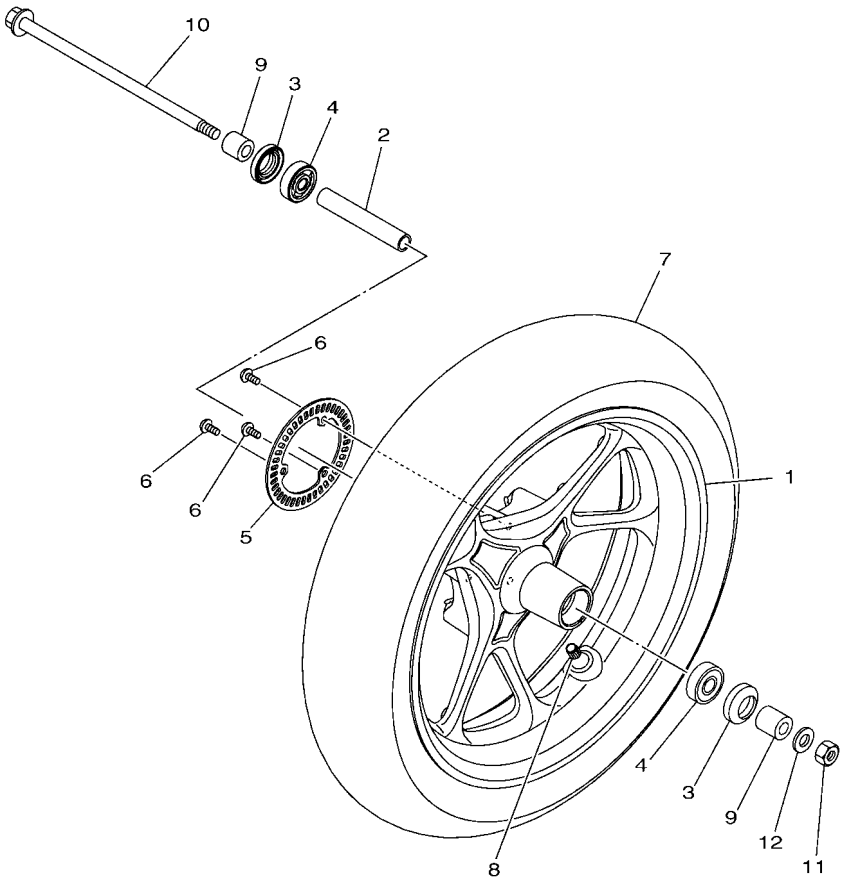

B6H1460-U210

FIG. 21 RUEDA DELANTERA

REF. Nº	CODIGO Nº	DESCRIPCION	BBE4					OBSERVACIONES
1	B6H–F5168–00–33	RUEDA FUNDIDA DELANTERA	1					YB EXCEPT PARA S3
	B6H–F5168–00–P3	RUEDA FUNDIDA DELANTERA	1					MNYM3 PARA S3
2	90387–10839	ESPACIADOR	1					
3	93106–20816	SELLO ACEITE	2					
4	93306–300YN	COJINETE	2					
5	2DP–F517G–00	ROTOR DE SENSOR	1					
6	90149–05030	TORNILLO DE REGLAJE	3					
7	94111–13803	NEUMATICO (110/70-13M/C 48P)	1					INOUE
8	93900–00824	VALVULA	1					
9	90387–10277	ESPACIADOR	2					
10	2DP–F5181–10	EJE DE LA RUEDA	1					
11	90185–10012	TUERCA AUTOBLOCANTE	1					
12	90201–10831	ARANDELA PLANA	1					

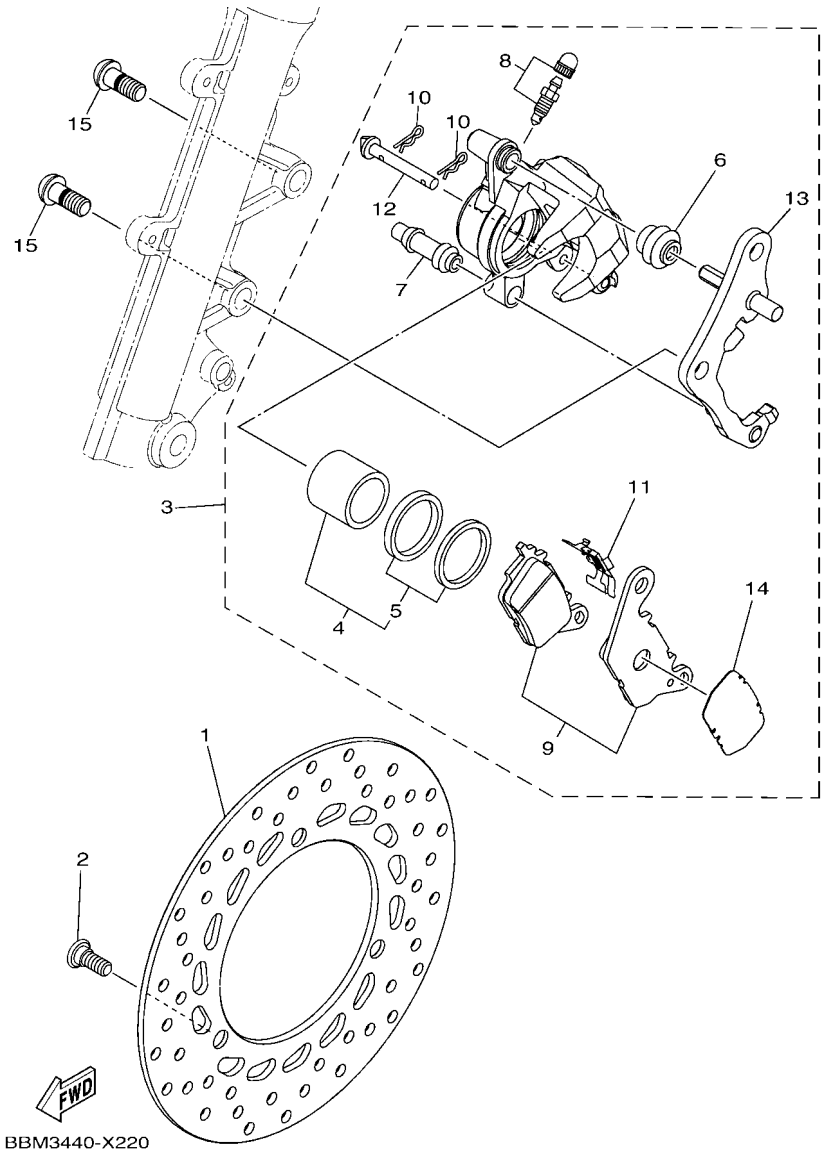

FIG. 22 CALIBRE FRENO DELANTERA

REF. Nº	CODIGO Nº	DESCRIPCION	BBE4					OBSERVACIONES
1	2DP–F582U–00	DISCO DE FRENO (DERECHO)	1					
2	90109–08232	PERNO	3					
3	B6H–F580U–00	CALIBRE COMPLETO (DERECHO)	1					
4	2BM–F5802–00	.PISTON COMPLETO PINZA	1					
5	5YP–F5803–50	..JUEGO DE RETENES DE PINZA	1					
6	2BM–F5917–00	.FUNDA DE CALIBRE	1					
7	5YP–F5937–00	.FUNDA	1					
8	4C9–W0048–00	.CJTO TORNILLO DE PURGA	1					
9	2DP–F5805–00	.JUEGO DE COJIN DE FRENO	1					
10	5YP–F5925–01	.PRESILLA	2					
11	2BM–F5919–00	.SOPORTE DE PASTILLAS	1					
12	5YP–F5924–00	.PASADOR	1					
13	2DP–F5920–00	.SOPORTE	1					
14	B8A–F5827–00	.CUNA DE CALIBRE	1					
15	90149–10805	TORNILLO DE REGLAJE	2					

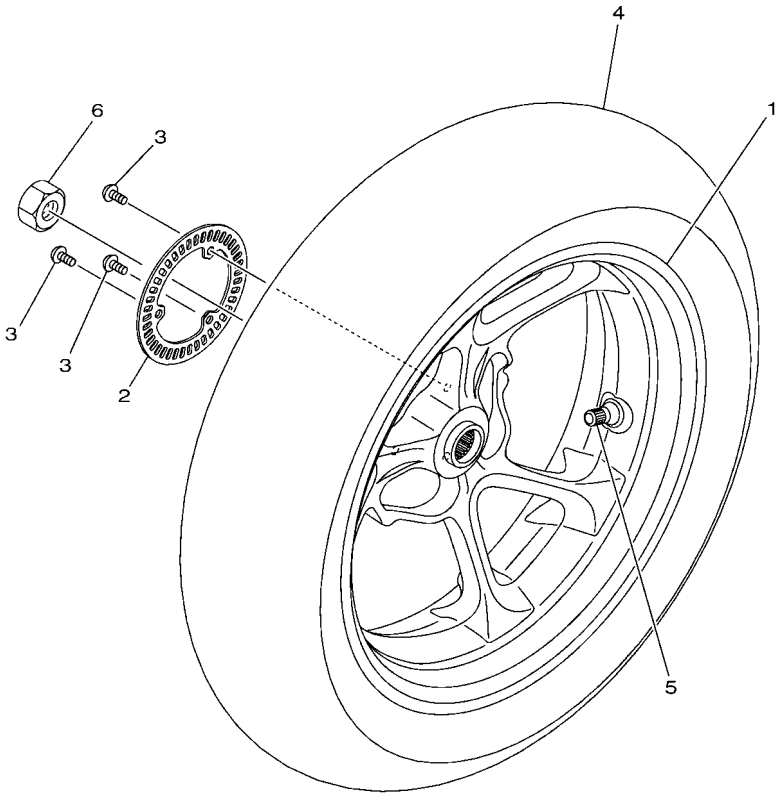

B6H1460-U230

FIG. 23 RUEDA TRASERA

REF. Nº	CODIGO Nº	DESCRIPCION	BBE4					OBSERVACIONES
1	B6H–F5338–00–33	RUEDA FUNDIDA TRASERA	1					YB EXCEPT PARA S3
	B6H–F5338–00–P3	RUEDA FUNDIDA TRASERA	1					MNYM3 PARA S3
2	2DP–F517G–00	ROTOR DE SENSOR	1					
3	90149–05030	TORNILLO DE REGLAJE	3					
4	94113–13809	NEUMATICO (130/70-13M/C 63P)	1					INOUE
5	93900–00824	VALVULA	1					
6	90185–16800	TUERCA AUTOBLOCANTE	1					

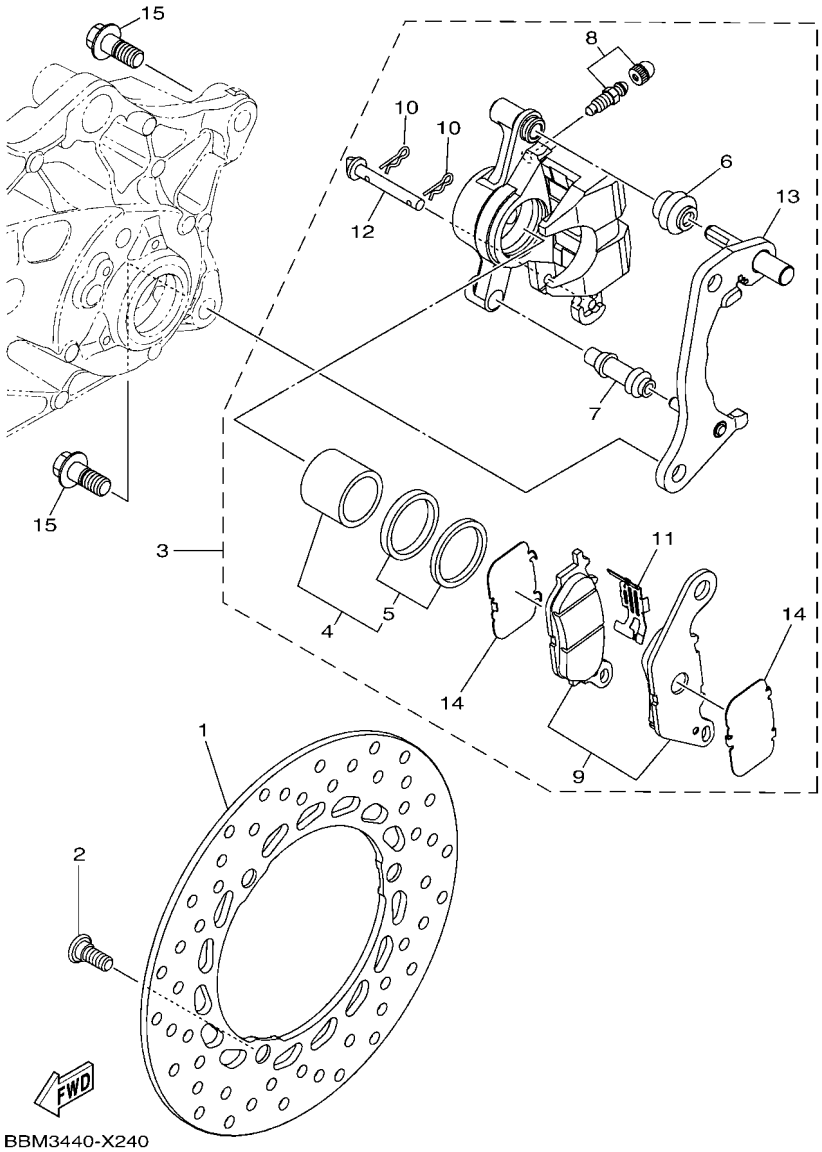

FIG. 24 CALIBRE FRENO TRASERA

REF. Nº	CODIGO Nº	DESCRIPCION	BBE4					OBSERVACIONES
1	2DP–F582W–00	DISCO DE FRENO TRASEROS 2	1					
2	90109–08232	PERNO	3					
3	B6H–F580W–00	CALIBRE COMPLETO TRASEROS 2	1					
4	5P0–F5802–00	.PISTON COMPLETO PINZA	1					
5	5YP–F5803–50	..JUEGO DE RETENES DE PINZA	1					
6	5YP–F5917–00	.FUNDA DE CALIBRE	1					
7	5YP–F5937–00	.FUNDA	1					
8	4C9–W0048–00	.CJTO TORNILLO DE PURGA	1					
9	B6H–F5805–00	.JUEGO DE COJIN DE FRENO	1					
10	5YP–F5925–01	.PRESILLA	2					
11	5P0–F5919–01	.SOPORTE DE PASTILLAS	1					
12	5YP–F5924–00	.PASADOR	1					
13	2DP–F5920–50	.SOPORTE	1					
14	5P0–F5827–00	.CUNA DE CALIBRE	2					
15	95812–10030	TORNILLO DE REBORDE	2					

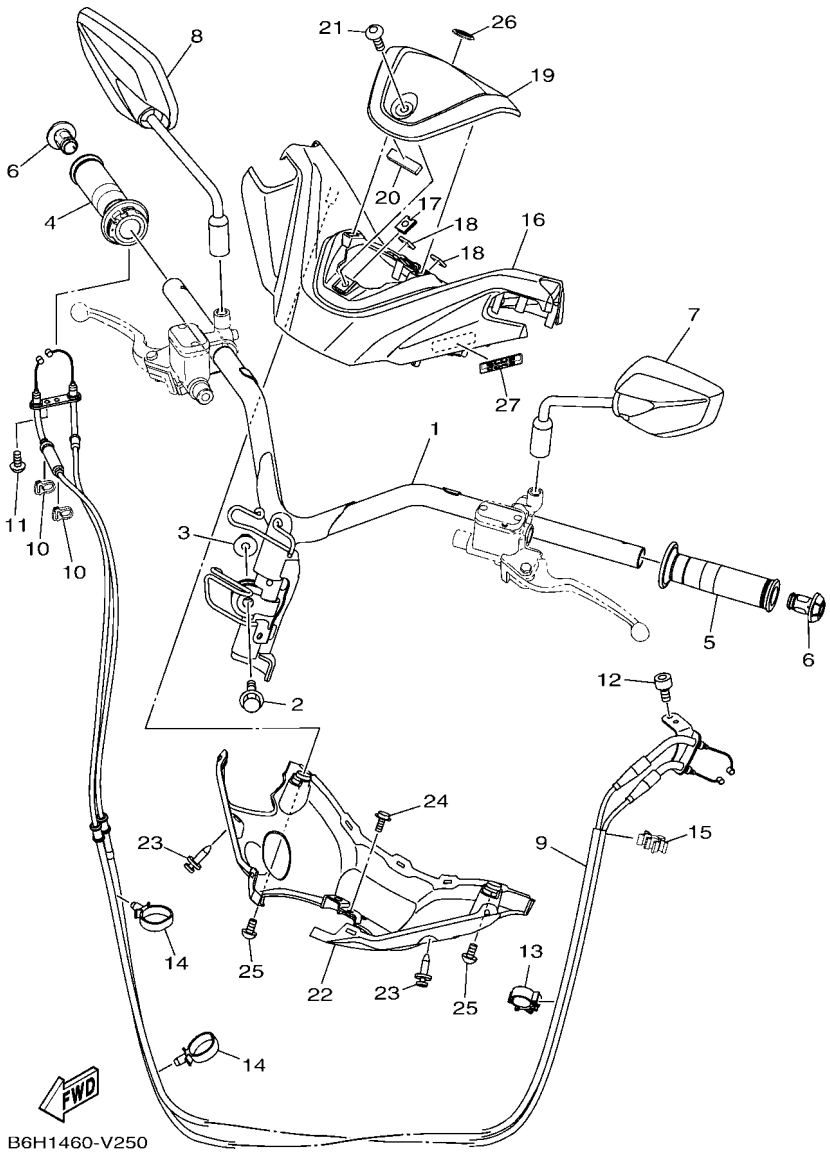

FIG. 25 MANILLAR & CABLE

REF. Nº	CODIGO Nº	DESCRIPCION	BBE4					OBSERVACIONES
1	B6H–F6110–01	MANUBRIO COMPLETE	1					
2	90105–108B0	TORNILLO	1					
3	90185–10011	TUERCA AUTOBLOCANTE	1					
4	B6H–F6240–00	EMPUNADURA COMPLETA	1					
5	2DP–F6241–00	EMPUNADURA	1					
6	2PH–F6246–00	EXTREMO DE EMPUNADURA	2					
7	2DP–F6280–10	ESPEJO COMPLETO (IZQUIERDO)	1					
8	2DP–F6290–10	ESPEJO COMPLETO (DERECHO)	1					
9	B6H–F6301–10	CABLE DE ACELERADOR COMPLETO	1					
10	90464–08009	BRIDA	2					
11	92017–05016	PERNO	1					
12	91312–05010	TORNILLO ALLEN	2					
13	90464–16808	BRIDA	1					
14	90464–24230	BRIDA	2					
15	90464–07807	BRIDA	1					
16	B6H–F6143–00	CUBIERTA DE MANUBRIO SUPERIOR1	1					
17	90183–06818	TUERCA DE RESORTE	1					
18	90520–02849	EQUILIBRIO, CUBIERTA	2					
19	BBE–F6219–00–P0	EMBLEMA	1					MNM3
20	90520–02014	EQUILIBRIO, CUBIERTA	1					
21	90149–06104	TORNILLO DE REGLAJE	1					
22	B6H–F6144–00	CUBIERTA DE MANUBRIO INFERIOR1	1					
23	90269–06816	REMACHE	2					
24	90159–05032	TORNILLO CON VALONA	1					
25	90160–05014	TORNILLO REDONDO ROSCA HEMBRA	2					
26	BK3–F1737–00	EMBLEMA	1					
27	BK3–F1737–10	EMBLEMA	1					

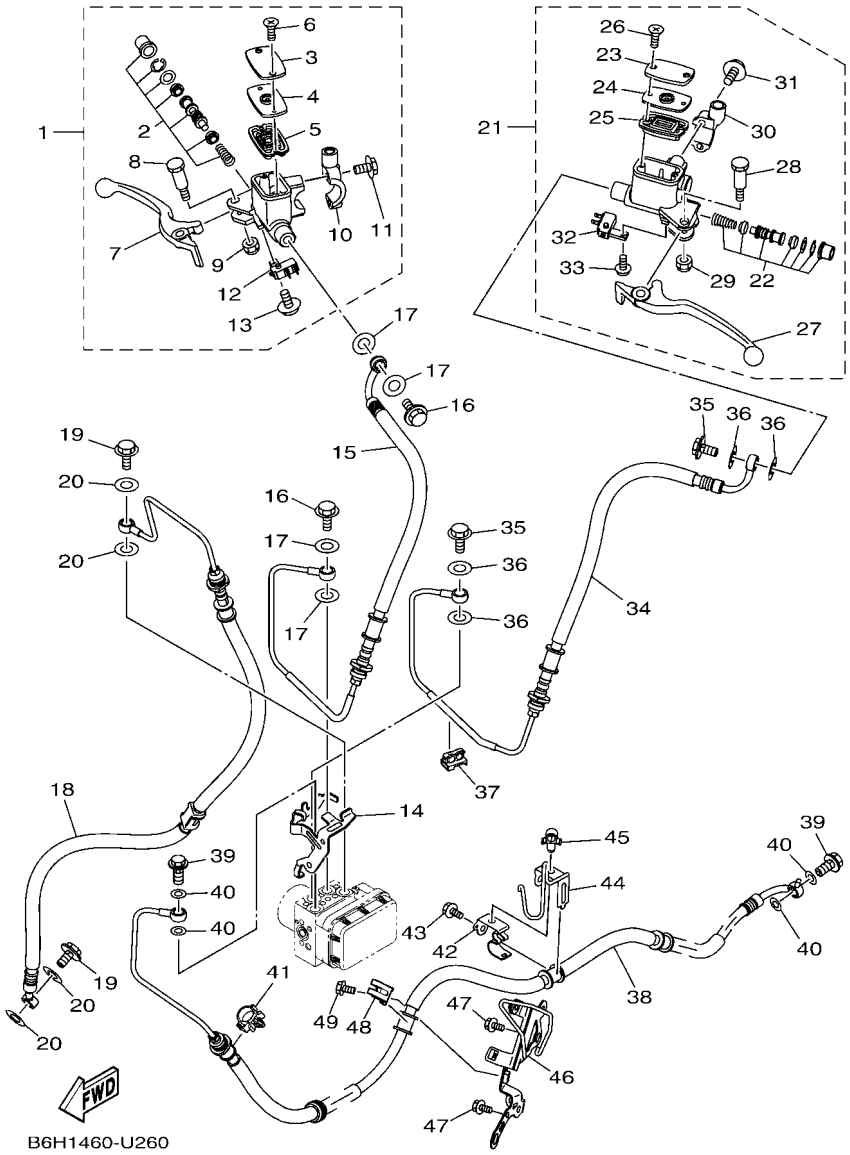

FIG. 26 CILINDRO MAESTRO DELANTERO

REF. Nº	CODIGO Nº	DESCRIPCION	BBE4					OBSERVACIONES
1	B6H–F583T–00	CILINDRO MAESTRO COMPLETO	1					
2	2DP–F5807–00	.JUEGO DE CILINDRO MAESTRO	1					
3	2DP–F5852–00	.TAPA DE TANQUE DE RESERVA	1					
4	5HV–F585B–10	.PLACA, DIAFRAGMA	1					
5	5HV–F5854–10	.EMPAQUE,DIAFRAGMA	1					
6	98707–04012	.TORNILLO DE CABEZA PLANA	2					
7	2DP–H3922–00	.PALANCA 2	1					
8	2DP–F589F–00	.PERNO DE PALANCA	1					
9	95602–06100	.TUERCA AUTOBLOCANTE	1					
10	2DP–F5867–10	.SOPORTE DE CILINDRO MAESTRO	1					
11	1S9–F6332–00	.TORNILLO	2					
12	B6H–H3980–00	.INTERRUP. DE PARADA DELANTERO	1					
13	97602–04312	.TORNILLO CON RONDONA	1					
14	B6H–F6257–10	TOPE	1					
15	B6H–F5872–00	MANGUERA DE FRENO 1	1					
16	90401–10812	PERNO DE UNION	2					
17	90201–10118	ARANDELA PLANA	4					
18	B6H–F5873–00	MANGUERA DE FRENO 2	1					
19	90401–10812	PERNO DE UNION	2					
20	90201–10118	ARANDELA PLANA	4					
21	B6H–F583V–00	CILINDRO, MAESTRO TRASERO	1					
22	2DP–F5807–10	.JUEGO DE CILINDRO MAESTRO	1					
23	2DP–F5852–00	.TAPA DE TANQUE DE RESERVA	1					
24	5HV–F585B–10	.PLACA, DIAFRAGMA	1					
25	5HV–F5854–10	.EMPAQUE,DIAFRAGMA	1					
26	98707–04012	.TORNILLO DE CABEZA PLANA	2					
27	2DP–H3912–00	.PALANCA 1	1					

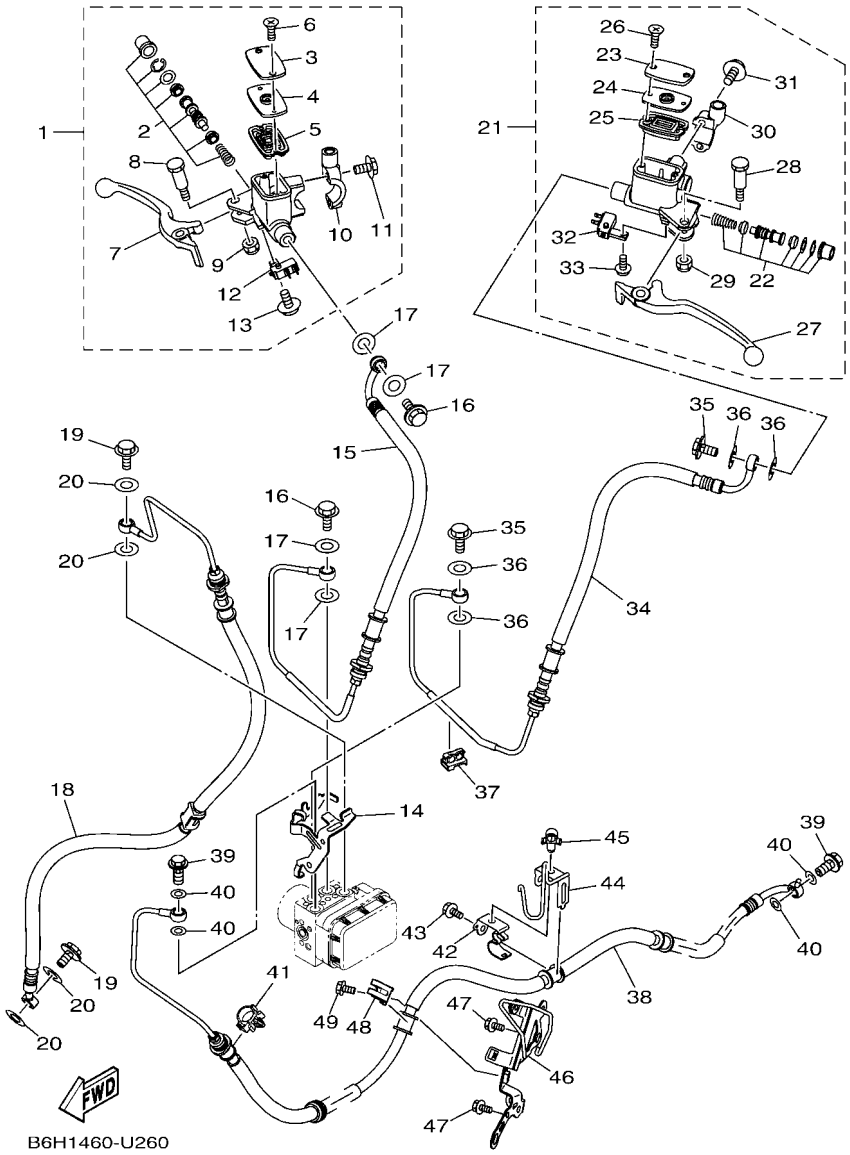

FIG. 26 CILINDRO MAESTRO DELANTERO

REF. Nº	CODIGO Nº	DESCRIPCION	BBE4					OBSERVACIONES
28	2DP–F589F–00	.PERNO DE PALANCA	1					
29	95602–06100	.TUERCA AUTOBLOCANTE	1					
30	2DP–F5867–00	.SOPORTE DE CILINDRO MAESTRO	1					
31	1S9–F6332–00	.TORNILLO	2					
32	B6H–H2530–00	.INTERRUPTOR DE PARADA COMPLETO	1					
33	97602–04312	.TORNILLO CON RONDONA	1					
34	B6H–F5874–00	MANGUERA DE FRENO	1					
35	90401–10812	PERNO DE UNION	2					
36	90201–10118	ARANDELA PLANA	4					
37	90464–07014	BRIDA	1					
38	B6H–F581J–10	MANGUERA, DE FRENO 4	1					
39	90401–10812	PERNO DE UNION	2					
40	90201–10118	ARANDELA PLANA	4					
41	90464–16808	BRIDA	1					
42	B6H–F5887–00	SOPORTE DE MANGUERA FRENO	1					
43	95D02–06012	CERROJO, REBORDE HUECO PROFUND	1					
44	B6H–F5522–00	SOSTEN	1					
45	90464–07805	BRIDA	1					
46	B6H–F194U–00	SOPORTE FIJACION BOBINA	1					
47	95E32–06012	CERROJO, REBORDE HUECO PROFUND	2					
48	B6H–F587A–00	SOPORTE DE MANGUERA FRENO	1					
49	95E32–06012	CERROJO, REBORDE HUECO PROFUND	1					

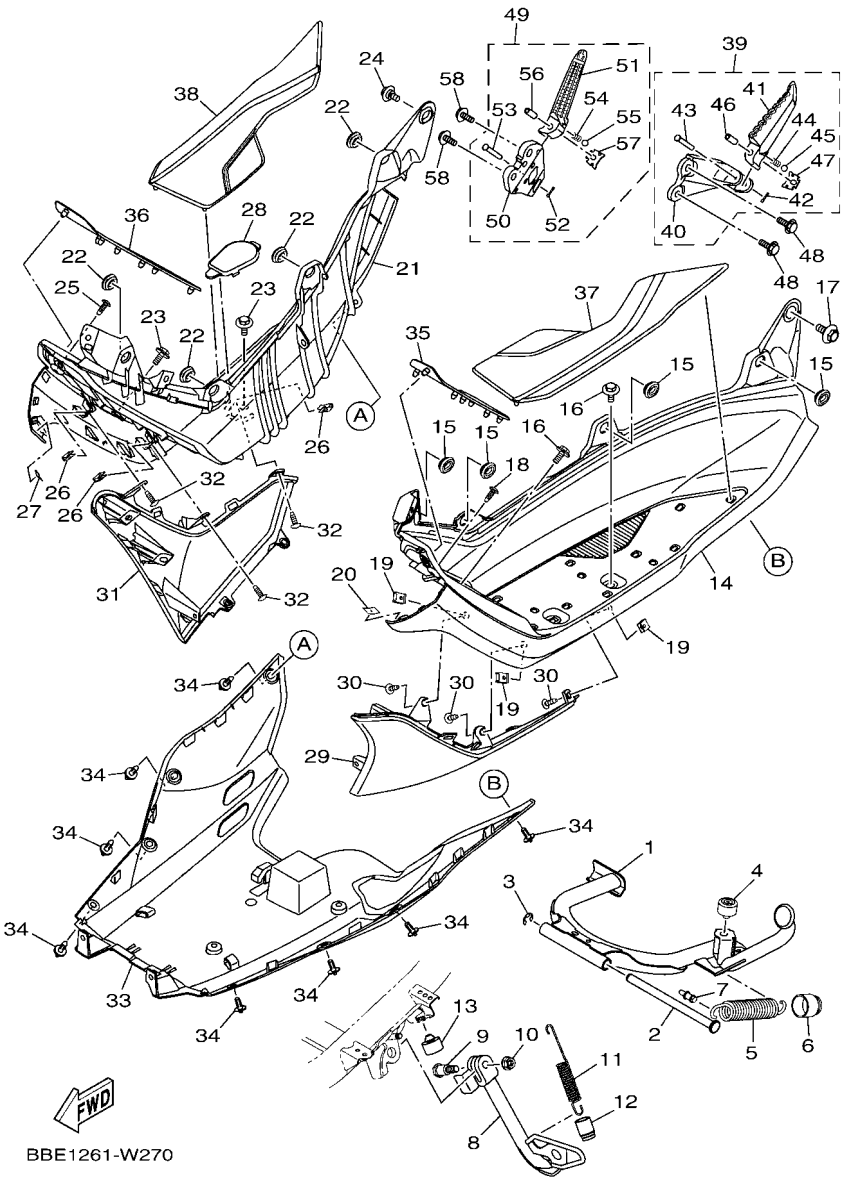

FIG. 27 SOPORTE & APOYAPIE

REF. Nº	CODIGO Nº	DESCRIPCION	BBE4					OBSERVACIONES
1	BBE–F7111–00	PUNTAL PRINCIPAL	1					
2	B6H–F7112–00	EJE DE PUNTAL PRINCIPAL	1					
3	99002–09600	PRESILLA REDONDA	1					
4	54P–F7114–00	TOPE DE PUNTAL PRINCIPAL	1					
5	90506–40806	RESORTE DE TENSION	1					
6	B6H–F247A–00	TUBO 1	1					
7	1LB–F7254–00	GANCHO	1					
8	BBE–F7311–00	PUNTAL LATERAL	1					
9	B65–F7217–00	PERNO.	1					
10	95602–10200	TUERCA DE AUTO-CIERRE	1					
11	90506–20818	RESORTE DE TENSION	1					
12	B6H–F247B–00	TUBO 2	1					
13	54P–F7114–00	TOPE DE PUNTAL PRINCIPAL	1					
14	B6H–F7481–00	TABLERO DE APOYAPIE	1					
15	90480–01559	TAPON	4					
16	90119–06051	TORNILLO CON ARANDELA	2					
17	90109–068B2	PERNO	1					
18	97702–50016	TORNILLO ROSCA HEMBRA	1					
19	90183–05807	TUERCA DE RESORTE	3					
20	90520–02849	EQUILIBRIO, CUBIERTA	1					
21	B6H–F7488–00	TABLERO DE APOYAPIE 2	1					
22	90480–01559	TAPON	4					
23	90119–06051	TORNILLO CON ARANDELA	2					
24	90109–068B2	PERNO	1					
25	97702–50016	TORNILLO ROSCA HEMBRA	1					
26	90183–05807	TUERCA DE RESORTE	3					
27	90520–02849	EQUILIBRIO, CUBIERTA	1					

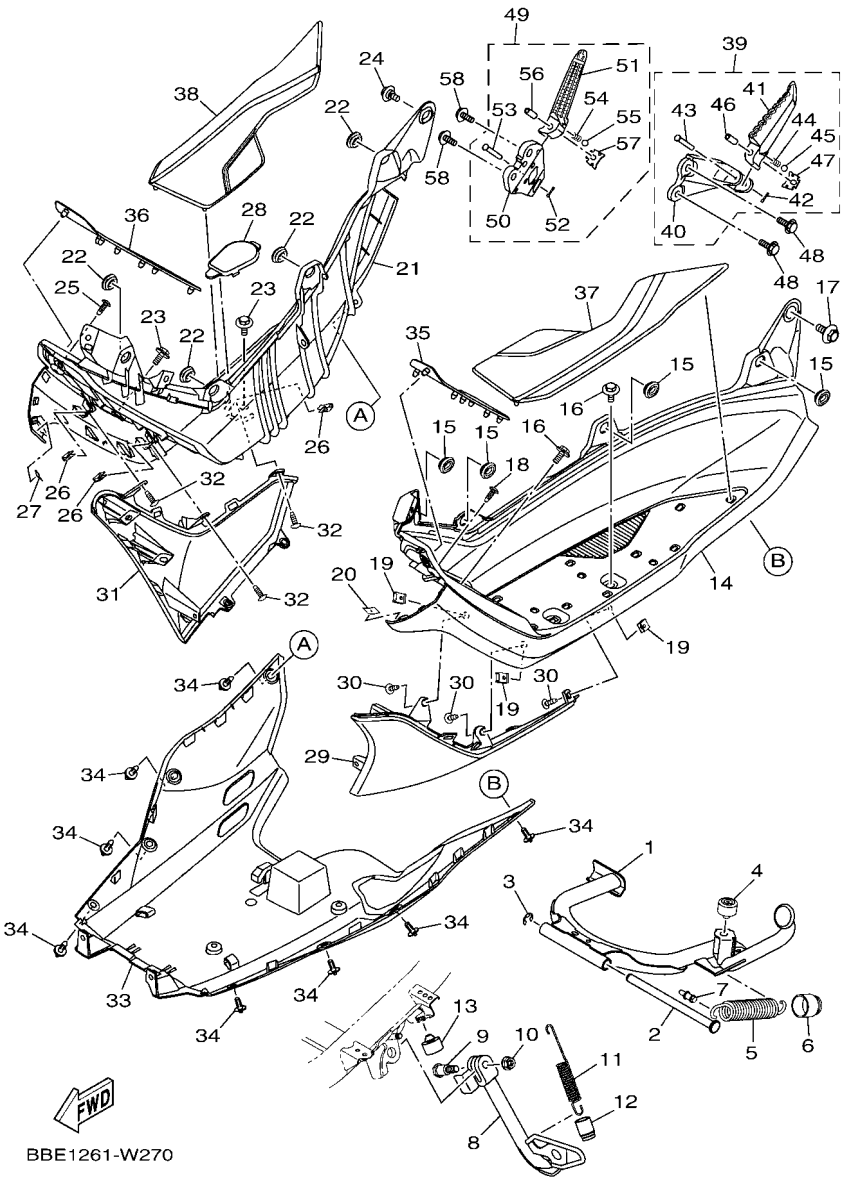

FIG. 27 SOPORTE & APOYAPIE

REF. Nº	CODIGO Nº	DESCRIPCION	BBE4					OBSERVACIONES
28	2DP–F172W–01	CUBIERTA	1					
29	BBE–F171L–00–P1	MUELLE , CUBIERTA LATERAL 1	1					UR PARA MBL2
	BBE–F171L–00–3E	MUELLE , CUBIERTA LATERAL 1	1					UR PARA PGD
	BBE–F171L–00–P4	MUELLE , CUBIERTA LATERAL 1	1					UR PARA S3
	BBE–F171L–00–P3	MUELLE , CUBIERTA LATERAL 1	1					UR PARA MDBNM4
	BBE–F171L–00–P5	MUELLE , CUBIERTA LATERAL 1	1					UR PARA DBMC
30	97702–50016	TORNILLO ROSCA HEMBRA	3					
31	BBE–F171M–00–P1	MUELLE, CUBIERTA LATERAL 2	1					UR PARA MBL2
	BBE–F171M–00–3E	MUELLE, CUBIERTA LATERAL 2	1					UR PARA PGD
	BBE–F171M–00–P4	MUELLE, CUBIERTA LATERAL 2	1					UR PARA S3
	BBE–F171M–00–P3	MUELLE, CUBIERTA LATERAL 2	1					UR PARA MDBNM4
	BBE–F171M–00–P5	MUELLE, CUBIERTA LATERAL 2	1					UR PARA DBMC
32	97702–50016	TORNILLO ROSCA HEMBRA	3					
33	B6H–F8385–01	CUBIERTA INFERIOR	1					
34	90269–06816	REMACHE	8					
35	B6H–F7483–00	TAPETE 1	1					
36	B6H–F7484–00	TAPETE 2	1					
37	B6H–F7493–00	TAPETE 3	1					
38	B6H–F7494–00	TAPETE 4	1					
39	BBE–F7430–00	APOYAPIE POSTERIOR COMPLETO 1	1					
40	BBE–F741L–00	.MENSULA 4	1					
41	BK3–F7431–00	.APOYAPIE POSTERIOR 1	1					
42	91402–20012	.CHAVETA	1					
43	91702–06038	.PASADOR DE ADRAZADERA	1					
44	90501–12743	.RESORTE DE COMPRESION	1					
45	93501–04830	.BOLA	1					
46	90387–064H8	.ESPACIADOR	1					

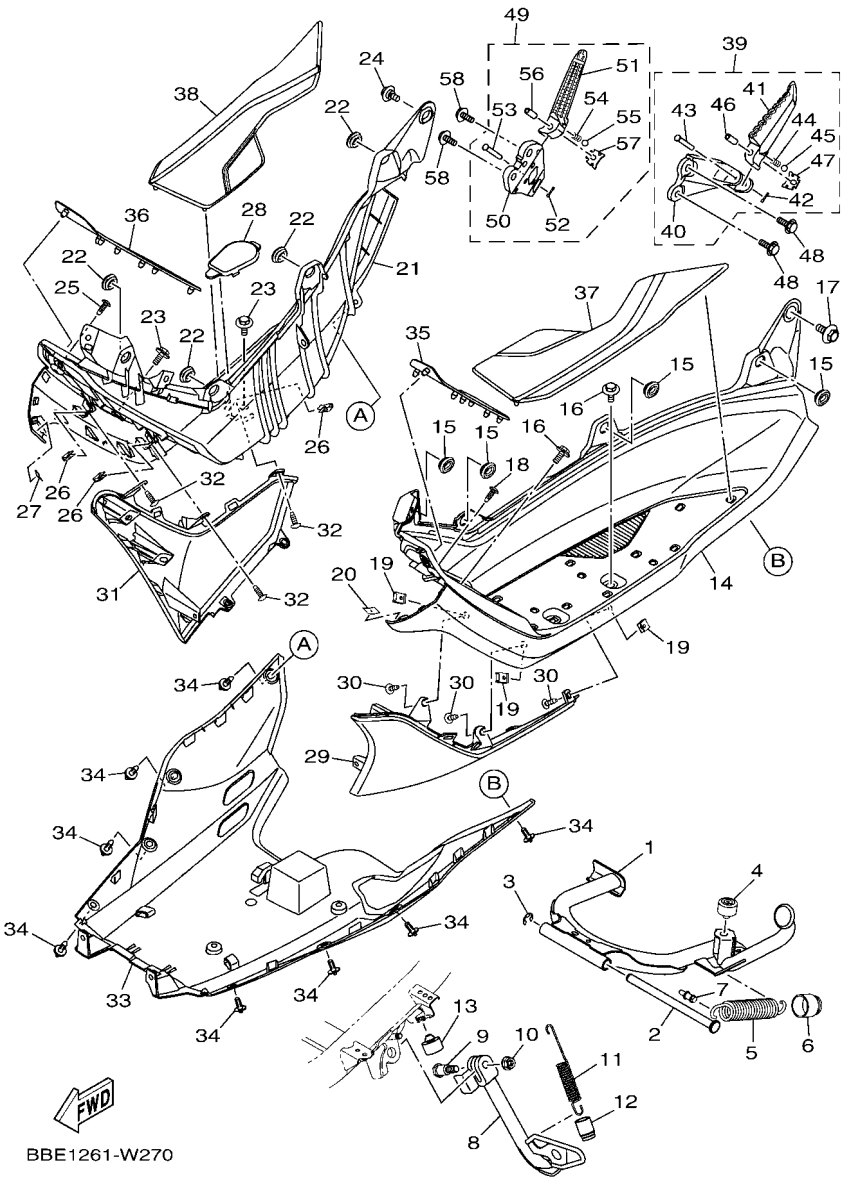

FIG. 27 SOPORTE & APOYAPIE

REF. Nº	CODIGO Nº	DESCRIPCION	BBE4					OBSERVACIONES
47	2DP–F7437–01	.ARANDELA ESPECIAL	1					
48	95E32–08020	CERROJO, REBORDE HUECO PROFUND	2					
49	BBE–F7440–00	APOYAPIE POSTERIOR COMPLETO 2	1					
50	BBE–F742L–00	.MENSULA 5	1					
51	BK3–F7441–00	.APOYAPIE POSTERIOR 2	1					
52	91402–20012	.CHAVETA	1					
53	91702–06038	.PASADOR DE ADRAZADERA	1					
54	90501–12743	.RESORTE DE COMPRESION	1					
55	93501–04830	.BOLA	1					
56	90387–064H8	.ESPACIADOR	1					
57	2DP–F7437–01	.ARANDELA ESPECIAL	1					
58	95E32–08020	CERROJO, REBORDE HUECO PROFUND	2					

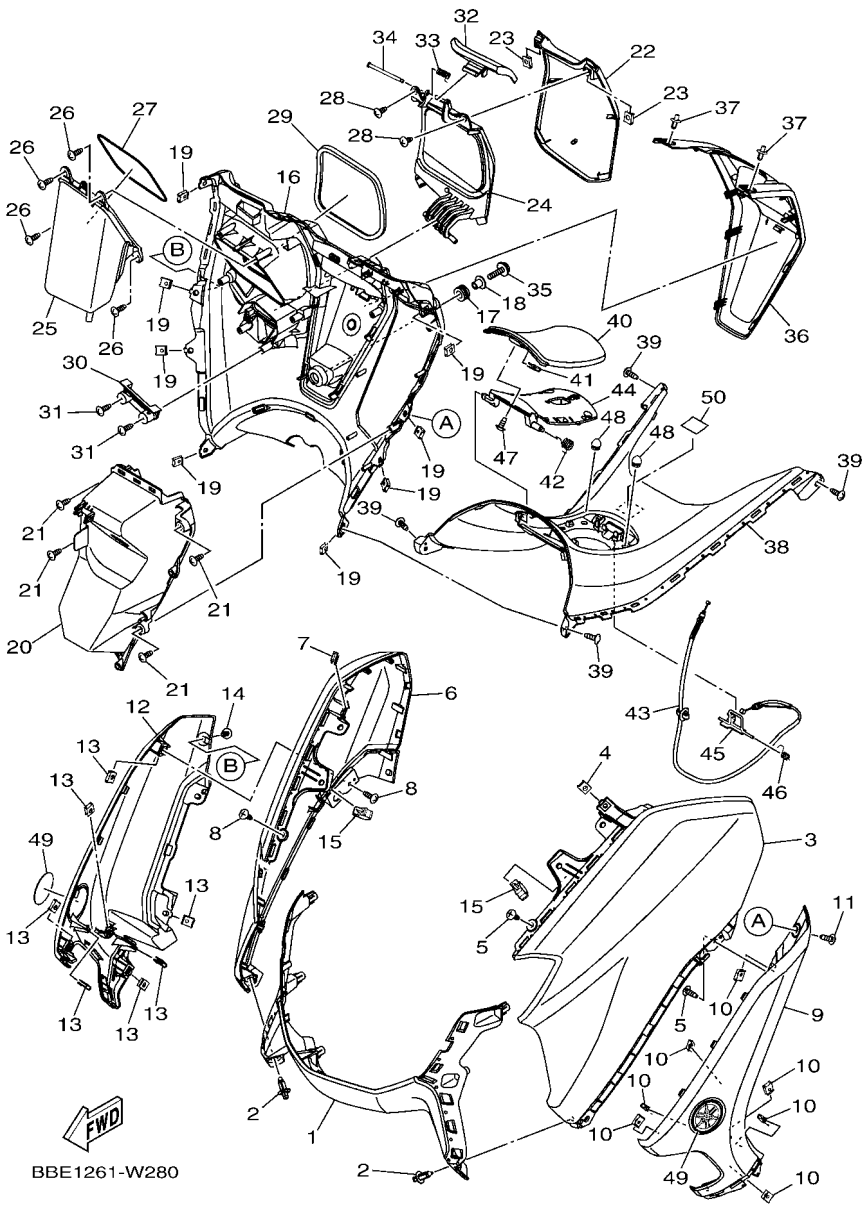

FIG. 28 PATA PROTEGIDA

REF. Nº	CODIGO Nº	DESCRIPCION	BBE4					OBSERVACIONES
1	BBE–F286F–00–P1	DECKEL, FRONT 2	1					UR PARA MBL2
	BBE–F286F–00–3E	DECKEL, FRONT 2	1					UR PARA PGD
	BBE–F286F–00–P4	DECKEL, FRONT 2	1					UR PARA S3
	BBE–F286F–00–P3	DECKEL, FRONT 2	1					UR PARA MDBNM4
	BBE–F286F–00–P5	DECKEL, FRONT 2	1					UR PARA DBMC
2	90269–06816	REMACHE	2					
3	BBE–F8351–00–P1	CUERPO DE COBERTURA	1					UR PARA MBL2
	BBE–F8351–00–3E	CUERPO DE COBERTURA	1					UR PARA PGD
	BBE–F8351–00–P4	CUERPO DE COBERTURA	1					UR PARA S3
	BBE–F8351–00–P3	CUERPO DE COBERTURA	1					UR PARA MDBNM4
	BBE–F8351–00–P5	CUERPO DE COBERTURA	1					UR PARA DBMC
4	90183–05807	TUERCA DE RESORTE	1					
5	97702–50016	TORNILLO ROSCA HEMBRA	2					
6	BBE–F8377–00–P1	CUERPO, DE COBERTURE 2	1					UR PARA MBL2
	BBE–F8377–00–3E	CUERPO, DE COBERTURE 2	1					UR PARA PGD
	BBE–F8377–00–P4	CUERPO, DE COBERTURE 2	1					UR PARA S3
	BBE–F8377–00–P3	CUERPO, DE COBERTURE 2	1					UR PARA MDBNM4
	BBE–F8377–00–P5	CUERPO, DE COBERTURE 2	1					UR PARA DBMC
7	90183–05807	TUERCA DE RESORTE	1					
8	97702–50016	TORNILLO ROSCA HEMBRA	2					
9	B6H–F835U–00	PANEL 1	1					
10	90183–05807	TUERCA DE RESORTE	7					
11	90160–05009	TORNILLO REDONDO ROSCA HEMBRA	1					
12	B6H–F835V–00	PANEL 2	1					
13	90183–05807	TUERCA DE RESORTE	7					
14	90160–05009	TORNILLO REDONDO ROSCA HEMBRA	1					
15	90464–16808	BRIDA	2					

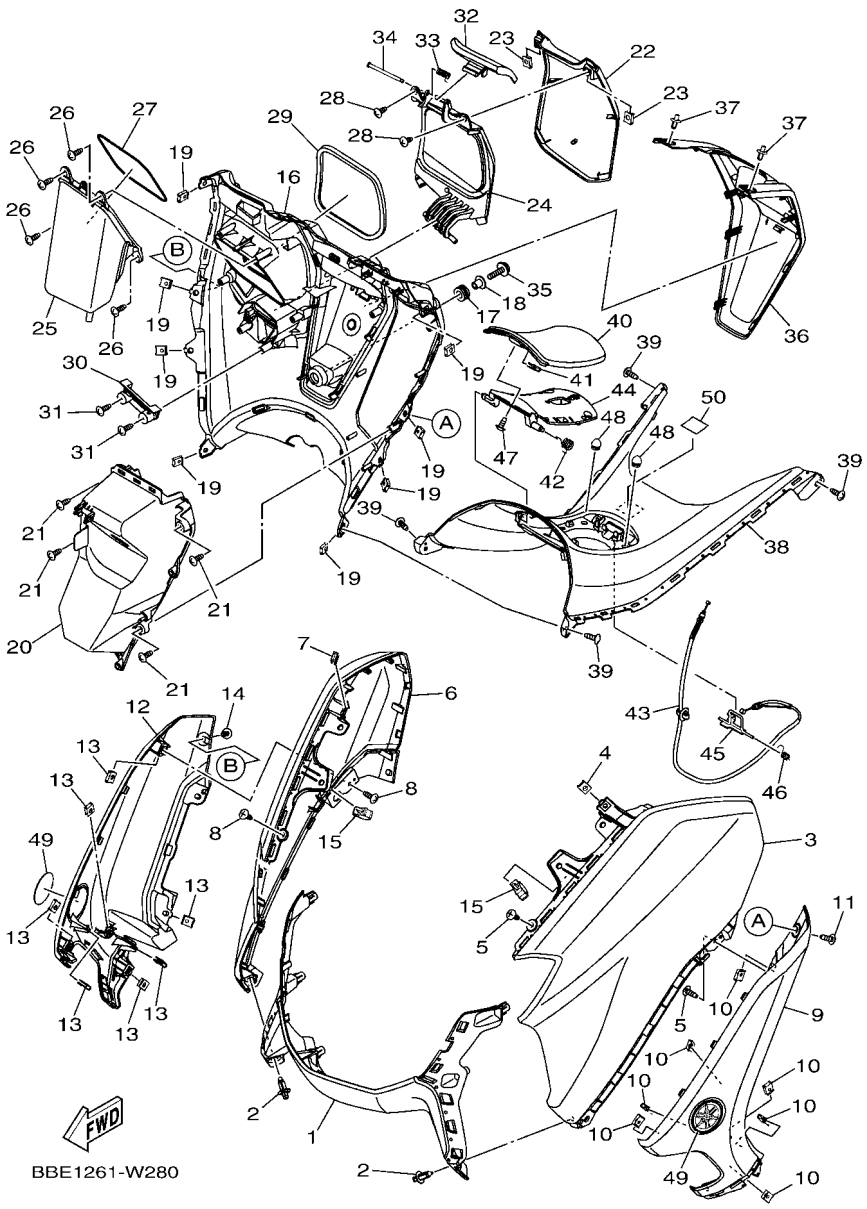

FIG. 28 PATA PROTEGIDA

REF. Nº	CODIGO Nº	DESCRIPCION	BBE4					OBSERVACIONES
16	B6H–F8311–00	PROTECCION DE PATA 1	1					
17	90480–14825	TAPON	1					
18	90387–07391	ESPACIADOR	1					
19	90183–05807	TUERCA DE RESORTE	8					
20	B6H–F836K–00	PANEL 1	1					
21	97702–50016	TORNILLO ROSCA HEMBRA	4					
22	B6H–F177E–00	TAPA	1					
23	90183–05807	TUERCA DE RESORTE	2					
24	B6H–F8321–00	SOPORTE	1					
25	B6H–F838K–01	CAJA 1	1					
26	97702–50016	TORNILLO ROSCA HEMBRA	4					
27	B6H–F838M–00	SELLO, CAJA 1	1					
28	97707–50012	TORNILLO	2					
29	90520–06817	EQUILIBRIO, CUBIERTA	1					
30	B6H–F1796–01	BISAGRA	1					
31	97702–50016	TORNILLO ROSCA HEMBRA	2					
32	B6H–F836X–00	PERILLA, 1	1					
33	90508–12800	RESORTE DE TORSION	1					
34	90249–03017	PASADOR	1					
35	95D32–06025	CERROJO, REBORDE HUECO PROFUND	1					
36	BBE–F8312–00–P0	PROTECCION DE PATA 2	1					MNM3
37	90269–06816	REMACHE	2					
38	B6H–F842M–00	CUBIERTA 1	1					
39	97702–50016	TORNILLO ROSCA HEMBRA	4					
40	B6H–F74A8–00	TAPA DE COMBUSTIBLE	1					
41	90183–05807	TUERCA DE RESORTE	1					
42	B6H–F7426–01	RESORTE DE RETORNO	1					

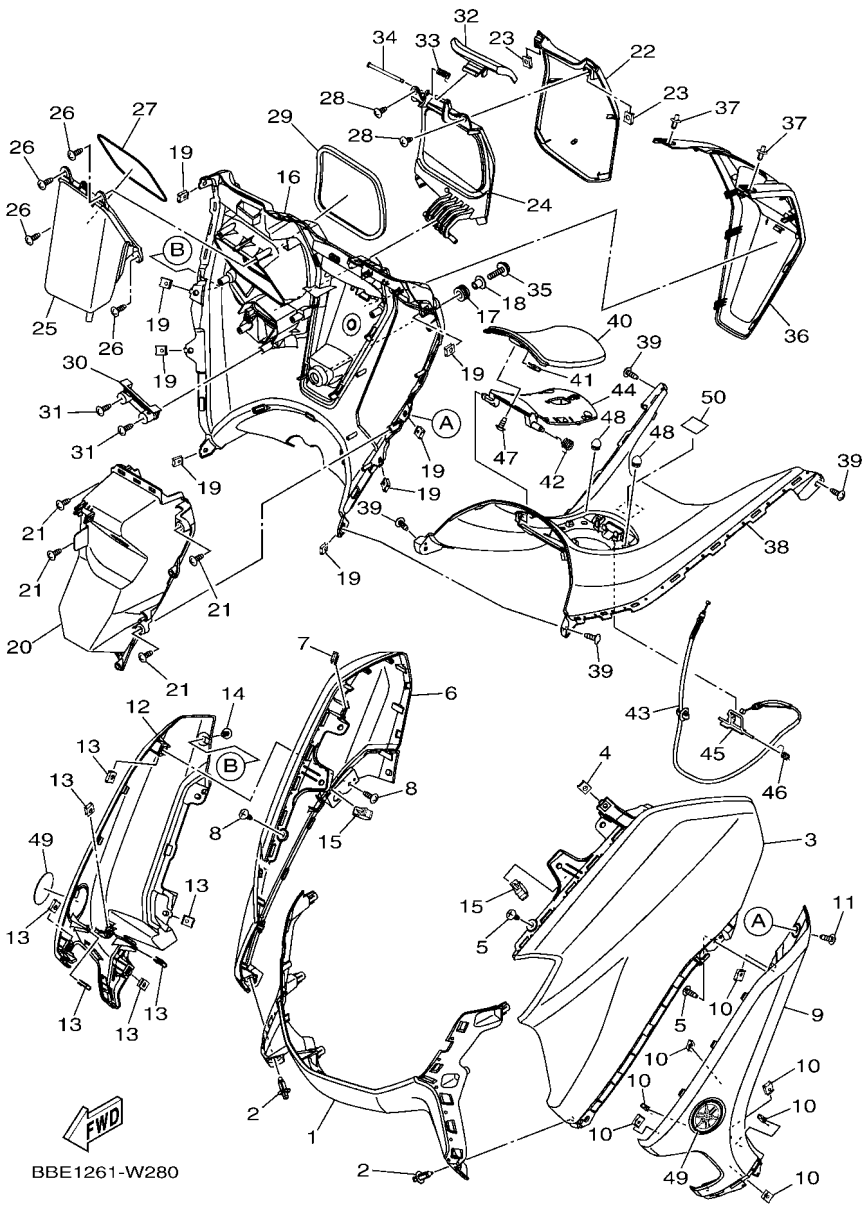

FIG. 28 PATA PROTEGIDA

REF. Nº	CODIGO Nº	DESCRIPCION	BBE4					OBSERVACIONES
43	B6H–F4494–10	ALAMBLE-JALADOR	1					
44	B6H–F839K–01	TAPA 1	1					
45	B6H–F131C–00	BARRA DE BLOQUEO	1					
46	B6H–F7456–00	RESORTE DE RETORNO	1					
47	97707–50012	TORNILLO	1					
48	90338–07018	TAPON	2					
49	BK3–F413B–00	EMBLEMA	2					
50	BBE–F1568–00	ETIQUETA DE PRECAUCION	1					

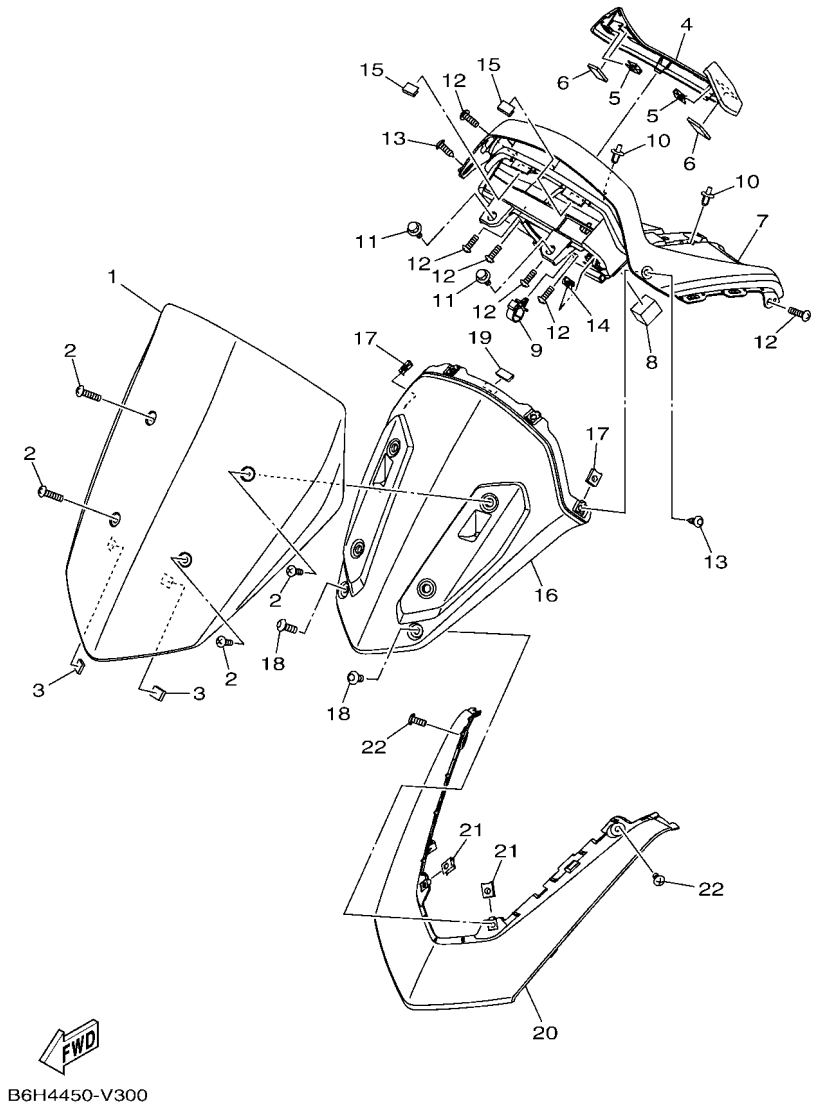

FIG. 29 PARABRISAS

REF. Nº	CODIGO Nº	DESCRIPCION	BBE4					OBSERVACIONES
1	B1T–F61AA–00	VISERA	1					
2	90150–05008	TORNILLO CABEZA REDONDA	4					
3	90520–02849	EQUILIBRIO, CUBIERTA	2					
4	BBE–H3559–00–P0	CUBIERTA DE MEDIDOR	1					MNM3
5	90183–05807	TUERCA DE RESORTE	2					
6	90520–02850	EQUILIBRIO, CUBIERTA	2					
7	B6H–F837L–00	PANEL DE CONSOLA	1					
8	90520–20800	EQUILIBRIO, CUBIERTA	1					
9	90464–16808	BRIDA	1					
10	90269–06816	REMACHE	2					
11	90109–068B2	PERNO	2					
12	97702–50016	TORNILLO ROSCA HEMBRA	6					
13	90160–05009	TORNILLO REDONDO ROSCA HEMBRA	2					
14	90183–05807	TUERCA DE RESORTE	1					
15	B6H–F8428–10	SELLO 1	2					
16	B6H–F837M–00	PANEL, DE CONSOLA 2	1					
17	90183–05807	TUERCA DE RESORTE	2					
18	90160–05009	TORNILLO REDONDO ROSCA HEMBRA	2					
19	B6H–F8428–00	SELLO 1	1					
20	BBE–F2865–00–P1	CUBIERTA, FRENTE	1					UR PARA MBL2
	BBE–F2865–00–3E	CUBIERTA, FRENTE	1					UR PARA PGD
	BBE–F2865–00–P4	CUBIERTA, FRENTE	1					UR PARA S3
	BBE–F2865–00–P3	CUBIERTA, FRENTE	1					UR PARA MDBNM4
	BBE–F2865–00–P5	CUBIERTA, FRENTE	1					UR PARA DBMC
21	90183–05807	TUERCA DE RESORTE	2					
22	97702–50016	TORNILLO ROSCA HEMBRA	2					

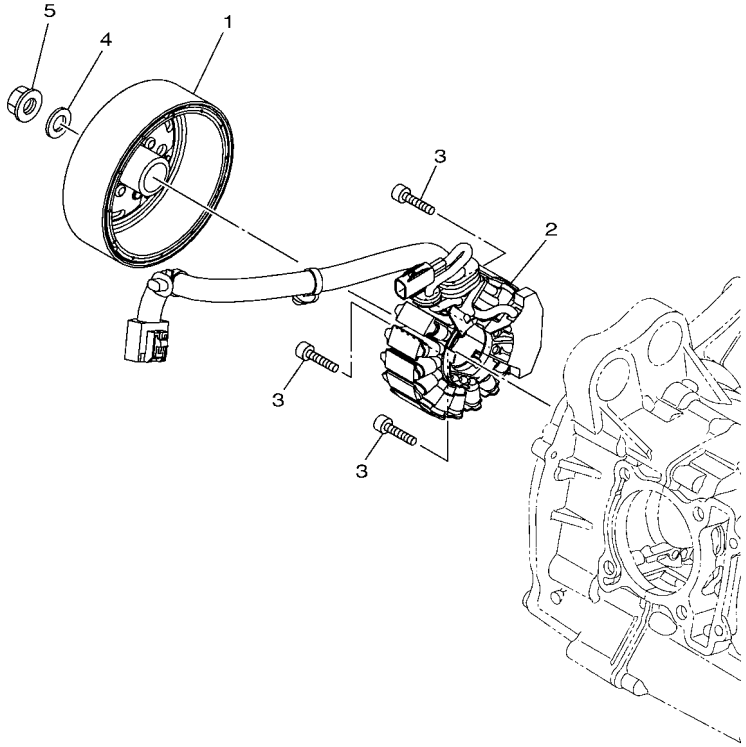

B6H1460-U310

FIG. 30 GENERADOR

REF. Nº	CODIGO Nº	DESCRIPCION	BBE4					OBSERVACIONES
1	B6H–H1450–00	ROTOR COMPLETO	1					
2	B6H–H1410–00	ESTATOR COMPLETO	1					
3	90110–06880	TORNILLO ALLEN	3					
4	90201–12688	ARANDELA PLANA	1					
5	90179–12004	TUERCA	1					

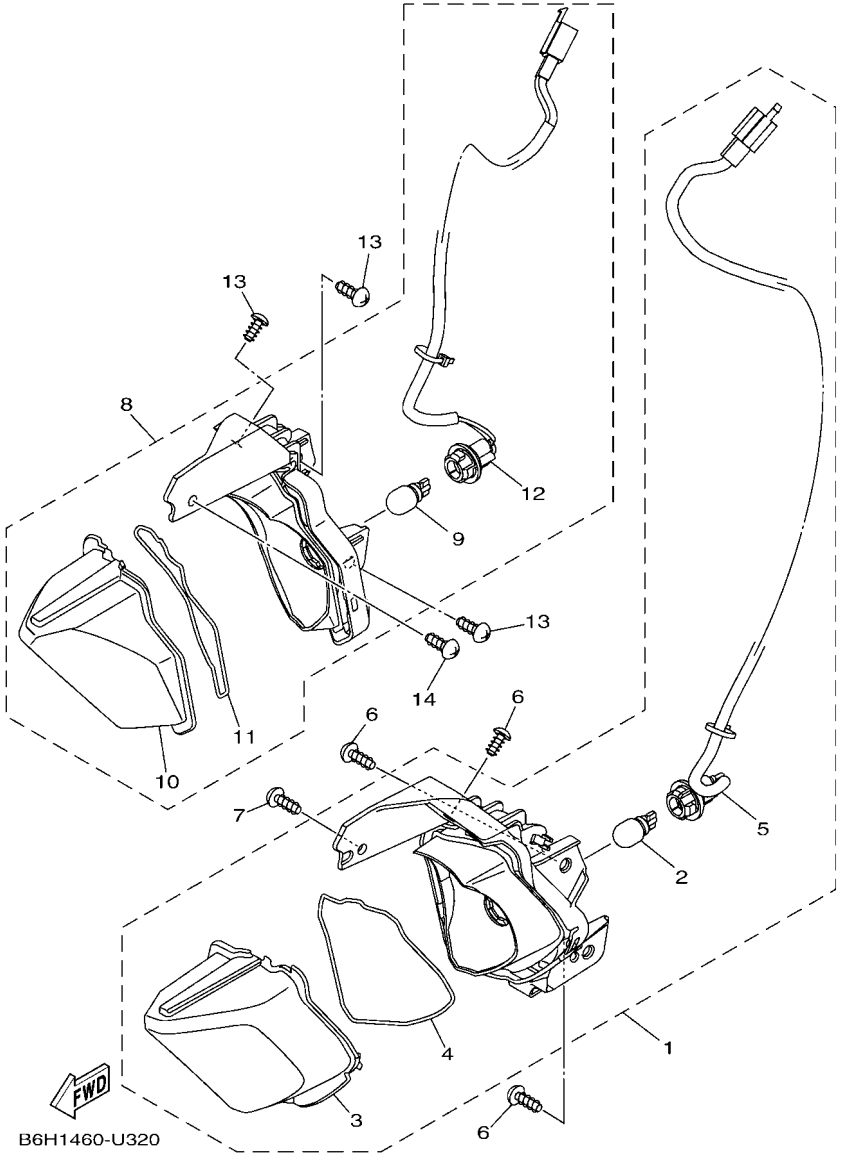

FIG. 31 LUZ DE DESTELLADOR

REF. Nº	CODIGO Nº	DESCRIPCION	BBE4					OBSERVACIONES
1	B6H–H3310–01	DESTELLADOR DE LUZ DELANT.	1					
2	2CB–H3311–00	.BOMBILLA (12V-10W)	1					
3	B6H–H3312–00	.LENTE DE DESTELLADOR	1					
4	B6H–H4723–00	.EMPAQUE LENTE FARO TRASERO	1					
5	B6H–H4140–01	.ENCASTRE DE CABLE COMPLETO	1					
6	97702–50014	TORNILLO ROSCA HEMBRA	3					
7	97707–50016	TORNILLO	1					
8	B6H–H3320–01	DESTELLADOR DE LUZ DELANT.	1					
9	2CB–H3311–00	.BOMBILLA (12V-10W)	1					
10	B6H–H3322–00	.LENTE DE INTERMITENTE 2	1					
11	B6H–H4723–00	.EMPAQUE LENTE FARO TRASERO	1					
12	B6H–H4150–01	.ENCASTRE DE CABLE COMPLETO 2	1					
13	97702–50014	TORNILLO ROSCA HEMBRA	3					
14	97707–50016	TORNILLO	1					

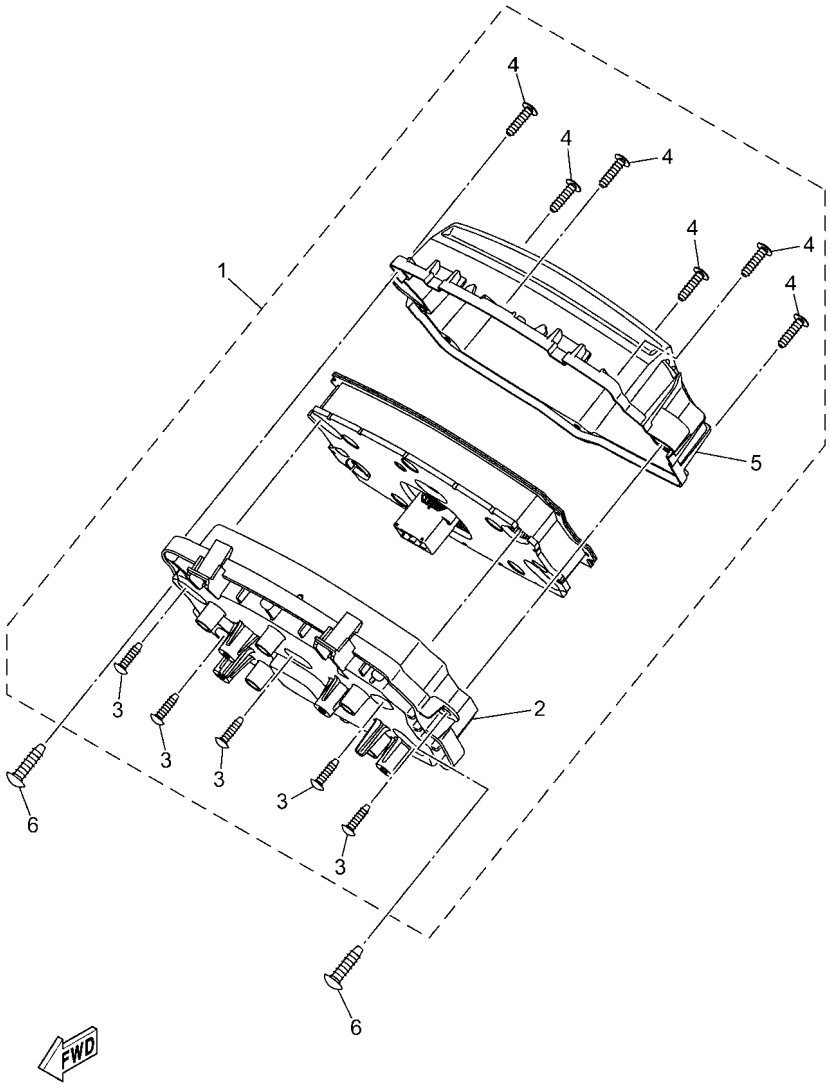

BALG411-Z330

FIG. 32 MEDIDOR

REF. Nº	CODIGO Nº	DESCRIPCION	BBE4					OBSERVACIONES
1	B6Y–H3510–25	VELOCIMETRO COMPL.	1					
2	B6H–H3572–04	.CAJA DE VELOCIMETRO INFERIOR	1					
3	97702–30016	.TORNILLO ROSCA HEMBRA	5					
4	97707–30014	.TORNILLO ROSCA HEMBRA	6					
5	B6H–H3511–02	.LENTE DE VELOCIMETRO	1					
6	97702–50016	TORNILLO ROSCA HEMBRA	2					

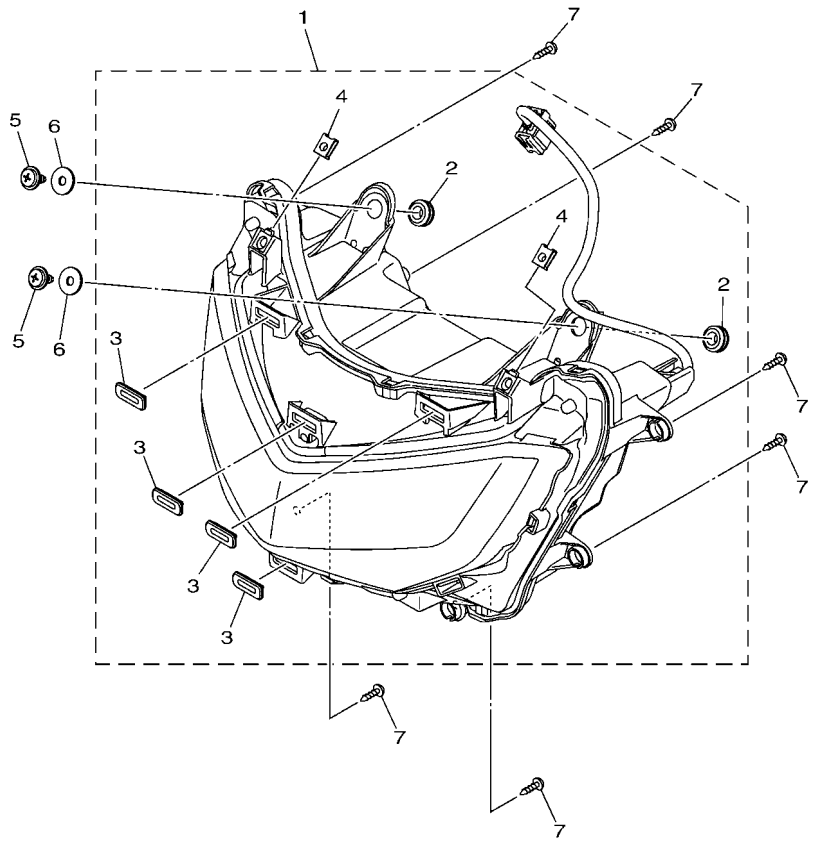

B6H1460-U340

FIG. 33 FARO DELANTERO

REF. Nº	CODIGO Nº	DESCRIPCION	BBE4					OBSERVACIONES
1	B6H–H4300–10	FARO DELANTERO COMPLETO	1					
2	90480–13018	.TAPON	2					
3	50C–F6326–00	.TAPON PROTECTOR	4					
4	90183–05807	.TUERCA DE RESORTE	2					
5	90159–06817	TORNILLO CON VALONA	2					
6	90201–06828	ARANDELA PLANA	2					
7	97702–50016	TORNILLO ROSCA HEMBRA	6					

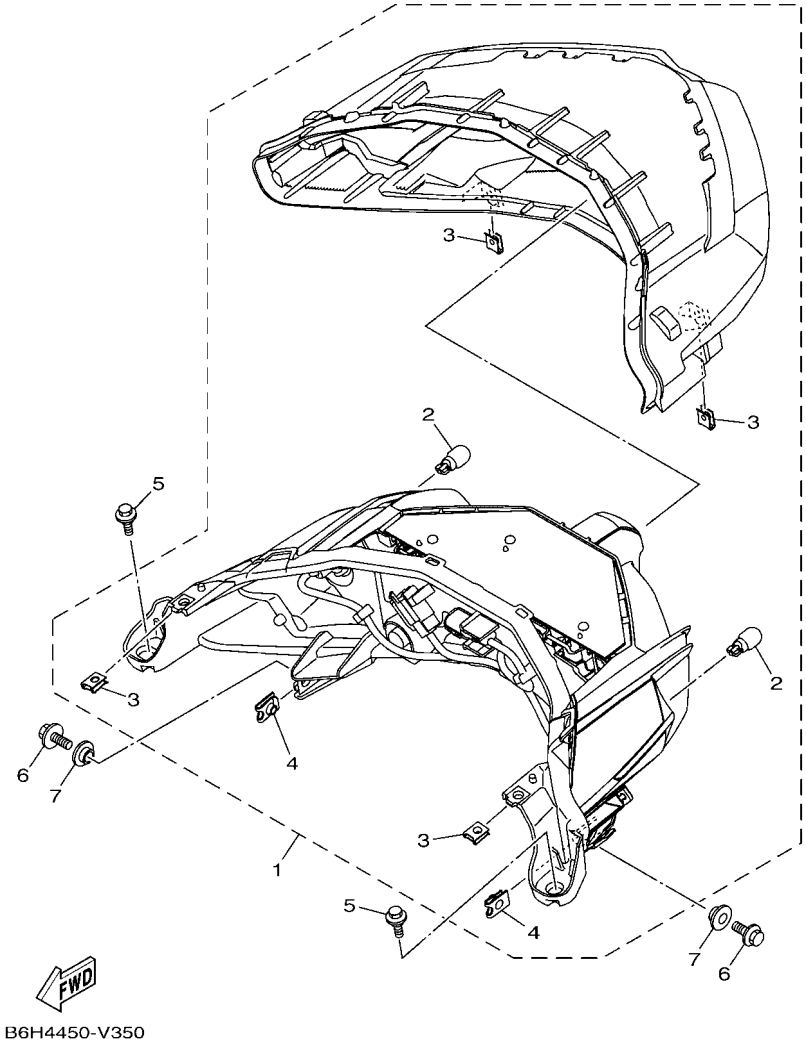

FIG. 34 LUZ DE COLA

REF. Nº	CODIGO Nº	DESCRIPCION	BBE4					OBSERVACIONES
1	B6H–H4710–00	UNIDAD FARO TRASERO COMPL.	1					
2	2CB–H3311–00	.BOMBILLA (12V-10W)	2					
3	90183–05807	.TUERCA DE RESORTE	4					
4	90183–06818	.TUERCA DE RESORTE	2					
5	90109–068B2	PERNO	2					
6	95822–06016	TORNILLO DE REBORDE	2					
7	90387–068T3	ESPACIADOR	2					

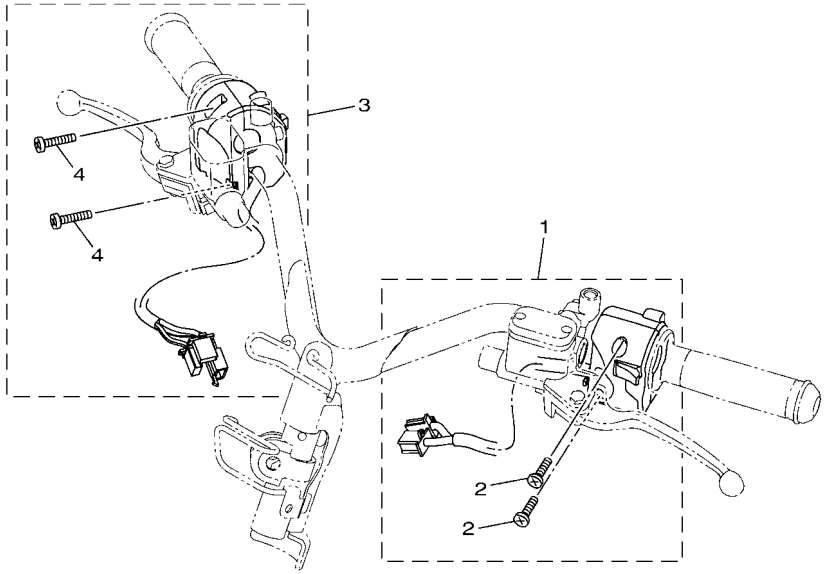

B6H1460-U360

FIG. 35 INTERRUPTOR DE MANILLAR&PALANC

REF. Nº	CODIGO Nº	DESCRIPCION	BBE4					OBSERVACIONES
1	B6H–H3972–00	INTERRUPTOR DE MANIJA 4	1					
2	98507–05025	.TORNILLO DE CABEZA PLANA	2					
3	B3F–H3973–02	INTERRUPTOR DE MANIJA 3	1					
4	98507–05025	.TORNILLO DE CABEZA PLANA	2					

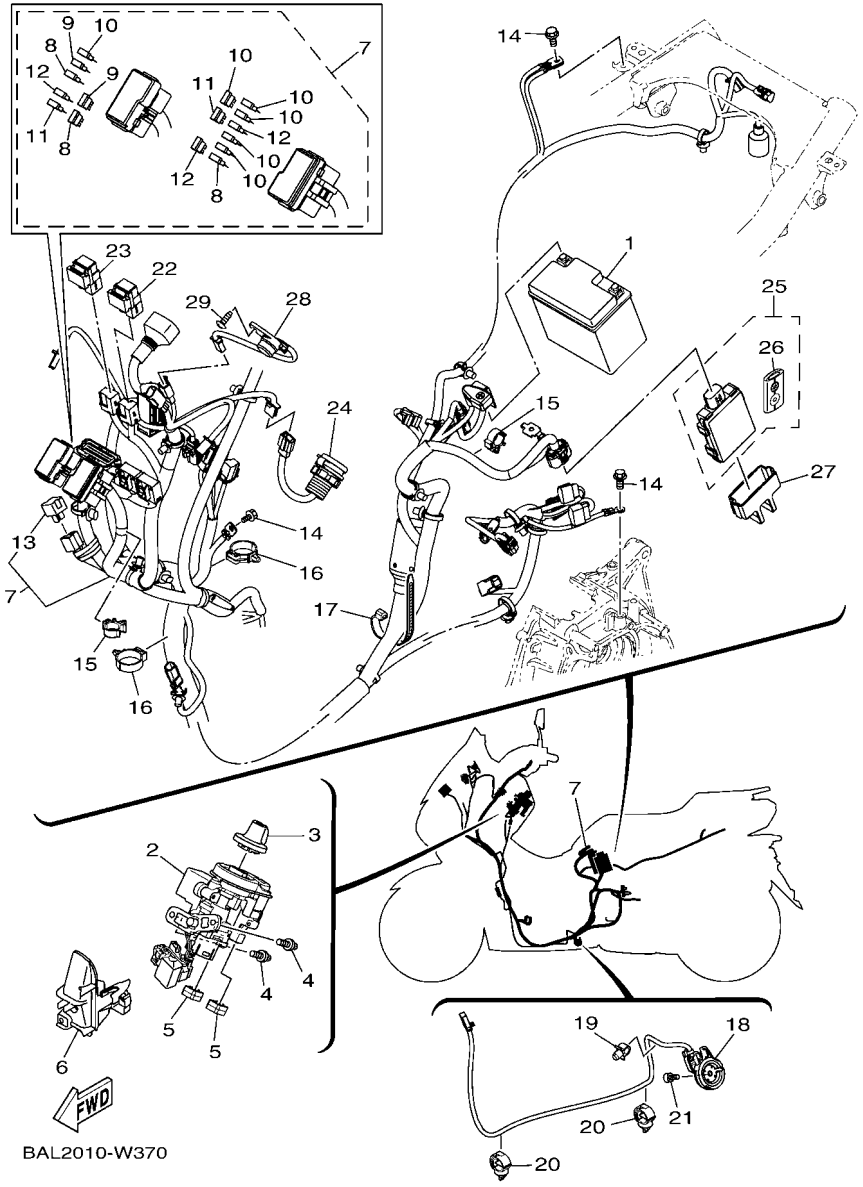

FIG. 36 EQUIPO ELECTRICO 1

REF. Nº	CODIGO Nº	DESCRIPCION	BBE4					OBSERVACIONES
1	BN1–H2100–10	BATERIA COMPLETA (YUASA YTZ6V)	1					
2	B6H–H2501–03	LLAVE DE IGNICION COMPLT	1					
3	B6H–H276E–10	BOTON COMP	1					
4	90109–068D5	PERNO	2					
5	90464–09806	BRIDA	2					
6	B6H–H2568–01	CUBIERTA INTERRUPTOR PRINC.	1					
7	BBE–H2590–10	CONJUNTO DE CABLES	1					
8	1WD–H2151–80	.FUSIBLE (2A)	3					
9	1WD–H2151–90	.FUSIBLE (5A)	2					
10	1WD–H2151–20	.FUSIBLE (7.5A BL)	6					
11	1WD–H2151–10	.FUSIBLE (15A-BL)	2					
12	1WD–H2151–30	.FUSIBLE (30A)	3					
13	3WP–81980–00	.CONJUNTO DIODO	1					
14	95E32–06012	CERROJO, REBORDE HUECO PROFUND	3					
15	90464–16808	BRIDA	2					
16	90464–30001	BRIDA	2					
17	90464–65801	BRIDA	1					
18	B8A–H2566–01	INTERRUPTOR	1					
19	90464–07805	BRIDA	1					
20	90464–13249	BRIDA	2					
21	90110–06881	TORNILLO ALLEN	1					
22	BK6–H1950–00	RELE COMPLETO	1					UR EITHER CAN USE
	2PH–H1940–12	CONJUNTO ARRANCADOR RELEVO	1					UR EITHER CAN USE
23	B3F–H1950–10	RELE COMPLETO	1					UR EITHER CAN USE
	B63–H1950–11	RELE COMPLETO	1					UR EITHER CAN USE
24	B6H–H254B–00	TERMINAL COMPLETO	1					
25	B2T–H6260–04	UNIDAD DE CONTROL REMOTO COMPL	1					

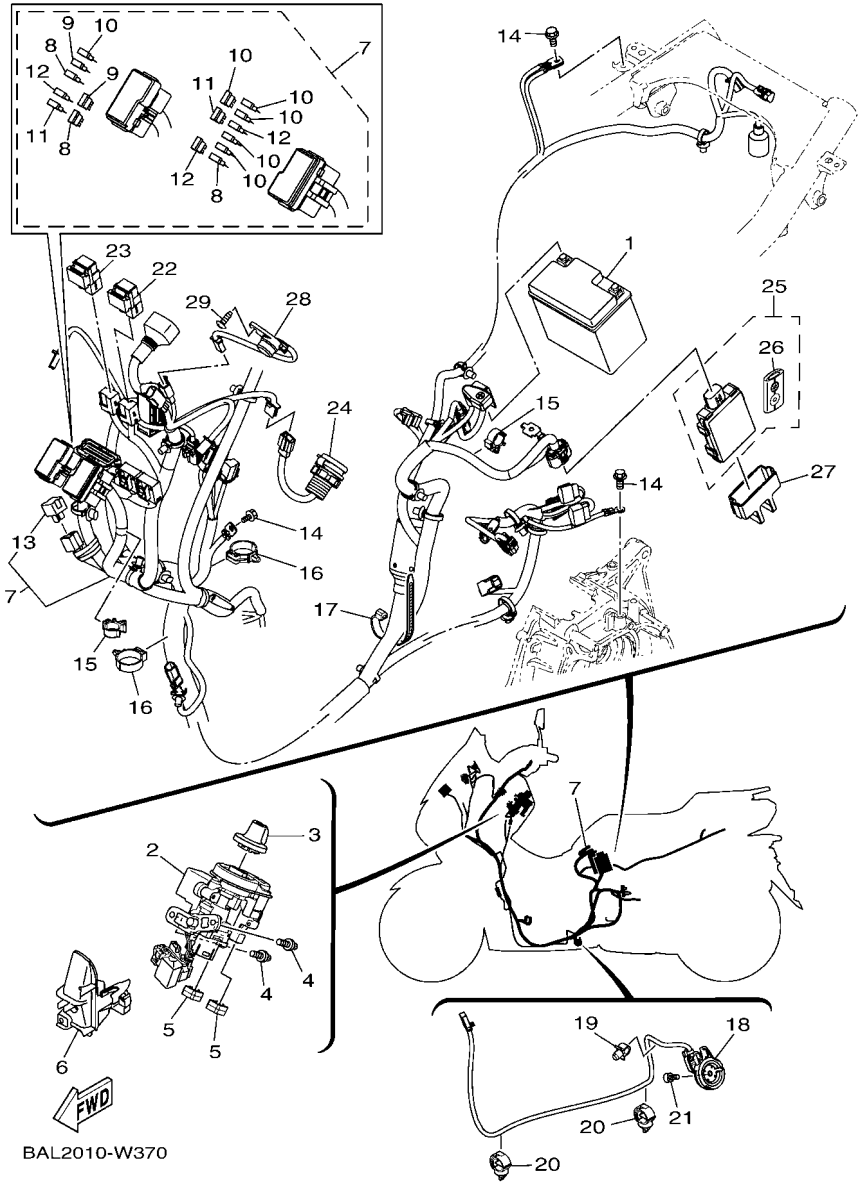

FIG. 36 EQUIPO ELECTRICO 1

REF. Nº	CODIGO Nº	DESCRIPCION	BBE4					OBSERVACIONES
26	B2T–H6261–03	.XMTR. COMP.	1					
27	B65–H5546–00	BANDA	1					
28	B3F–H3383–00	ZUMBADOR	1					
29	97702–50016	TORNILLO ROSCA HEMBRA	1					

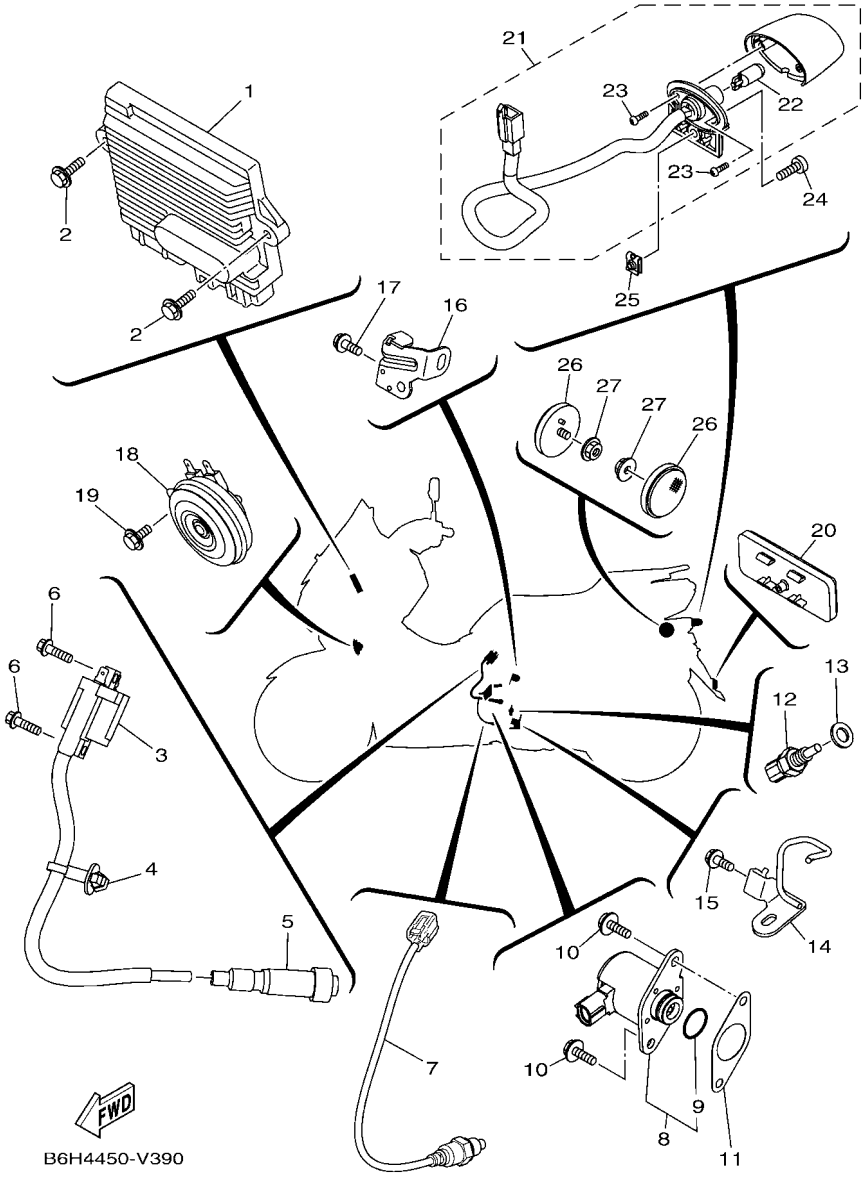

FIG. 37 EQUIPO ELECTRICO 2

REF. Nº	CODIGO Nº	DESCRIPCION	BBE4					OBSERVACIONES
1	B6Y–H594A–20	UNIDAD DE CONTROL DEL GENERADO	1					
2	95D32–06020	CERROJO, REBORDE HUECO PROFUND	2					
3	B6H–H2310–01	BOBINA DE ENCENDIDO COMPLETA	1					
4	90464–14809	BRIDA	1					
5	BK6–H2370–00	TAPON DE BUJIA COMPLT	1					
6	95E32–06020	CERROJO, REBORDE HUECO PROFUND	2					
7	2DP–H592A–20	SENSOR	1					
8	BK6–H6110–10	SOLENOIDE	1					
9	BK6–H1847–00	.ANILLO GOMA	1					
10	95D32–06016	CERROJO, REBORDE HUECO PROFUND	2					
11	2DP–H1861–00	EMPAQUETADURA	1					
12	52B–H3591–00	UNIDAD TERMOSTATO	1					
13	90430–10806	JUNTA	1					
14	B6H–E5142–00	GUIA 1.	1					
15	95E37–06012	CERROJO, REBORDE HUECO PROFUND	1					
16	B6H–E5143–00	GUIA	1					
17	95E37–06012	CERROJO, REBORDE HUECO PROFUND	1					
18	B6Y–H3371–01	BOCINA	1					
19	95D02–06012	CERROJO, REBORDE HUECO PROFUND	1					
20	54P–H5130–00	REFLECTOR TRASERO COMPLETO	1					
21	B6H–H4740–00	LUZ DE LICENCIA COMPLETA	1					
22	2ND–H4744–00	.BOMBILLA (12V-5W)	1					
23	1CK–H4726–00	.TORNILLO	2					
24	98907–04014	TORNILLO DE LIGAR	1					
25	90183–04039	TUERCA DE RESORTE	1					
26	2FC–H5111–00	REFLECTOR DELANTERA 1	2					
27	95707–05500	TUERCA DE BRIDA	2					

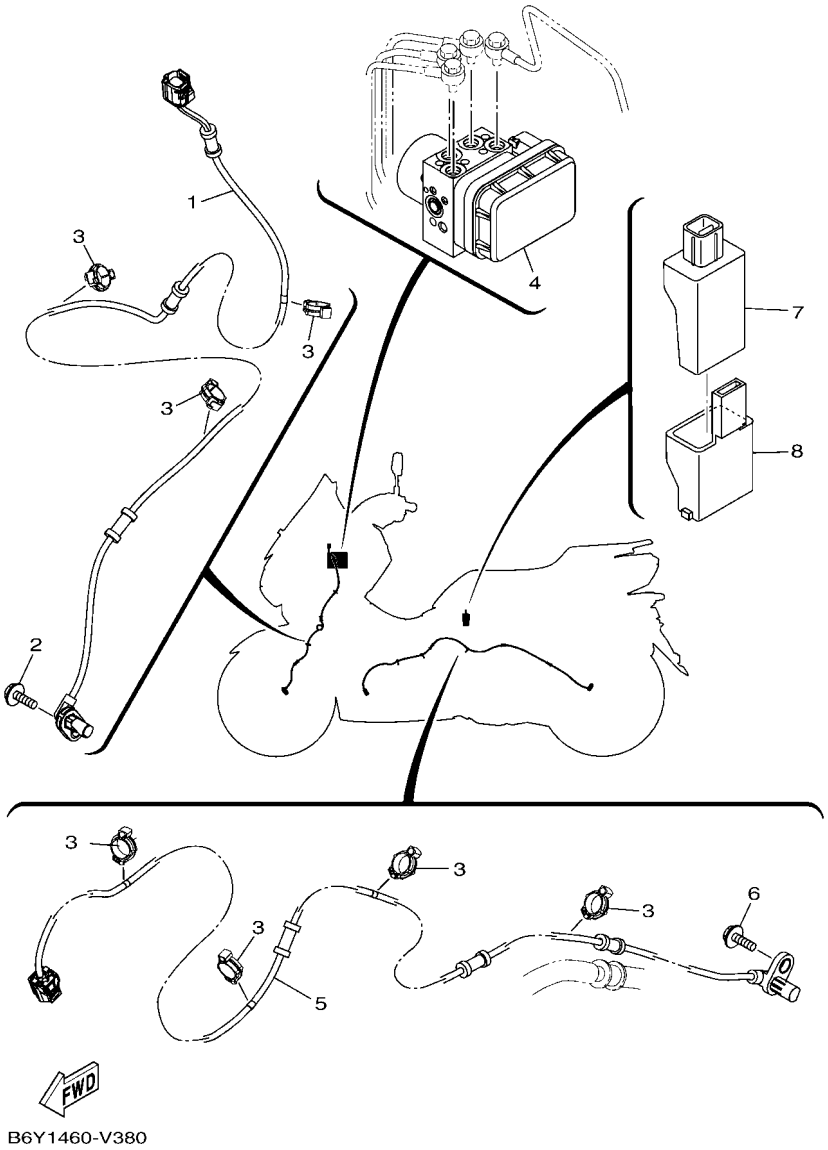

FIG. 38 EQUIPO ELECTRICO 3

REF. Nº	CODIGO Nº	DESCRIPCION	BBE4					OBSERVACIONES
1	B6H–H5970–00	CONJUNTO DE CABLES	1					UR EITHER CAN USE
	B6H–H5970–10	CONJUNTO DE CABLES	1					UR EITHER CAN USE
2	95D32–06016	CERROJO, REBORDE HUECO PROFUND	1					
3	90464–14803	BRIDA	7					
4	B6H–H5930–08	UNIDAD DE HIDRAULICA	1					
5	B6H–H5980–00	CONJUNTO DE CABLES	1					
6	95D32–06016	CERROJO, REBORDE HUECO PROFUND	1					
7	B6Y–H5810–10	UNIDAD CONTROL COMUNICACION	1					
8	B6Y–H5546–00	BANDA	1					

CODIGO Nº	REF. Nº
52S–12439–00	6 – 2
3Y6–23114–00	18 – 15
	18 – 31
2K5–23152–00	18 – 9
	18 – 25
3WP–81980–00	36 – 13
B6H–E1102–00	1 – 1
2DP–E111F–00	3 – 18
B63–E111F–00	3 – 18
2DP–E1133–10	1 – 2
2DP–E1165–00	1 – 8
B6H–E1166–00	8 – 34
2DP–E1169–00	1 – 9
2DP–E1181–00	1 – 21
B6H–E1185–00	5 – 4
2DP–E1191–00	1 – 7
B3F–E1193–00	1 – 15
B6H–E1311–00	1 – 25
2DP–E132G–00	1 – 13
B6H–E1351–00	1 – 26
2DP–E1391–00	1 – 18
2DP–E1392–00	1 – 19
B6H–E1400–40	2 – 1
B63–E1603–00	2 – 9
BK6–E1631–10	2 – 6
2DP–E1633–00	2 – 7
2DP–E1651–00	2 – 4
B63–E1681–00	2 – 2
BK6–E2111–00	3 – 1
BB8–E2113–01	3 – 4
2DP–E2117–00	3 – 6
BBP–E2117–00	3 – 6
5TL–E2118–00	3 – 5
54P–E2119–00	3 – 3
B3F–E2121–00	3 – 2
50C–E2126–00	3 – 7
2DP–E2150–01	3 – 8
B65–E2156–00	3 – 16
B63–E2157–00	4 – 6
5YP–E2157–01	4 – 6
33S–E2159–01	3 – 9
	3 – 14
B6H–E2160–01	3 – 13
B6H–E2170–00	4 – 1
2PV–E2210–01	4 – 11
B6H–E2213–00	4 – 12
B6H–E2223–00	5 – 2
BB8–E2226–00	3 – 11

CODIGO Nº	REF. Nº
1DB–E2228–00	4 – 10
B65–E2231–00	4 – 8
B6H–E2241–00	4 – 9
2DP–E2279–00	3 – 12
B63–E2279–00	3 – 12
B6H–E2280–10	4 – 4
2DP–E2288–01	4 – 5
B6H–E2288–01	4 – 5
B63–E22A2–00	6 – 6
B6H–E240A–01	6 – 4
2DP–E2410–00	6 – 1
B6H–E2422–00	5 – 1
BBN–E2422–00	5 – 1
B63–E2439–00	6 – 7
B6H–E2439–00	5 – 3
B6H–E2450–00	5 – 5
B65–E2462–02	6 – 5
B6H–E2467–00	6 – 25
B6H–E2481–10	6 – 17
B6H–E2482–00	6 – 18
B6H–E2483–00	6 – 19
B6H–E2491–00	6 – 20
B65–E2611–00	6 – 27
5ST–E2615–00	6 – 9
B6H–E2621–01	6 – 21
5ST–E2843–00	6 – 10
B63–E2843–00	6 – 8
B6H–E3300–01	7 – 1
54P–E3411–00	7 – 4
2DP–E3556–00	8 – 11
B6H–E3585–00	8 – 1
B65–E3750–11	8 – 12
BB8–E3761–10	8 – 5
5LW–E3769–00	10 – 15
BB8–E3770–10	8 – 4
B6H–E3907–01	19 – 5
54P–E3915–00	19 – 6
54P–E3938–00	8 – 8
B6H–E3971–00	19 – 4
54P–E4137–00	8 – 9
B6H–E4146–00	8 – 37
54P–E4147–00	8 – 6
5CA–E4147–00	8 – 7
54P–E416A–00	8 – 17
B6H–E4199–00	8 – 2
54P–E4243–00	8 – 14
54P–E4335–00	8 – 15
B6H–E4411–10	8 – 19

CODIGO Nº	REF. Nº
B6H–E4412–10	8 – 20
B6H–E4435–00	8 – 30
B6H–E4437–00	8 – 21
4ST–E443E–00	11 – 6
5TL–E443E–00	8 – 26
B5D–E443G–00	8 – 27
B74–E4449–00	8 – 29
B6H–E4451–00	8 – 23
B6H–E4452–10	8 – 24
B6H–E4453–00	8 – 22
2DP–E4613–00	9 – 4
BK7–E4613–00	9 – 4
BBE–E4711–20	9 – 1
BBE–E4718–00	9 – 2
B6H–E5142–00	37 – 14
B6H–E5143–00	37 – 16
B6H–E5150–00	10 – 1
B6H–E5316–00	11 – 14
B6H–E5326–00	11 – 15
B6H–E533C–00	11 – 20
B6H–E533E–00	11 – 22
54P–E5351–01	7 – 3
2DP–E5362–00	10 – 14
5LW–E5363–00	10 – 16
B6H–E5371–00	10 – 29
5LW–E5371–01	11 – 5
B6H–E5373–00	10 – 30
2DP–E5407–00	11 – 11
B6H–E5411–01	11 – 1
B6H–E5421–00	10 – 24
B65–E5423–01	10 – 18
B6H–E5431–00	11 – 8
B6H–E5451–00	11 – 2
B6H–E5461–10	10 – 25
B65–E5472–00	11 – 10
2DP–E5474–00	11 – 13
B63–E5481–00	11 – 12
2DP–E5495–00	11 – 9
2DP–E5744–00	12 – 22
B65–E6111–01	13 – 9
B65–E6111–11	13 – 9
BBP–E6611–00	12 – 24
BBP–E6620–00	12 – 7
B65–E6626–00	12 – 10
54P–E6629–00	12 – 9
54P–E6819–00	12 – 11
2DP–E7211–01	13 – 4
2DP–E7211–11	13 – 4

CODIGO Nº	REF. Nº
2DP–E7211–20	13 – 4
2DP–E7410–02	13 – 1
2DP–E7410–11	13 – 1
2DP–E7410–21	13 – 1
2DP–E7410–31	13 – 1
B6H–E7421–00	13 – 3
2DP–E7465–00	12 – 14
2DP–E7465–10	12 – 15
2DP–E7611–00	12 – 6
BBP–E7620–00	12 – 1
2DP–E7623–00	12 – 3
B8R–E7641–00	12 – 25
44D–E7653–00	12 – 4
B6H–E7660–00	12 – 12
B74–E7664–00	12 – 16
2DP–E7668–00	12 – 20
BBP–E7670–00	12 – 13
B6H–E7674–00	12 – 5
2DP–E7674–10	12 – 17
B6H–E7678–00	12 – 21
2DP–E7678–10	12 – 23
BBP–E7683–00	12 – 18
2DP–E7684–00	12 – 19
BBE–F1110–00	14 – 1
B65–F113B–00	14 – 9
B6H–F116A–00	14 – 19
B65–F117G–00	14 – 6
B65–F117K–00	15 – 13
B6H–F131C–00	28 – 45
5TP–F139X–00	19 – 20
B6H–F1410–00	14 – 5
BK3–F1511–00–3E	15 – 1
BK3–F1511–00–P4	15 – 1
BK3–F1511–00–P7	15 – 1
BK3–F1511–00–P8	15 – 1
BK3–F1511–00–P9	15 – 1
B6H–F1552–01	15 – 4
BBE–F1568–00	28 – 50
BBE–F1611–20	15 – 6
B6H–F1621–10	20 – 35
B6H–F162R–01	15 – 9
BBE–F1651–00–3E	16 – 15
BBE–F1651–00–P1	16 – 15
BBE–F1651–00–P3	16 – 15
BBE–F1651–00–P4	16 – 15
BBE–F1651–00–P5	16 – 15
BK3–F1668–00	20 – 42
BBE–F1711–00–3E	16 – 1

CODIGO Nº	REF. Nº
BBE–F1711–00–P1	16 – 1
BBE–F1711–00–P3	16 – 1
BBE–F1711–00–P4	16 – 1
BBE–F1711–00–P5	16 – 1
B6H–F171E–00	16 – 9
BBE–F171L–00–3E	27 – 29
BBE–F171L–00–P1	27 – 29
BBE–F171L–00–P3	27 – 29
BBE–F171L–00–P4	27 – 29
BBE–F171L–00–P5	27 – 29
BBE–F171M–00–3E	27 – 31
BBE–F171M–00–P1	27 – 31
BBE–F171M–00–P3	27 – 31
BBE–F171M–00–P4	27 – 31
BBE–F171M–00–P5	27 – 31
B6H–F171X–00	16 – 11
BBE–F1721–00–3E	16 – 5
BBE–F1721–00–P1	16 – 5
BBE–F1721–00–P3	16 – 5
BBE–F1721–00–P4	16 – 5
BBE–F1721–00–P5	16 – 5
2DP–F172W–01	27 – 28
BBE–F1731–00–P0	16 – 18
BBE–F1731–00–P2	16 – 18
BK3–F1737–00	25 – 26
BK3–F1737–10	25 – 27
BK3–F173B–00	16 – 34
BK3–F173B–20	16 – 34
BK3–F173B–30	16 – 34
BBE–F173E–10	16 – 35
BK3–F173E–20	16 – 35
BBE–F1741–00–P0	16 – 21
BBE–F1741–00–P2	16 – 21
B6H–F1746–00	16 – 25
B6H–F177E–00	28 – 22
B6H–F1796–01	28 – 30
B6H–F1816–10	16 – 29
B6H–F1817–10	16 – 31
B65–F1871–00	16 – 24
1S7–F1875–01	16 – 28
B6H–F194U–00	26 – 46
2DP–F2117–10	17 – 6
B6H–F2171–10	17 – 1
BBB–F2210–00	17 – 14
B6H–F2403–00	18 – 34
B6H–F247A–00	27 – 6
B6H–F247B–00	27 – 12
B6H–F247C–00	20 – 19

CODIGO Nº	REF. Nº
BBE–F2865–00–3E	29 – 20
BBE–F2865–00–P1	29 – 20
BBE–F2865–00–P3	29 – 20
BBE–F2865–00–P4	29 – 20
BBE–F2865–00–P5	29 – 20
BBE–F286F–00–3E	28 – 1
BBE–F286F–00–P1	28 – 1
BBE–F286F–00–P3	28 – 1
BBE–F286F–00–P4	28 – 1
BBE–F286F–00–P5	28 – 1
B6H–F3100–10	18 – 1
B6H–F3102–00	18 – 2
B6H–F3103–00	18 – 18
2DP–F3110–00	18 – 7
	18 – 23
2DP–F3111–00	18 – 16
	18 – 32
B65–F3123–00	18 – 49
2DP–F3126–00	18 – 3
B6H–F312G–00	18 – 48
2DP–F3136–00	18 – 19
B6H–F3141–00	18 – 14
	18 – 30
3HB–F3144–00	18 – 6
	18 – 22
3HB–F3145–00	18 – 4
	18 – 20
2DP–F3153–00	18 – 17
	18 – 33
3V3–F3156–00	18 – 5
	18 – 21
2DP–F3157–00	18 – 10
	18 – 26
2BU–F3158–00	18 – 12
	18 – 28
2DP–F3170–00	18 – 8
	18 – 24
2DP–F3173–00	18 – 11
	18 – 27
278–F3181–50	18 – 13
	18 – 29
5YW–F3346–10	18 – 37
4RT–F3411–10	18 – 41
1KL–F3412–10	18 – 38
4RT–F3412–10	18 – 40
B65–F3415–00	18 – 44
3AY–F3416–00	18 – 43
1SK–F3418–00	18 – 47

CODIGO Nº	REF. Nº
1P6–F341E–10	18 – 42
5VL–F341E–10	18 – 39
B63–F3462–00	18 – 35
2TD–F3875–00	18 – 36
BBE–F4110–01	19 – 1
BK3–F413B–00	28 – 49
B6H–F414A–01	19 – 12
5D9–F414G–00	14 – 4
	15 – 2
	19 – 19
54P–F414G–10	19 – 8
5D9–F414G–10	14 – 20
B6H–F419A–10	19 – 16
B6H–F4217–00	19 – 13
B6H–F4318–01	19 – 14
B6H–F4491–00	19 – 9
B6H–F4494–10	28 – 43
B6H–F4610–01	19 – 11
B5D–F465B–00	15 – 11
B65–F465E–00	15 – 12
BBE–F470F–00	20 – 2
B74–F4727–00	20 – 16
B6H–F472A–00	20 – 18
B6H–F472T–01	20 – 25
BBE–F4730–00	20 – 1
BBE–F473R–00	20 – 7
45D–F4741–00	20 – 4
5BP–F4741–00	20 – 3
B6H–F475M–00	20 – 5
1S7–F4768–00	20 – 24
B6H–F4769–00	20 – 12
BBE–F4773–00–P1	20 – 27
B65–F4780–00	20 – 22
B6H–F478E–10	20 – 21
B6H–F479D–00	20 – 39
B6H–F4811–00	20 – 14
B6H–F5168–00–33	21 – 1
B6H–F5168–00–P3	21 – 1
2DP–F517G–00	21 – 5
	23 – 2
2DP–F5181–10	21 – 10
B6H–F5338–00–33	23 – 1
B6H–F5338–00–P3	23 – 1
B6H–F5522–00	26 – 44
2BM–F5802–00	22 – 4
5P0–F5802–00	24 – 4
5YP–F5803–50	22 – 5
	24 – 5

CODIGO Nº	REF. Nº
2DP–F5805–00	22 – 9
B6H–F5805–00	24 – 9
2DP–F5807–00	26 – 2
2DP–F5807–10	26 – 22
B6H–F580U–00	22 – 3
B6H–F580W–00	24 – 3
B6H–F581J–10	26 – 38
5P0–F5827–00	24 – 14
B8A–F5827–00	22 – 14
2DP–F582U–00	22 – 1
2DP–F582W–00	24 – 1
B6H–F583T–00	26 – 1
B6H–F583V–00	26 – 21
2DP–F5852–00	26 – 3
	26 – 23
5HV–F5854–10	26 – 5
	26 – 25
5HV–F585B–10	26 – 4
	26 – 24
2DP–F5867–00	26 – 30
2DP–F5867–10	26 – 10
B6H–F5872–00	26 – 15
B6H–F5873–00	26 – 18
B6H–F5874–00	26 – 34
B6H–F5875–00	18 – 50
B6H–F5876–00	18 – 52
B6H–F587A–00	26 – 48
B6H–F5886–00	17 – 11
B6H–F5887–00	26 – 42
B6H–F588F–00	14 – 28
B6H–F588G–10	17 – 8
2DP–F589F–00	26 – 8
	26 – 28
2BM–F5917–00	22 – 6
5YP–F5917–00	24 – 6
2BM–F5919–00	22 – 11
5P0–F5919–01	24 – 11
2DP–F5920–00	22 – 13
2DP–F5920–50	24 – 13
5YP–F5924–00	22 – 12
	24 – 12
5YP–F5925–01	22 – 10
	24 – 10
5YP–F5937–00	22 – 7
	24 – 7
B6H–F6110–01	25 – 1
B6H–F6143–00	25 – 16
B6H–F6144–00	25 – 22

CODIGO Nº	REF. Nº
4US–F6199–00	20 – 11
B1T–F61AA–00	29 – 1
BBE–F6219–00–P0	25 – 19
B6H–F6240–00	25 – 4
2DP–F6241–00	25 – 5
2PH–F6246–00	25 – 6
B6H–F6257–10	26 – 14
2DP–F6280–10	25 – 7
2DP–F6290–10	25 – 8
B6H–F6301–10	25 – 9
50C–F6326–00	33 – 3
1S9–F6332–00	26 – 11
	26 – 31
BBE–F7111–00	27 – 1
B6H–F7112–00	27 – 2
44D–F7114–00	14 – 14
54P–F7114–00	27 – 4
	27 – 13
54P–F7121–00	10 – 3
B65–F7217–00	27 – 9
1LB–F7254–00	27 – 7
BBE–F7311–00	27 – 8
BBE–F741L–00	27 – 40
B6H–F7426–01	28 – 42
BBE–F742L–00	27 – 50
BBE–F7430–00	27 – 39
BK3–F7431–00	27 – 41
2DP–F7437–01	27 – 47
	27 – 57
BBE–F7440–00	27 – 49
BK3–F7441–00	27 – 51
B6H–F7456–00	28 – 46
B6H–F7481–00	27 – 14
B6H–F7483–00	27 – 35
B6H–F7484–00	27 – 36
B6H–F7488–00	27 – 21
B6H–F7493–00	27 – 37
B6H–F7494–00	27 – 38
B6H–F74A8–00	28 – 40
2DP–F814F–00	20 – 40
3AY–F8152–00	20 – 41
B6H–F8311–00	28 – 16
BBE–F8312–00–P0	28 – 36
B6H–F8321–00	28 – 24
BBE–F8351–00–3E	28 – 3
BBE–F8351–00–P1	28 – 3
BBE–F8351–00–P3	28 – 3
BBE–F8351–00–P4	28 – 3

CODIGO Nº	REF. Nº
BBE–F8351–00–P5	28 – 3
B6H–F8356–00	14 – 18
B6H–F835U–00	28 – 9
B6H–F835V–00	28 – 12
B6H–F836K–00	28 – 20
B6H–F836X–00	28 – 32
BBE–F8377–00–3E	28 – 6
BBE–F8377–00–P1	28 – 6
BBE–F8377–00–P3	28 – 6
BBE–F8377–00–P4	28 – 6
BBE–F8377–00–P5	28 – 6
B6H–F837L–00	29 – 7
B6H–F837M–00	29 – 16
B6H–F8385–01	27 – 33
B6H–F838K–01	28 – 25
B6H–F838M–00	28 – 27
B6H–F839K–01	28 – 44
B6H–F8428–00	29 – 19
B6H–F8428–10	29 – 15
B6H–F842M–00	28 – 38
B6H–F842N–00	20 – 37
BBE–F843G–00	15 – 16
B6H–H1410–00	30 – 2
B6H–H1450–00	30 – 1
BK6–H1847–00	37 – 9
2DP–H1861–00	37 – 11
2PH–H1940–12	36 – 22
BK6–H1950–00	36 – 22
B3F–H1950–10	36 – 23
B63–H1950–11	36 – 23
BN1–H2100–10	36 – 1
B6H–H2129–11	20 – 33
1WD–H2151–10	36 – 11
1WD–H2151–20	36 – 10
1WD–H2151–30	36 – 12
1WD–H2151–80	36 – 8
1WD–H2151–90	36 – 9
B6H–H2310–01	37 – 3
BK6–H2370–00	37 – 5
B6H–H2501–03	36 – 2
B6H–H251P–00	14 – 2
B6H–H2530–00	26 – 32
B6H–H254B–00	36 – 24
B8A–H2566–01	36 – 18
B6H–H2568–01	36 – 6
BBE–H2590–10	36 – 7
B6H–H276E–10	36 – 3
B6H–H3310–01	31 – 1

CODIGO Nº	REF. Nº
2CB–H3311–00	31 – 2
	31 – 9
	34 – 2
B6H–H3312–00	31 – 3
B6H–H3320–01	31 – 8
B6H–H3322–00	31 – 10
B6Y–H3371–01	37 – 18
B3F–H3383–00	36 – 28
B6Y–H3510–25	32 – 1
B6H–H3511–02	32 – 5
BBE–H3559–00–P0	29 – 4
B6H–H3572–04	32 – 2
52B–H3591–00	37 – 12
2DP–H3912–00	26 – 27
2DP–H3922–00	26 – 7
B6H–H3972–00	35 – 1
B3F–H3973–02	35 – 3
B6H–H3980–00	26 – 12
B6H–H4140–01	31 – 5
B6H–H4150–01	31 – 12
B6H–H4300–10	33 – 1
B6H–H4710–00	34 – 1
B6H–H4716–00	16 – 13
B6H–H4723–00	31 – 4
	31 – 11
1CK–H4726–00	37 – 23
B6H–H4740–00	37 – 21
2ND–H4744–00	37 – 22
2FC–H5111–00	37 – 26
54P–H5130–00	37 – 20
B65–H5546–00	36 – 27
B6Y–H5546–00	38 – 8
BK6–H5752–00	19 – 7
B63–H5801–01	8 – 16
B6Y–H5810–10	38 – 7
2DP–H592A–20	37 – 7
B6H–H5930–08	38 – 4
B6Y–H594A–20	37 – 1
B6H–H5970–00	38 – 1
B6H–H5970–10	38 – 1
B6H–H5980–00	38 – 5
BK6–H6110–10	37 – 8
B2T–H6260–04	36 – 25
B2T–H6261–03	36 – 26
4C9–W0048–00	22 – 8
	24 – 8
B65–WE662–00	12 – 8
BBP–WE763–00	12 – 2

CODIGO Nº	REF. Nº
90105–068C5	14 – 26
90105–088E3	14 – 16
90105–088E8	17 – 15
90105–10283	14 – 12
90105–108B0	25 – 2
90105–108C1	17 – 16
90105–108C9	14 – 10
90109–068A4	15 – 3
90109–068B2	15 – 7
	16 – 26
	20 – 9
	27 – 17
	27 – 24
	29 – 11
	34 – 5
90109–068C6	15 – 8
90109–068D5	14 – 3
	36 – 4
90109–08232	22 – 2
	24 – 2
90110–06378	1 – 24
90110–06846	8 – 18
90110–06880	30 – 3
90110–06881	36 – 21
90111–05816	20 – 38
90111–06860	9 – 3
90119–06051	27 – 16
	27 – 23
90119–06212	20 – 20
90119–068B7	19 – 2
90149–05030	21 – 6
	23 – 3
90149–05801	1 – 10
90149–06104	25 – 21
90149–10805	22 – 15
90150–05008	29 – 2
90159–05032	25 – 24
90159–06817	33 – 5
90160–05009	28 – 11
	28 – 14
	29 – 13
	29 – 18
90160–05014	25 – 25
90160–05810	16 – 19
	16 – 22
90170–05803	3 – 10
	3 – 15
90170–12802	12 – 29

CODIGO Nº	REF. Nº
90179–05003	14 – 22
90179–12004	12 – 28
	30 – 5
90179–25810	18 – 45
90183–04039	37 – 25
90183–05807	16 – 2
	16 – 6
	20 – 10
	27 – 19
	27 – 26
	28 – 4
	28 – 7
	28 – 10
	28 – 13
	28 – 19
	28 – 23
	28 – 41
	29 – 5
	29 – 14
	29 – 17
	29 – 21
	33 – 4
	34 – 3
90183–06815	16 – 10
	16 – 12
90183–06818	15 – 15
	25 – 17
	34 – 4
90185–10011	25 – 3
90185–10012	21 – 11
90185–16800	23 – 6
90201–06828	33 – 6
90201–08859	1 – 17
90201–08884	20 – 29
90201–10118	26 – 17
	26 – 20
	26 – 36
	26 – 40
90201–10831	21 – 12
90201–10853	17 – 17
90201–12688	30 – 4
90201–15847	12 – 33
90201–15849	12 – 27
90201–16819	12 – 26
90202–26142	18 – 46
90249–03017	28 – 34
90269–06812	20 – 36
90269–06816	15 – 5

CODIGO Nº	REF. Nº
90269–06816	16 – 3
	16 – 7
	20 – 26
	25 – 23
	27 – 34
	28 – 2
	28 – 37
	29 – 10
90280–03017	2 – 5
90338–07018	28 – 48
90340–12813	1 – 3
90340–12816	10 – 10
90380–10800	12 – 31
90387–064H8	27 – 46
	27 – 56
90387–068N8	14 – 24
90387–068T3	34 – 7
90387–07391	28 – 18
90387–08821	14 – 15
90387–08823	6 – 11
90387–08847	20 – 30
90387–10277	21 – 9
90387–10839	21 – 2
90387–10857	14 – 8
90387–10867	20 – 31
90387–17807	17 – 5
90387–17808	17 – 9
90388–08803	10 – 5
	17 – 2
90388–10808	10 – 4
90388–10818	14 – 7
90401–10812	26 – 16
	26 – 19
	26 – 35
	26 – 39
90430–06803	1 – 5
	1 – 28
	5 – 9
90430–08804	10 – 13
90430–10806	37 – 13
90430–12803	10 – 11
90450–43805	8 – 33
90464–07014	26 – 37
90464–07018	16 – 16
90464–07805	16 – 33
	26 – 45
	36 – 19
90464–07807	25 – 15

CODIGO Nº	REF. Nº
90464–08009	25 – 10
90464–09806	36 – 5
90464–13249	36 – 20
90464–14002	19 – 18
90464–14803	38 – 3
90464–14809	37 – 4
90464–16006	17 – 13
90464–16808	25 – 13
	26 – 41
	28 – 15
	29 – 9
	36 – 15
90464–24230	25 – 14
90464–30001	16 – 30
	19 – 15
	36 – 16
90464–65801	36 – 17
90467–08003	16 – 32
90467–10008	10 – 31
90467–11106	11 – 7
90467–11825	8 – 35
	10 – 32
90467–12052	8 – 36
90467–12809	8 – 28
90467–19803	6 – 15
	6 – 16
90467–20806	6 – 14
90468–08086	20 – 13
90468–18121	20 – 17
90480–01559	16 – 4
	16 – 8
	27 – 15
	27 – 22
90480–13018	33 – 2
90480–14229	14 – 23
90480–14808	16 – 27
90480–14825	28 – 17
90480–14833	6 – 12
90480–17802	14 – 27
90480–19802	20 – 32
90501–12743	27 – 44
	27 – 54
90501–16004	7 – 5
90506–20818	27 – 11
90506–23815	20 – 15
90506–40806	27 – 5
90508–12800	28 – 33
90520–02014	25 – 20

CODIGO Nº	REF. Nº
90520–02849	25 – 18
	27 – 20
	27 – 27
	29 – 3
90520–02850	29 – 6
90520–04806	20 – 8
90520–06817	28 – 29
90520–10851	11 – 18
90520–10853	6 – 22
90520–10854	16 – 20
90520–10855	6 – 23
	11 – 23
90520–10856	11 – 16
90520–15803	19 – 3
90520–15816	8 – 32
90520–15817	16 – 23
90520–20800	29 – 8
90520–40800	11 – 21
90520–40801	11 – 17
90520–50801	11 – 19
91312–05010	19 – 10
	25 – 12
91312–05016	3 – 17
91332–06025	8 – 3
91402–20012	27 – 42
	27 – 52
91702–06038	27 – 43
	27 – 53
92017–05016	25 – 11
93102–08800	1 – 14
93102–20815	13 – 11
93102–22829	10 – 9
93102–24802	10 – 19
93102–32807	13 – 8
93106–20816	21 – 3
93106–28801	17 – 3
93210–09806	4 – 2
93210–14816	10 – 17
93210–19809	5 – 14
93210–29800	7 – 6
93210–39803	5 – 11
93211–28800	10 – 20
93300–608X0	5 – 7
93306–001YG	4 – 3
93306–204XR	13 – 10
93306–255YA	13 – 7
93306–300YN	21 – 4
93306–302YU	13 – 2

CODIGO Nº	REF. Nº
93306–303YW	13 – 6
93306–303YX	17 – 4
93306–351Y8	13 – 12
93310–528YK	2 – 3
933A6–202Y0	12 – 30
93450–16115	2 – 8
93501–04830	27 – 45
	27 – 55
93900–00824	21 – 8
	23 – 5
94111–13803	21 – 7
94113–13809	23 – 4
94568–F9096	4 – 7
94700–00415	1 – 20
95022–06020	15 – 14
95027–06020	5 – 8
95302–10600	17 – 18
95332–08600	1 – 16
95602–06100	26 – 9
	26 – 29
95602–08200	14 – 17
95602–10200	14 – 11
	14 – 13
	27 – 10
95612–08618	1 – 6
95702–06500	20 – 6
95702–08500	9 – 5
95707–05500	37 – 27
95812–10030	24 – 15
95822–06016	34 – 6
95D02–06012	18 – 51
	18 – 53
	26 – 43
	37 – 19
95D32–06012	14 – 29
	17 – 12
95D32–06016	6 – 28
	37 – 10
	38 – 2
	38 – 6
95D32–06020	14 – 25
	37 – 2
95D32–06025	28 – 35
95D32–06030	6 – 13
	8 – 10
	8 – 31
95D32–08035	10 – 12
	20 – 28

CODIGO Nº	REF. Nº
95D32–08055	14 – 21
95D32–10045	9 – 6
95D32–10060	9 – 7
	17 – 10
95D37–06016	17 – 7
95E32–06010	1 – 4
	1 – 27
95E32–06012	20 – 23
	26 – 47
	26 – 49
	36 – 14
95E32–06014	3 – 19
95E32–06020	4 – 13
	6 – 3
	6 – 26
	10 – 22
	37 – 6
95E32–06025	5 – 12
95E32–06030	1 – 11
	10 – 23
95E32–06035	11 – 4
95E32–06045	5 – 13
95E32–06050	6 – 24
95E32–06060	10 – 7
95E32–06110	10 – 8
95E32–08020	27 – 48
	27 – 58
95E32–08035	10 – 28
95E32–08045	10 – 27
95E37–06012	19 – 17
	37 – 15
	37 – 17
97602–04312	26 – 13
	26 – 33
97702–30016	32 – 3
97702–50014	31 – 6
	31 – 13
97702–50016	15 – 10
	16 – 17
	27 – 18
	27 – 25
	27 – 30
	27 – 32
	28 – 5
	28 – 8
	28 – 21
	28 – 26
	28 – 31

CODIGO Nº	REF. Nº
97702–50016	28 – 39
	29 – 12
	29 – 22
	32 – 6
	33 – 7
	36 – 29
97707–30014	32 – 4
97707–50012	20 – 34
	28 – 28
	28 – 47
97707–50016	16 – 14
	31 – 7
	31 – 14
97707–50025	8 – 25
98502–05020	7 – 2
98502–06012	8 – 13
98507–05025	35 – 2
	35 – 4
98707–04012	26 – 6
	26 – 26
98907–04014	37 – 24
99002–09600	27 – 3
99009–08400	5 – 6
99009–25400	13 – 5
99009–35700	12 – 32
99480–03012	10 – 2
99530–08012	1 – 12
	5 – 10
99530–10114	1 – 22
	1 – 23
	10 – 6
	10 – 21
	10 – 26
	11 – 3