YAMAHA

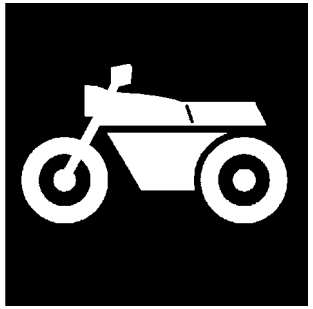

CATALOGO DE REPUESTOS

XTZ150-A (BBL3) COLOMBIA

YAMAHA GENUINE Parts & Accessories

31BBL-261S1

( )

XTZ150-A
CATALOGO DE REPUESTOS
©2025 por Yamaha Motor Co., Ltd.
1ª edición, diciembre 2025
Todos los derechos reservados.
Toda reproducción o uso no autorizado
sin el consentimiento escrito de
Yamaha Motor Co., Ltd.
quedan expresamente prohibidos
Impreso en Japón.

PROLOGO

Este catálogo de repuestos corresponde a las piezas para el o los modelos que figuran en la página de portada. Al formular el pedido de repuestos, se ruega citar este catálogo y especificar correctamente el número y el nombre de las piezas.

1. Las modificaciones y agregados que se hayan realizado después de la edición de este Catálogo de Repuestos, serán anunciados en las Informaciones de Recambios.
   Es recomendable que se hagan las correcciones necesarias en el Catálogo de Repuestos de acuerdo con las Informaciones de Recambios.

2. Abreviaciones
   En este. Catálogo de Repuestos se emplean las siguientes abreviaciones.

   “UR” Usar el número de partes especificado

   “UN” Usar la cantidad necesaria

   “AP” Piezas sustitutivas

   “LM” Fabricación local (Hay que pedir los repuestos en las cercanías)

   “F#” Nº de bastidor (Nº aplicable a la máquina)

   “O/S” Sobredimensionado

3. La cantidad de componentes para el montaje
   - Los componentes, suministrados como conjunto, se describen con un punto (.) que precede al nombre del parte como se indica a continuación.
   - La numeración que aparece a la derecha de cada descripción indica la cantidad de partes por cada unidad de conjunto.

CODIGO Nº	DESCRIPCION	CANT.	OBSERVACIONES
2F5–83310–60	ENSAMBLAJE DE LA LUZ	2	
115–83311–60	.BOMBILLA (6V–18W)	1	

4. Los colores de los componentes se indican como sigue en la columna de “OBSERVACIONES”.

CODIGO Nº	DESCRIPCION	CANT.	OBSERVACIONES
2N4–24110–00–X5	COMP. DEL TANQUE	2	MXR
3J1–24240–10	.GRAFICO, DEL TANQUE	1	PARA MXR

5. Debe tenerse en cuenta que las ilustraciones sirven como guia para la búsqueda de los números de partes y no deben usarse para el montaje. Durante el montaje, se recomienda usar el manual de taller correspondiente.

6. EL asterisco (*) antes del número de referencia indica los elementos modificados después de la primera edición.

7. Números de serie

Nº de Serie del bastidor

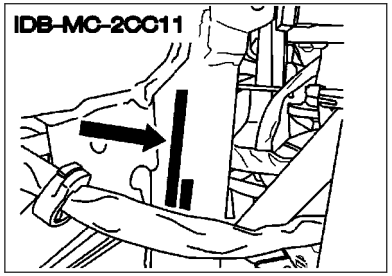

Nº de Serie del motor

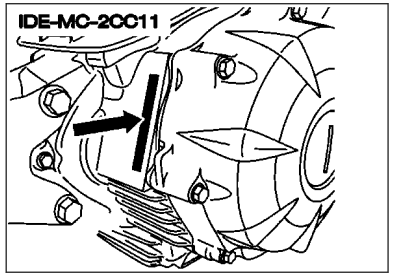

8. Códigos de color aplicables (El símbolo (*) muestra el color de modelo.)

Abreviatura	Nombre de color	Código de color
DNYS1(*)	DARK GRAYISH YELLOW SOLID 1	0598
DPBSE(*)	DEEP PURPLISH BLUE SOLID E	0583
PWS1(*)	PURPLISH WHITE SOLID 1	0206
YB(*)	YAMAHA BLACK	0033

9. Nº de serie inicial aplicable

Nº de Serie del bastidor

Nº de serie	Nombre de la columna de cantidades	Código de Modelo

Nº de Serie del motor

Nº de serie	Nombre de la columna de cantidades	Código de Modelo

CONTENIDO

MOTOR

CILINDRO....1
CIGUENAL & PISTON....2
VALVULA....3
ARBOL DE LEVAS & CADENA....4
BOMBA DE ACEITE....5
ADMISION 1....6
ADMISION 2....8
DESCARGA....9
CARTER....10
CUBIERTA DE CARTER 1....11
EMBRAGUE DEL ARRANQUE....12
EMBRAGUE....13
TRANSMISION....14
LEVA DE CAMBIO & HORQUILLA....16
EJE DE CAMBIO & PEDAL....17

SHASIS

CUADRO....18
GUARDABARRO....19
CUBIERTA LATERAL....20
BRAZO TRASERO....21
SUSPENSION TRASERO....22
DIRECCION....23
HORQUILLA DELANTERA....24
DEPOSITO DE COMBUSTIBLE....26
ASIENTO....29
RUEDA DELANTERA....30
CALIBRE FRENO DELANTERA....31
RUEDA TRASERA....32
CALIBRE FRENO TRASERA....33
MANILLAR & CABLE....34
CILINDRO MAESTRO DELANTERO....35
SOPORTE & APOYAPIE....37
CILINDRO MAESTRO TRASERO....39
GENERADOR....40
MOTOR DE ARRANQUE....41
LUZ DE DESTELLADOR....42
MEDIDOR....44
FARO DELANTERO....45
LUZ DE COLA....46
INTERRUPTOR DE MANILLAR&PALANC....47
EQUIPO ELECTRICO 1....48
EQUIPO ELECTRICO 2....49
EQUIPO ELECTRICO 3....50

INDICE

INDICE NUMERICO....51

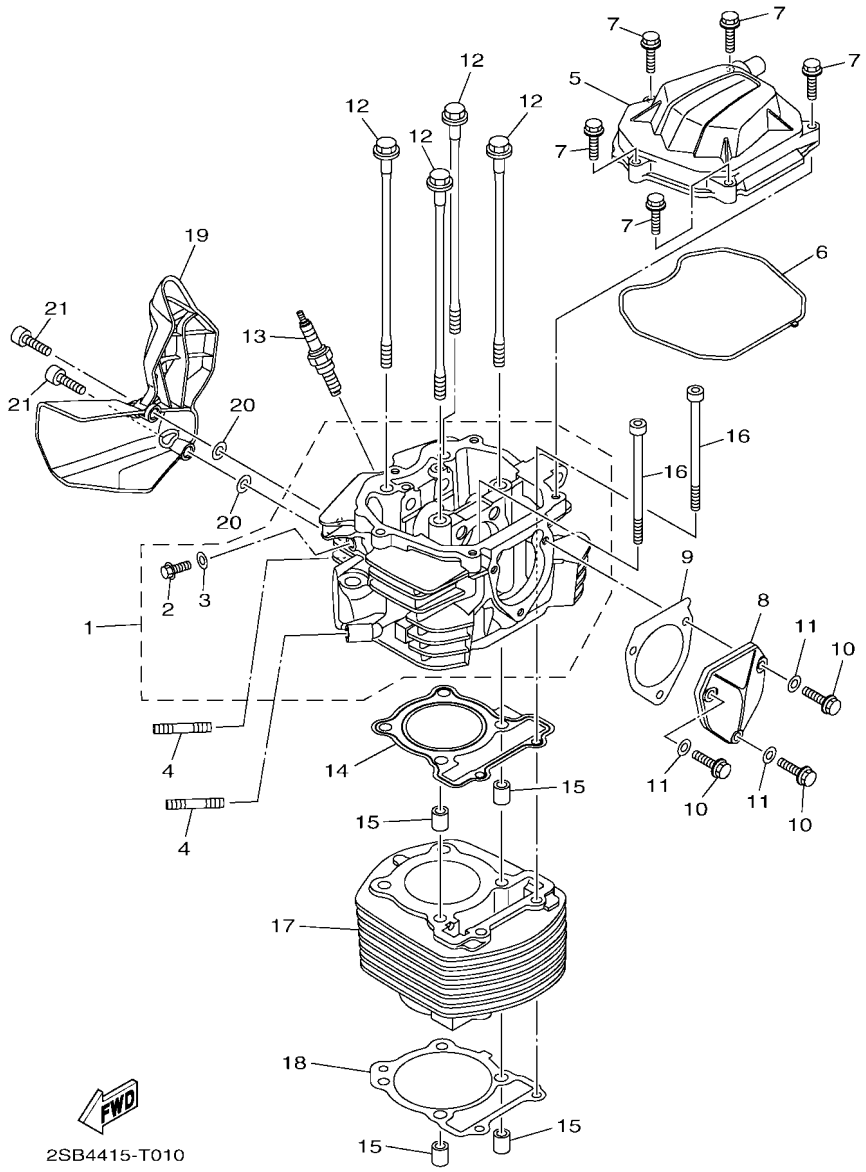

FIG. 1 CILINDRO

REF. Nº	CODIGO Nº	DESCRIPCION	BBL3					OBSERVACIONES
1	B0L–E1111–00	CULATA CILINDRO 1	1					
2	95022–06012	.PERNO, DE BRIDA	1					
3	90430–06014	.JUNTA	1					
4	95612–08620	PERNO DE PUNTAL	2					
5	BF7–Y1119–00	CUBIERTA COMP. CULATA CILINDRO	1					
6	2SB–E1193–00	EMPAQUE	1					
7	95022–06025	PERNO, DE BRIDA	5					
8	BF7–E1186–00	CUBIERTA CULATA CIL.LAT.1	1					
9	2SB–E2435–00	EMPAQUE	1					
10	95022–06025	PERNO, DE BRIDA	3					
11	90430–06014	JUNTA	3					
12	90105–08197	TORNILLO	4					
13	94700–00415	BUJIA (NGK CPR8EA)	1					
14	2SB–E1181–00	JUNTA, DE CULATA 1	1					
15	91810–14809	PASADOR DE CLAVIJA	4					
16	90110–06304	TORNILLO ALLEN	2					
17	BF7–E1310–00	CILINDRO	1					
18	2SB–E1351–10	JUNTA, DE CILINDRO	1					
19	2SB–E2661–00	CONDUCTO	1					
20	90201–05803	ARANDELA PLANA	2					
21	90110–06846	TORNILLO ALLEN	2					

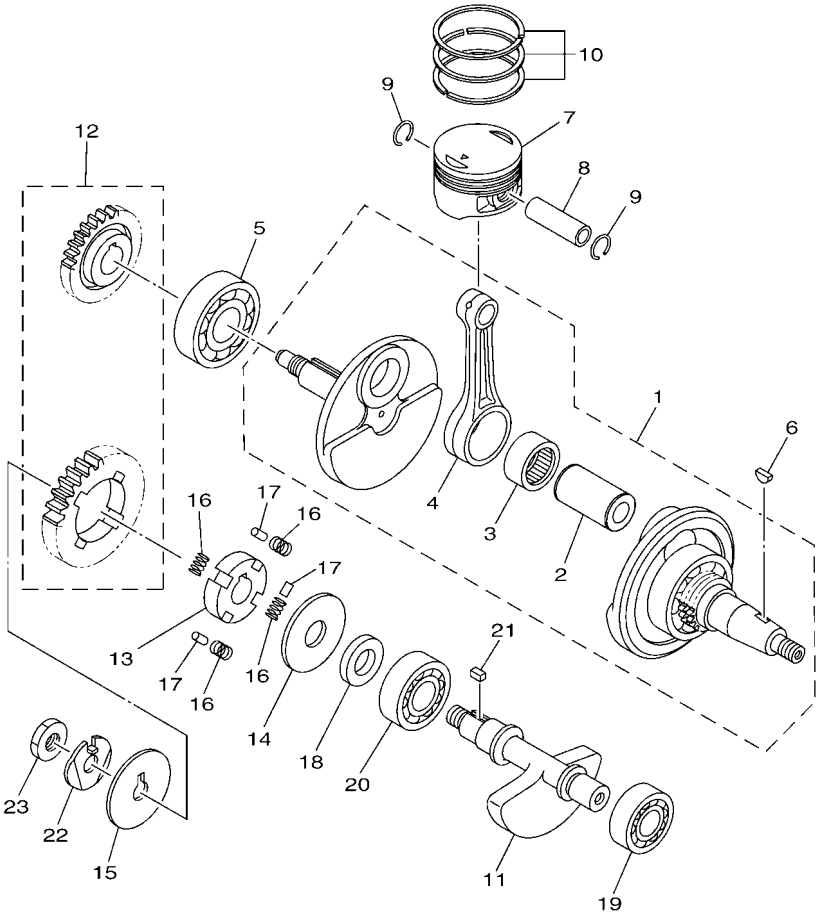

2SB1415-P020

FIG. 2 CIGUENAL & PISTON

REF. Nº	CODIGO Nº	DESCRIPCION	BBL3					OBSERVACIONES
1	2SB–W1140–01	CIGUENAL COMPLETO	1					
2	2SB–E1681–00	.PASADOR MANIVELA 1	1					
3	93310–628YA	.COJINETE DE RODILLOS	1					
4	2SB–E1651–00	.BIELA	1					
5	93306–305XB	COJINETE	1					
6	90280–03017	CUNA WOODRUFF	1					
7	2SB–E1631–00	PISTON (NORMA)	1					
8	2SB–E1633–00	PASADOR, PISTON	1					
9	93450–16812	SEGURO	2					
10	2SB–W1161–00	JUEGO DE AROS	1					
11	2SB–E1454–00	PESO 1	1					
12	2SB–Y1153–00	ENGRANAJE, PESO DE BALANCE	1					
13	2SB–E1496–00	COPA TOPE	1					
14	90201–15022	ARANDELA PLANA	1					
15	90214–10006	ARANDELA DE POSICION	1					
16	90501–18801	RESORTE DE COMPRESION	4					
17	93604–10800	PASADOR DE CLAVIJA	3					
18	90387–155J0	ESPACIADOR	1					
19	93306–202XN	COJINETE	1					
20	93306–253YH	COJINETE	1					
21	90282–05010	CHAVETA, RECTA	1					
22	90215–10804	ARANDELA DE CIERRE	1					
23	90170–10012	TUERCA	1					

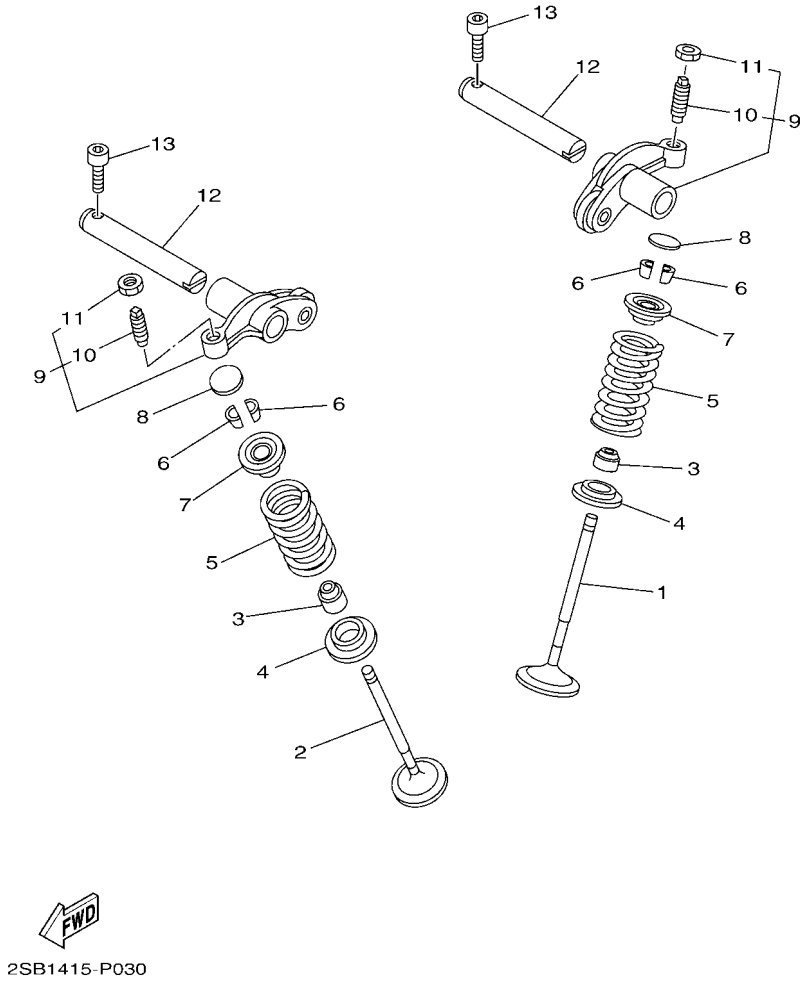

FIG. 3 VALVULA

REF. Nº	CODIGO Nº	DESCRIPCION	BBL3					OBSERVACIONES
1	B0L–E2111–00	VALVULA DE ADMISION	1					
2	2SB–E2121–10	VALVULA DE ESCAPE	1					
3	2SB–E2119–00	SELLO DE ACEITE VALVULA	2					
4	1JD–E2126–00	ASIENTO RESORTE DE VALVULA2	2					
5	2SB–E2113–00	RESORTE VALVULA INTERNA	2					
6	1P6–E2118–10	SEGURO DE VALVULA	4					
7	2SB–E2117–00	RETEN RESORTE DE VALVULA	2					
8	2SB–E2169–00	DISCO DE AJUSTE	2					
9	2SB–E2150–00	BRAZO DE BALANCIN DE VALVULA	2					
10	2SB–E2159–00	.TORNILLO DE AJUSTE DE VALVULA	1					
11	90170–05806	.TUERCA	1					
12	2SB–E2156–00	EJE DE BALANCIN	2					
13	91312–05016	TORNILLO ALLEN	2					

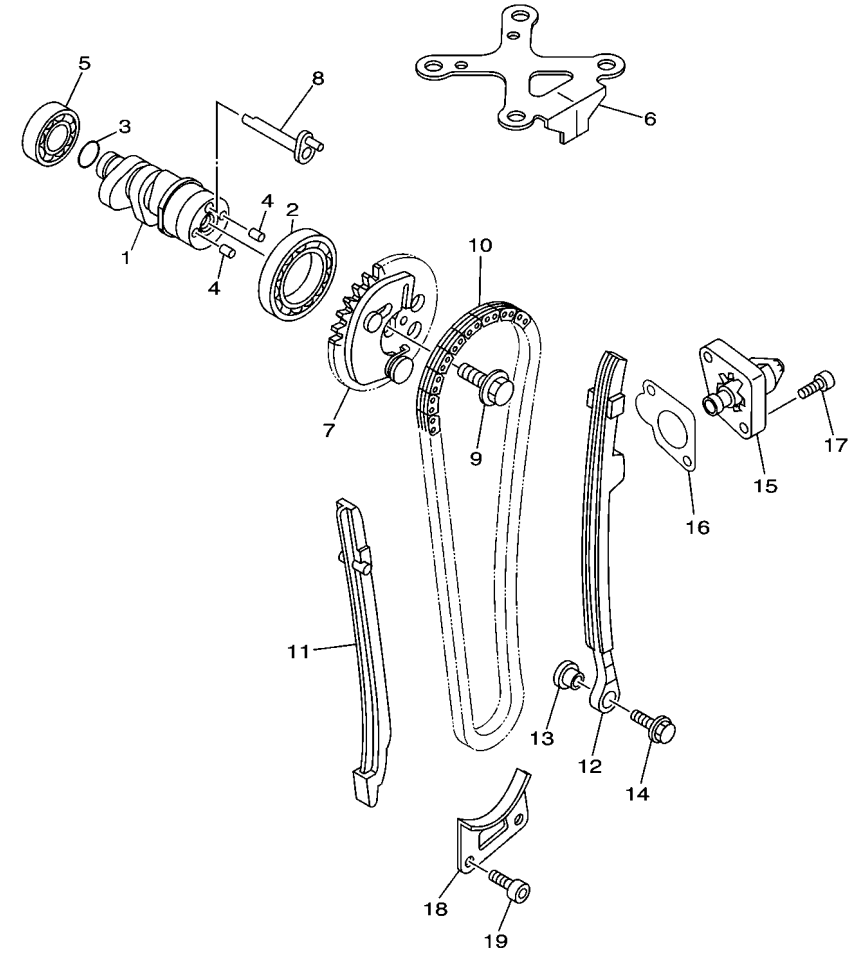

B0L1200-U040

FIG. 4 ARBOL DE LEVAS & CADENA

REF. Nº	CODIGO Nº	DESCRIPCION	BBL3					OBSERVACIONES
1	2SB–E2171–00	ARBOL DE LEVAS 1	1					
2	93306–906X0	COJINETE	1					
3	93210–12804	ANILLO O	1					
4	93605–06800	PASADOR DE CLAVIJA	2					
5	93306–002YP	COJINETE	1					
6	1ST–1111F–00	PLACA	1					
7	B9P–E2280–10	EQUIPO DE DESCOMPRESION	1					
8	2SB–E2288–00	LEVA DE DESCOMPRESION	1					
9	90105–08196	TORNILLO	1					
10	94568–A4096	CADENA	1					
11	2SB–E2231–00	TOPE DE GUIA 1	1					
12	2SB–E2241–01	TOPE DE GUIA 2	1					
13	5VL–E5598–00	COLLAR	1					UR
	5VL–E5598–10	COLLAR	1					UR
14	90149–06829	TORNILLO DE REGLAJE	1					
15	1ST–E2210–00	TENSOR CADENA DE LEVA	1					
16	1YC–E2213–00	EMPAQUE DE CAJA TENSOR	1					
17	90110–06393	TORNILLO ALLEN	2					
18	2SB–E2437–00	TOPE	1					
19	91312–06016	TORNILLO ALLEN	2					

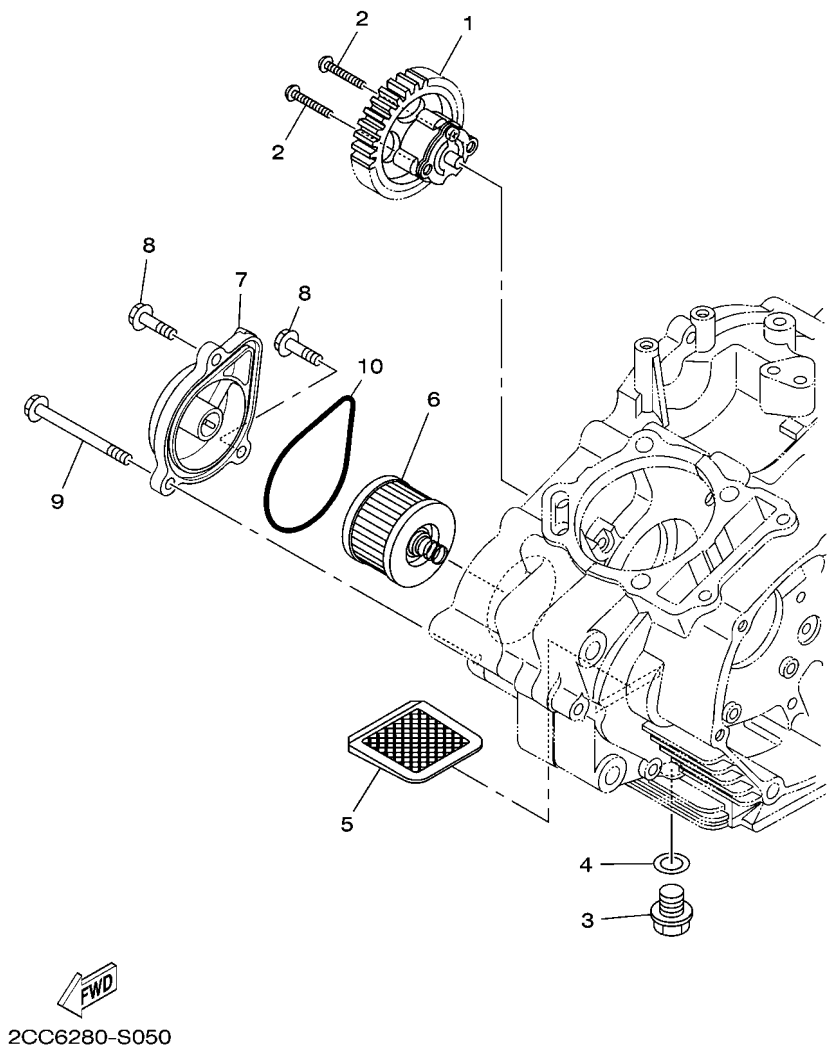

FIG. 5 BOMBA DE ACEITE

REF. Nº	CODIGO Nº	DESCRIPCION	BBL3					OBSERVACIONES
1	2SB–E3300–10	BOMBA DE ACEITE COMPLETA	1					
2	90111–05035	TORNILLO	2					
3	90340–12097	TORNILLO, DE DRENAJE	1					
4	90430–12227	JUNTA	1					
5	2D0–E3411–00	FILTRO DE ACEITE	1					
6	2SB–E3440–00	ELEMENTO FILTRO DE ACEITE	1					
7	BF7–E3447–10	TAPA DEL ELEMENTO	1					
8	95022–06020	PERNO, DE BRIDA	2					
9	95022–06065	PERNO, DE BRIDA	1					
10	93210–64800	ANILLO O	1					

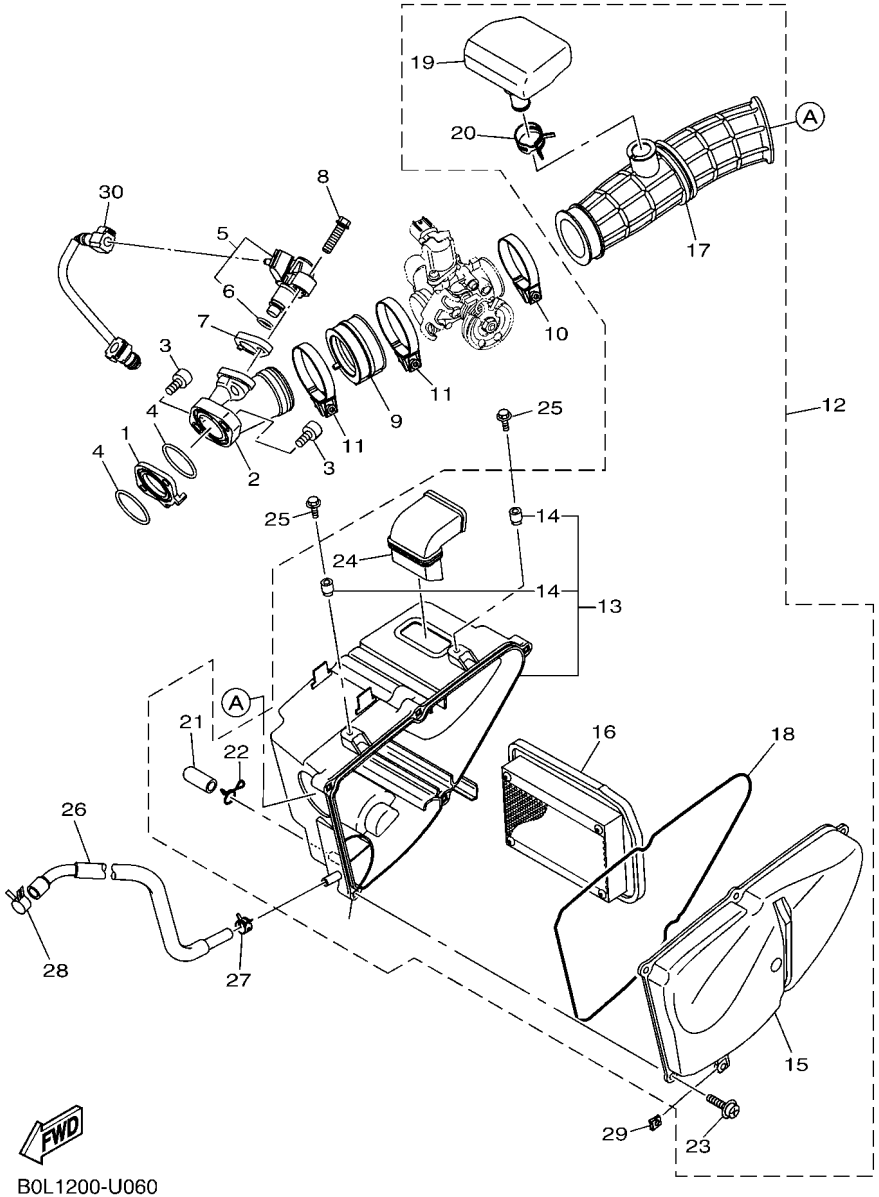

B0L1200-U060

FIG. 6 ADMISION 1

REF. Nº	CODIGO Nº	DESCRIPCION	BBL3					OBSERVACIONES
1	2SB–E3595–00	TOBERA	1					
2	2SB–E3585–01	MULTIPLE	1					
3	91312–06025	TORNILLO ALLEN	2					
4	93210–30611	ANILLO O	2					
5	2SB–E3770–00	INYECTOR	1					
6	5CA–E4147–00	.ANILLO O	1					
7	3D9–E3556–01	EMPAQUE	1					
8	95812–06030	TORNILLO DE REBORDE	1					
9	2SB–E3635–00	JUNTA DE ADMISION 1	1					
10	90450–43805	BRIDA, MANGUERA	1					
11	18C–E3575–01	BANDA	2					
12	B0L–E4410–02	FILTRO DE AIRE COMPLETO	1					
13	B0L–E4411–00	.CAJA FILTRO DEL AIRE 1	1					
14	B0L–E4439–00	..TUERCA	3					
15	B0L–E4412–01	.TAPA CAJA DEL FILTRO 1	1					
16	2SB–E4450–00	.ELEMENTO COMP.FILTRO DE AIRE	1					
17	B0L–E4453–00	.UNION DEL FILTRO DEL AIRE 1	1					
18	2SB–E4452–00	.SELLO	1					
19	B0L–E4877–00	.RESONATOR	1					
20	90467–20050	.PRESILLA	1					
21	2SB–E443E–00	.TUBO, DRENAJE	1					
22	90467–12806	.PRESILLA	1					
23	97602–05220	.TORNILLO CON RONDONA	5					
24	1SB–E4437–00	.CONDUCTO	1					
25	95802–06010	TORNILLO DE REBORDE	2					
26	B0L–E1166–01	TUBO RESPIRADERO 1	1					
27	90467–13800	PRESILLA	1					

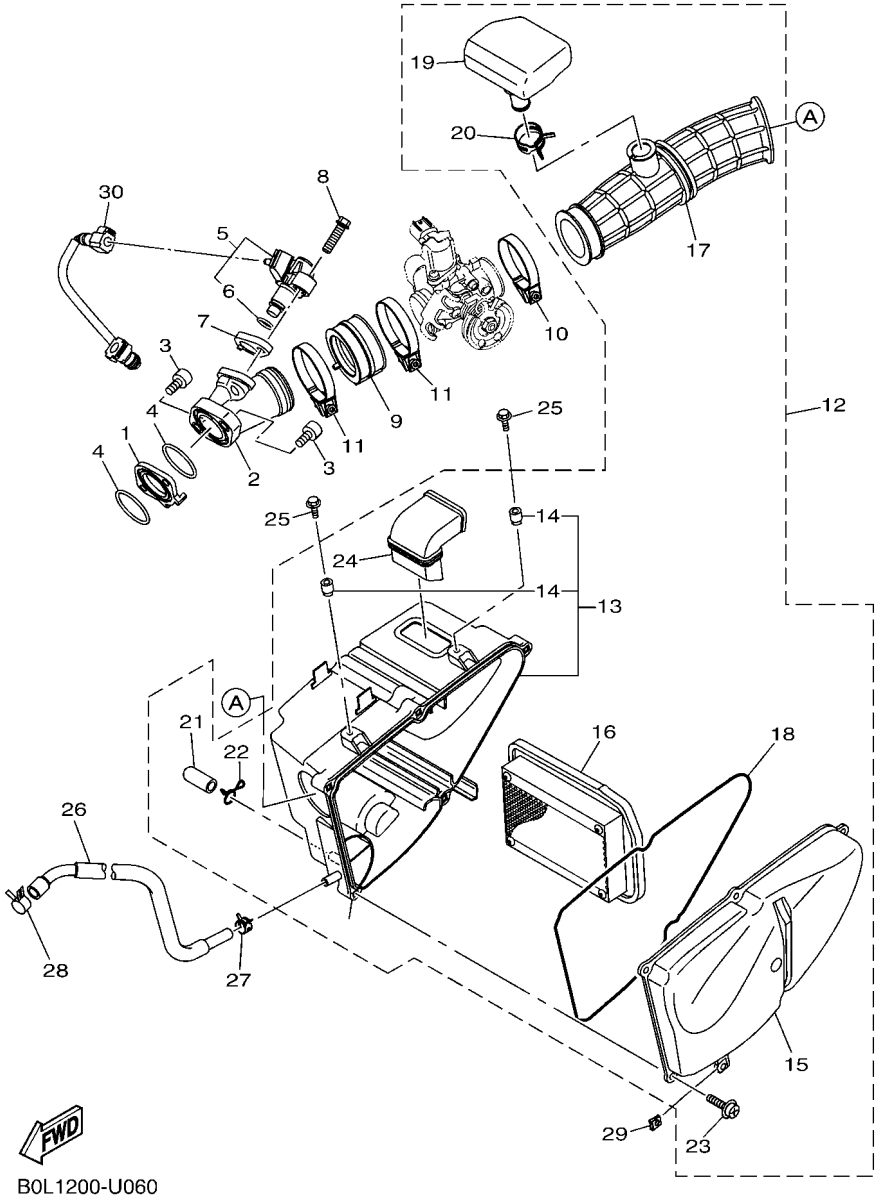

B0L1200-U060

FIG. 6 ADMISION 1

REF. Nº	CODIGO Nº	DESCRIPCION	BBL3					OBSERVACIONES
28	90467–16807	PRESILLA	1					
29	90183–05818	TUERCA DE RESORTE	1					
30	B0L–E3971–01	ANILLO DE ESPACIADOR	1					

FIG. 7 ADMISION 2

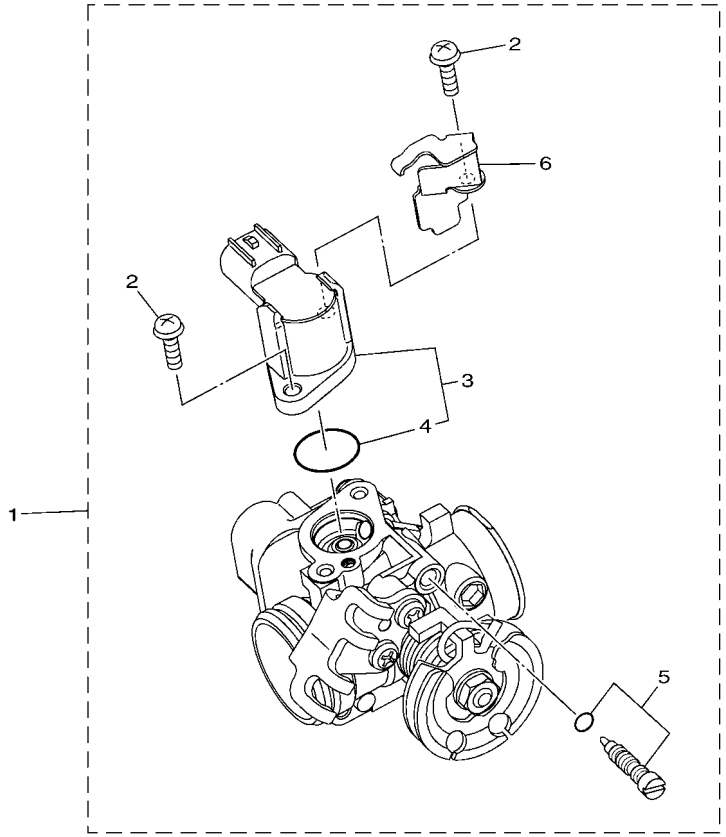

BBL1261-U070

REF. Nº	CODIGO Nº	DESCRIPCION	BBL3					OBSERVACIONES
1	B0L–E3750–03	CAJA DE ACELERADOR COMPL.	1					
2	1ST–14216–00	.TORNILLO	2					
3	1ST–1410H–00	.SOLENOIDE VALVULA	1					
4	1ST–1416A–00	..ANILLO O	1					
5	1ST–14104–00	.CJTO. TORNNILLO DE AIRE	1					
6	1ST–14945–00	.PLACA	1					

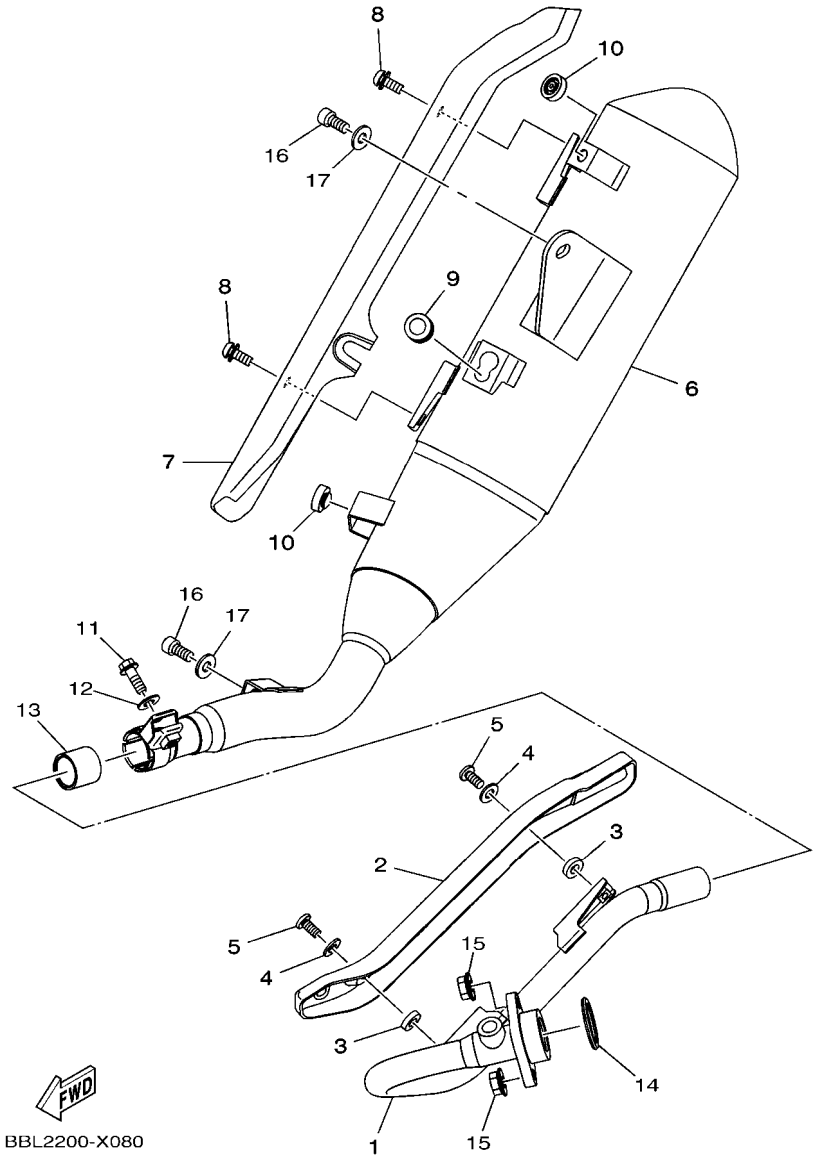

FIG. 8 DESCARGA

REF. Nº	CODIGO Nº	DESCRIPCION	BBL3					OBSERVACIONES
1	BBL–E4611–00	TUBO DE ESCAPE 1	1					
2	BBL–E4628–00	PROTECTOR DE TUBO DE ESCAPE	1					
3	90201–05804	ARANDELA PLANA	2					
4	90201–05813	ARANDELA PLANA	2					
5	98980–06014	TORNILLO DE LIGAR	2					
6	BBL–E4711–10	SILENCIADOR 1	1					
7	BBL–E4718–00	PROTECTOR DE SILENCIADOR 1	1					
8	90111–06807	TORNILLO	2					
9	B0L–E4737–00	AMORTIGUADOR DE SILENCIADOR	1					
10	2TY–F4181–00	AMORTIGUADOR DE MONTAJE 1	2					
11	95022–08035	PERNO, DE BRIDA	1					
12	90201–08867	ARANDELA PLANA	1					
13	2MD–E4714–00	EMPAQUE DE SILENCIADOR	1					
14	2SB–E4613–00	JUNTA, TUBO DE ESCAPE	1					
15	95702–08500	TUERCA DE BRIDA	2					
16	91312–08016	TORNILLO ALLEN	2					
17	90201–08326	ARANDELA PLANA	2					

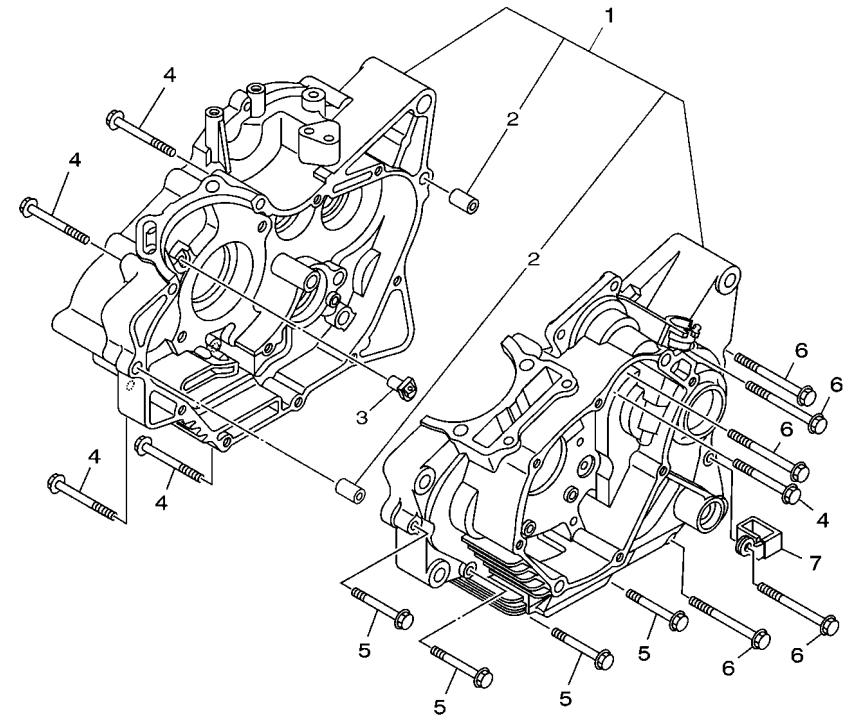

B0L1200-U090

FIG. 9 CARTER

REF. Nº	CODIGO Nº	DESCRIPCION	BBL3					OBSERVACIONES
1	BBL–W1510–00	CARTER COMPLETO	1					
2	91810–14809	.PASADOR DE CLAVIJA	2					
3	2SB–E5155–10	BOQUILLA 3	1					
4	95022–06055	PERNO, DE BRIDA	5					
5	95022–06045	PERNO, DE BRIDA	4					
6	95022–06070	PERNO, DE BRIDA	5					
7	90461–08001	GRAPA	1					

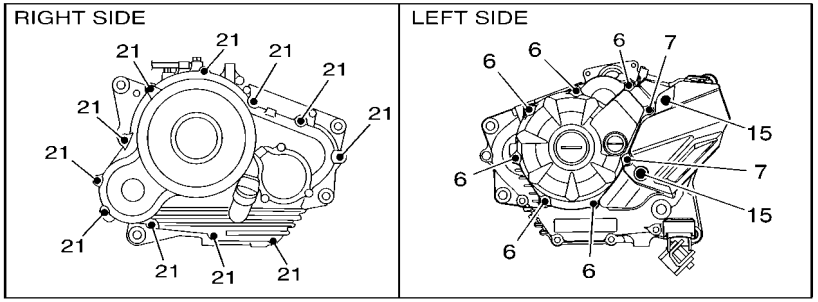

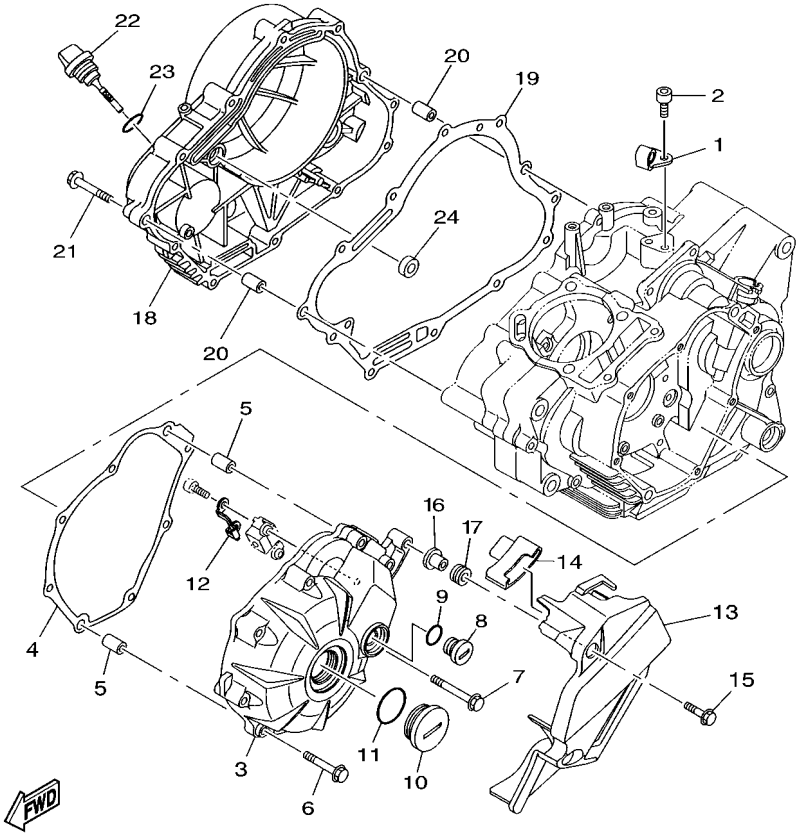

B0L8200-Z100

FIG. 10 CUBIERTA DE CARTER 1

REF. Nº	CODIGO Nº	DESCRIPCION	BBL3					OBSERVACIONES
1	2SB–E5441–00	SOSTEN DE CABLE DE EMBRAGUE	1					
2	91312–06016	TORNILLO ALLEN	2					
3	B0L–E5411–00	CUBIERTA DE CARTER 1	1					
4	B0L–E5451–00	EMPAQ DE CUBIERTA DE CARTER	1					
5	91810–14809	PASADOR DE CLAVIJA	2					
6	95022–06040	PERNO, DE BRIDA	6					
7	95022–06050	PERNO, DE BRIDA	2					
8	90340–14805	TORNILLO, DE DRENAJE	1					
9	93210–14899	ANILLO O	1					
10	90340–32831	TORNILLO, DE DRENAJE	1					
11	93210–32816	ANILLO O	1					
12	2SB–E5113–00	PLACA	1					
13	B0L–E5418–00	CUBIERTA CAJA DE CADENA	1					
14	2SB–E5377–10	GUIA DE ENTRADA	1					
15	95802–06020	TORNILLO DE REBORDE	2					
16	90387–068N6	ESPACIADOR	2					
17	90480–12812	TAPON	2					
18	B0L–E5421–00	TAPA DE CARTER DERECHA	1					
19	B0L–E5461–00	JUNTA TAPA CARTER DERECHO 2	1					
20	91810–14809	PASADOR DE CLAVIJA	2					
21	95022–06040	PERNO, DE BRIDA	11					
22	2SB–E5362–00	TAPON DEL NIVEL DE ACEITE	1					
23	93210–19809	ANILLO O	1					
24	93101–10812	SELLO ACEITE	1					

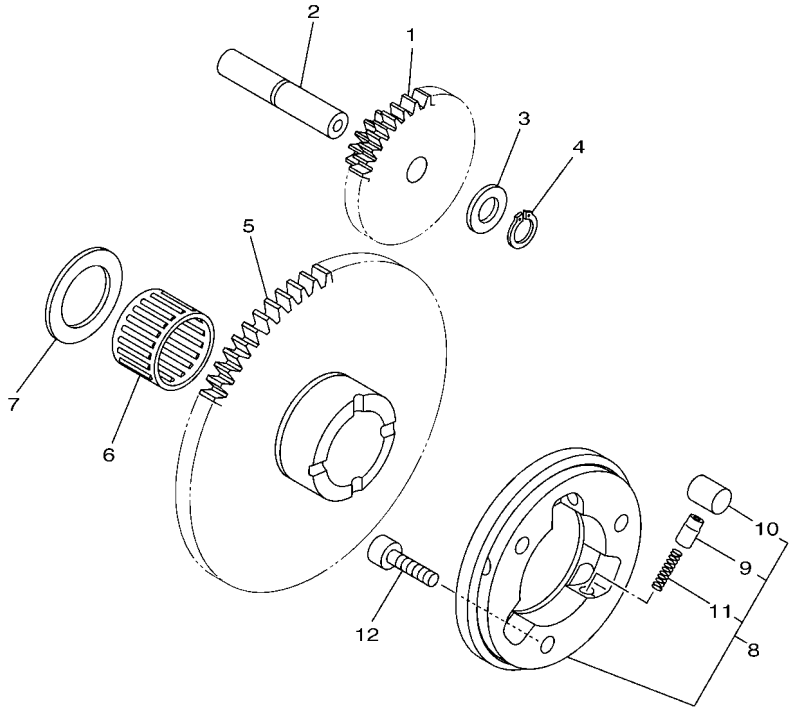

B0L1200-U110

FIG. 11 EMBRAGUE DEL ARRANQUE

REF. Nº	CODIGO Nº	DESCRIPCION	BBL3					OBSERVACIONES
1	2SB–E5514–10	ENGRANAJE 2	1					
2	2SB–E5521–00	EJE 1	1					
3	90201–105E8	ARANDELA PLANA	1					
4	99009–10400	PRESILLA REDONDA	1					
5	2SB–E5524–10	RUEDA DE ARRANQUE	1					
6	93310–325YB	COJINETE DE RODILLOS	1					
7	90201–258D7	ARANDELA PLANA	1					
8	2SB–E5580–00	ENSAMBLE EXT.EMBRAGUE ARRANQUE	1					
9	2SB–E5583–00	.TAPA RESORTE EMBRAG.ARRANQ.	3					
10	2SB–E5614–00	.PASADOR DE CLAVIJA	3					
11	90501–03802	.RESORTE DE COMPRESION	3					
12	91312–06020	TORNILLO ALLEN	3					

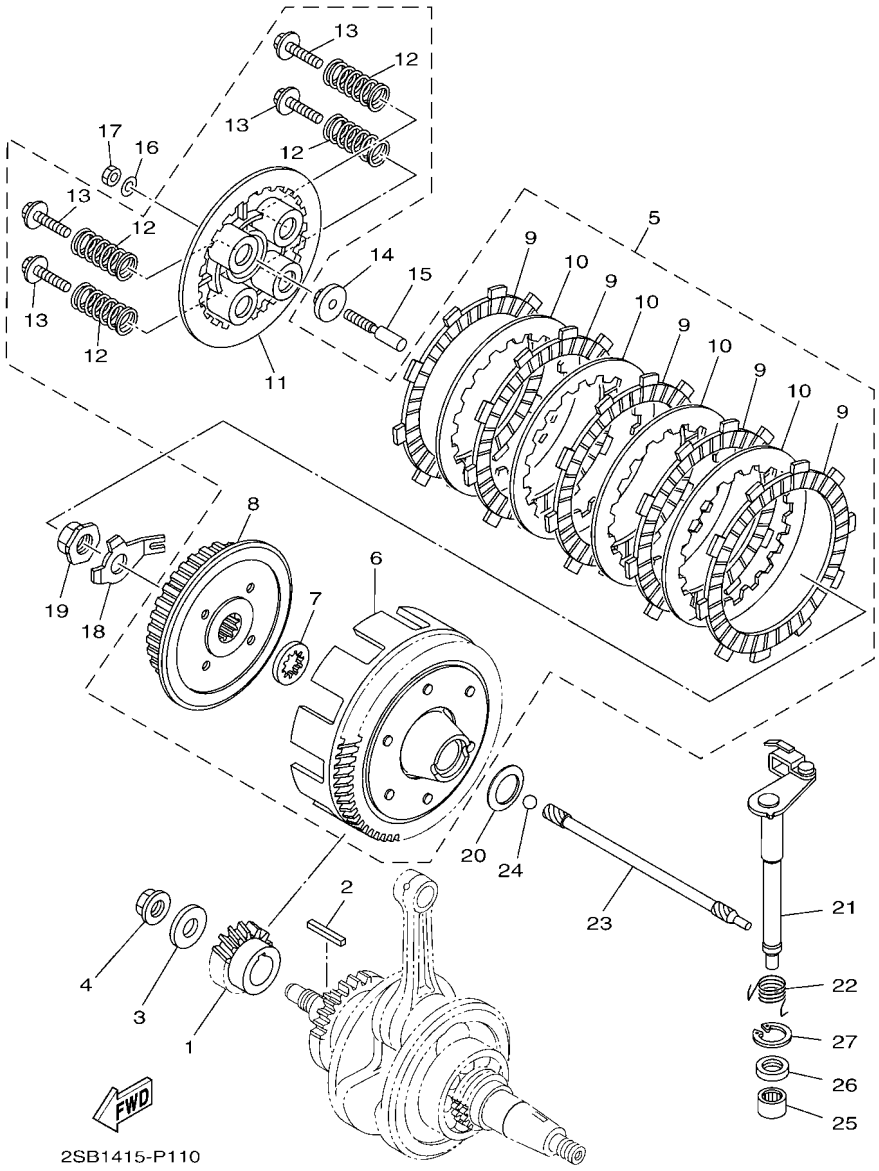

FIG. 12 EMBRAGUE

REF. Nº	CODIGO Nº	DESCRIPCION	BBL3					OBSERVACIONES
1	2SB–E6111–00	ENGRANAJE TRACC.PRIMARIA	1					
2	90282–05805	CHAVETA, RECTA	1					
3	90201–12820	ARANDELA PLANA	1					
4	90179–12803	TUERCA	1					
5	2SB–E6300–10	EMBRAGUE COMPLETO	1					
6	2SB–E6150–10	.CAMPANA DE EMBRAGUE	1					
7	2SB–E6154–00	.ARANDELA, DE EMPUJE 1	1					
8	2SB–E6371–00	.CUBO, DE EMBRAGUE	1					
9	2SB–E6321–00	.PLACA DE FRICCION	5					
10	2SB–E6324–00	.PLACA DE EMBRAGUE	4					
11	2SB–E6351–00	.PLATO DE PRESION	1					
12	2SB–E6333–00	.RESORTE DE EMBRAGUE 1	4					
13	2SB–E6337–00	.TORNILLO DE RESORTE	4					
14	4FP–E6358–00	PLACA DE EMPUJE	1					
15	2SB–E6356–00	VARILLA DE EMPUJE 1	1					
16	92902–06200	ARANDELA	1					
17	95302–06600	TUERCA	1					
18	2SB–E6135–00	ARANDELA DE CIERRE	1					
19	90179–14001	TUERCA	1					
20	90208–20003	ARANDELA DE RESORTE CONICO	1					
21	2SB–E6380–00	LEVA DE EMPUJE COMPLETA	1					
22	2SB–E6345–00	RESORTE DE RETORNO	1					
23	2SB–E6357–00	VARILLA DE EMPUJE 2	1					
24	93505–16814	BOLA	1					
25	93317–112X0	COJINETE	1					
26	93102–12802	SELLO ACEITE	1					
27	99009–20500	PRESILLA REDONDA	1					

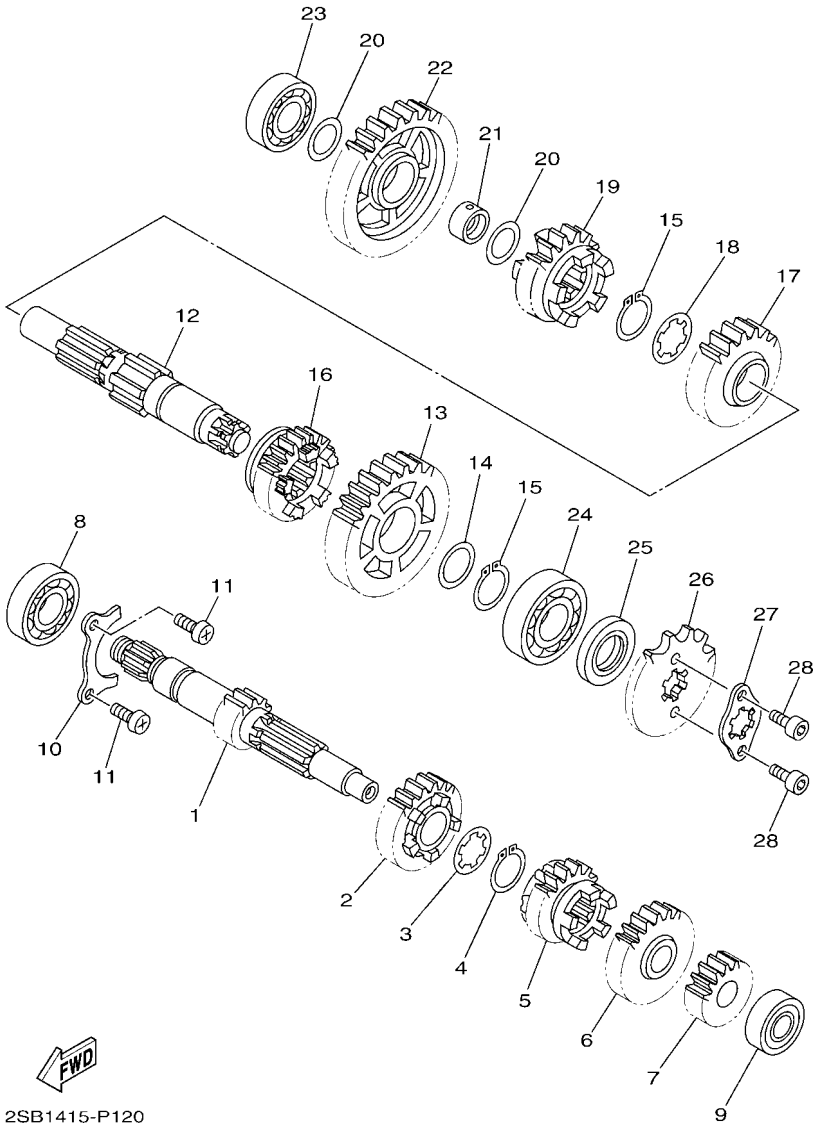

FIG. 13 TRANSMISION

REF. Nº	CODIGO Nº	DESCRIPCION	BBL3					OBSERVACIONES
1	2SB–E7411–00	EJE PRIMARIO (14T)	1					
2	2SB–E7141–10	ENGRANAJE PINON DE 4TA	1					
3	90209–17285	ARANDELA DE SEPARACION	1					
4	93410–20809	SEGURO	1					
5	2SB–E7131–00	ENGRANAJE PINON DE 3RA (22T)	1					
6	2SB–E7151–10	ENGRANAJE PINON DE 5TA	1					
7	2SB–E7121–00	ENGRANAJE PINON DE 2DA (19T)	1					
8	93306–054YD	COJINETE	1					
9	93306–201Y8	COJINETE	1					
10	45P–E7471–00	PLACA, DE CUBIERTA	1					
11	98512–06012	TORNILLO	2					
12	2SB–E7421–00	EJE SECUNDARIO	1					
13	2SB–E7221–10	ENGRANAJE RUEDA DE 2DA	1					
14	90201–22793	ARANDELA PLANA	1					
15	93410–22820	SEGURO	2					
16	2SB–E7251–00	ENGRANAJE RUEDA DE 5TA (21T)	1					
17	2SB–E7231–10	ENGRANAJE RUEDA DE 3RA	1					
18	90209–18208	ARANDELA DE SEPARACION	1					
19	2SB–E7241–00	ENGRANAJE DE RUEDA 4TA (23T)	1					
20	90201–178D3	ARANDELA PLANA	2					
21	2SB–E7258–00	COLLAR 1	1					
22	2SB–E7211–00	ENGRANAJE RUEDA DE 1RA (38T)	1					
23	93306–203XM	COJINETE	1					
24	93306–272X8	COJINETE	1					
25	93102–22828	SELLO ACEITE	1					
26	93823–14834	CORONA (14T)	1					
27	2SB–E7456–00	SOPORTE DE CORONA	1					

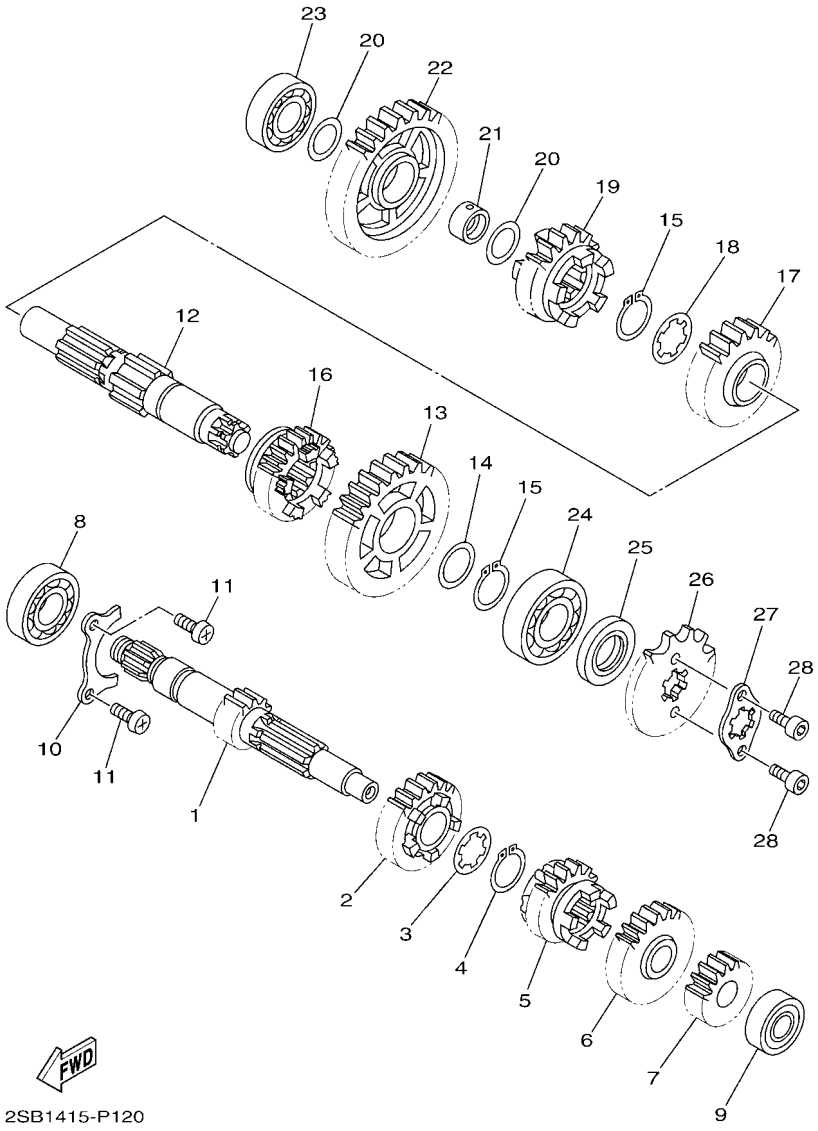

FIG. 13 TRANSMISION

REF. Nº	CODIGO Nº	DESCRIPCION	BBL3					OBSERVACIONES
28	91312–05010	TORNILLO ALLEN	2					

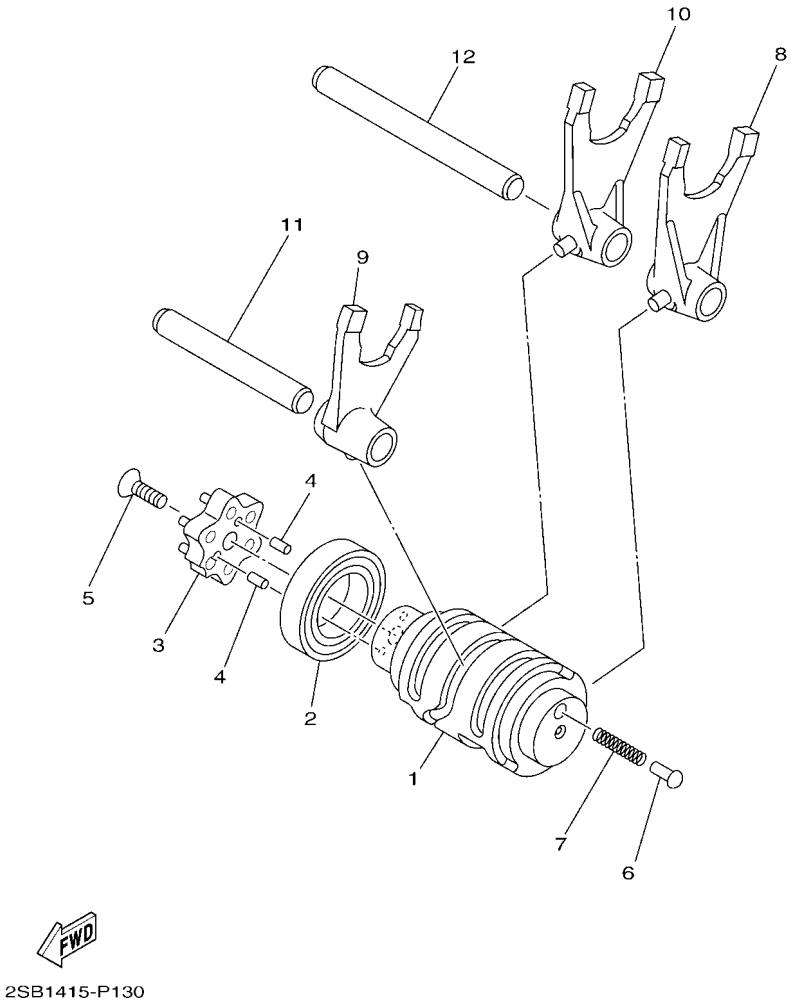

FIG. 14 LEVA DE CAMBIO & HORQUILLA

REF. Nº	CODIGO Nº	DESCRIPCION	BBL3					OBSERVACIONES
1	2SB–E8541–00	LEVA DE CAMBIO	1					
2	93306–905Y7	COJINETE	1					
3	1BK–E8185–00	SEGMENTO DE RETENCION	1					
4	93604–10837	PASADOR DE CLAVIJA	2					
5	90151–06818	TORNILLO EMBUTIDO	1					
6	1JD–E8542–10	PUNTO MUERTO	1					
7	90501–06805	RESORTE DE COMPRESION	1					
8	2SB–E8511–00	HORQUILLA DEL CAMBIO 1	1					
9	2SB–E8512–00	HORQUILLA DEL CAMBIO 2	1					
10	2SB–E8513–00	HORQUILLA DEL CAMBIO 3	1					
11	2SB–E8531–00	BARRA GUIA HORQ. CAMBIO 1	1					
12	2SB–E8535–00	BARRA GUIA HORQ .CAMBIO 2	1					

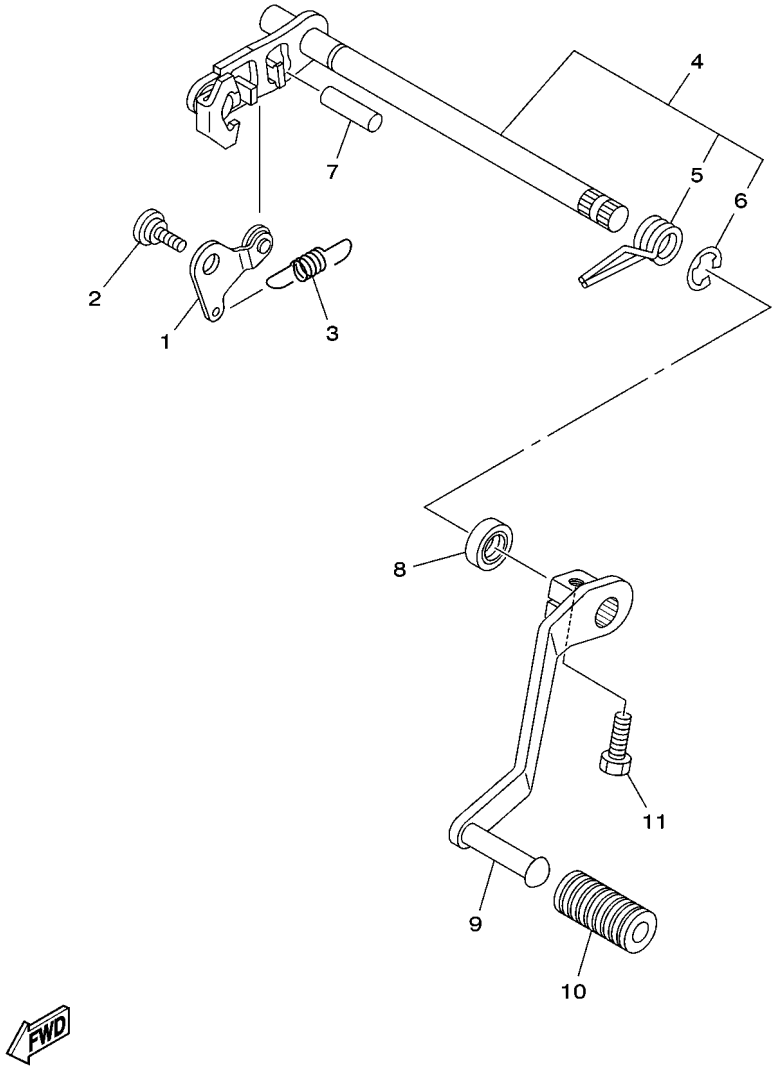

B0L1200-U150

FIG. 15 EJE DE CAMBIO & PEDAL

REF. Nº	CODIGO Nº	DESCRIPCION	BBL3					OBSERVACIONES
1	2SB–E8140–00	PALANCA DE TOPE COMPLETA	1					
2	90109–06259	PERNO	1					
3	2SB–E8337–00	RESORTE	1					
4	2SB–E8101–00	EJE SELECTOR COMPLETO	1					
5	90508–32801	.RESORTE DE TORSION	1					
6	99002–10600	.PRESILLA REDONDA	1					
7	93608–43238	PASADOR DE CLAVIJA	1					
8	93101–12805	SELLO ACEITE	1					
9	BBL–E8111–00	PEDAL DEL CAMBIO	1					
10	5VA–E8113–00	FUNDA DEL PEDAL DEL CAMBIO	1					
11	95022–08020	PERNO, DE BRIDA	1					

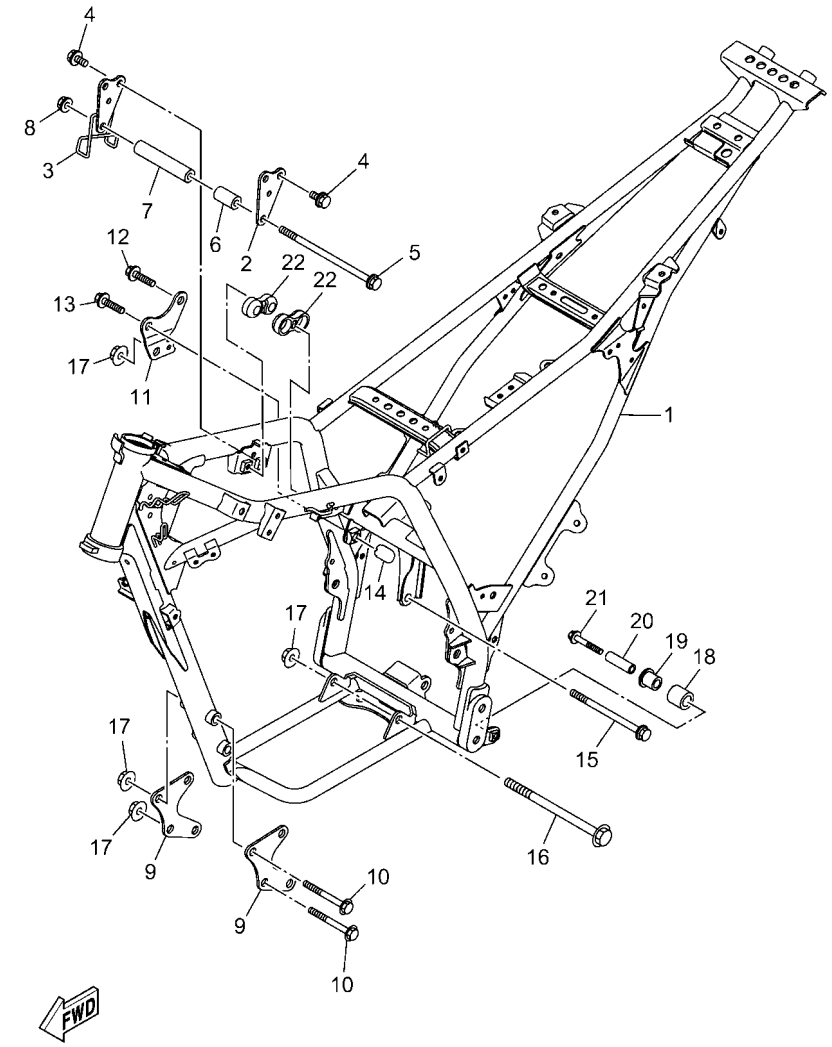

BBL3261-1160

FIG. 16 CUADRO

REF. Nº	CODIGO Nº	DESCRIPCION	BBL3					OBSERVACIONES
1	BBL–F1110–10	ARMAZON COMPLETO	1					
2	B0L–F1315–00	SOPORTE DE MOTOR 1	1					
3	B0L–F1318–00	SOPORTE DE MOTOR 4	1					
4	95812–08016	TORNILLO DE REBORDE	4					
5	95812–08170	TORNILLO DE REBORDE	1					
6	90387–08833	ESPACIADOR	1					
7	90387–08834	ESPACIADOR	1					
8	90179–08819	TUERCA	1					
9	B0L–F1316–00	SOPORTE DE MOTOR 2	2					
10	95812–10080	TORNILLO DE REBORDE	4					
11	BBL–F1317–00	SOPORTE DE MOTOR 3	1					
12	95812–10020	TORNILLO DE REBORDE	1					
13	95812–10025	TORNILLO DE REBORDE	1					
14	B9X–F1824–00	PROTECTOR DE MANGUERA	1					
15	90105–10176	TORNILLO	1					
16	90105–10861	TORNILLO	1					
17	95602–10200	TUERCA DE AUTO-CIERRE	6					
18	1SB–F2178–00	TENSOR	1					
19	1SB–F2184–00	BUJE	1					
20	90387–08024	ESPACIADOR	1					
21	95822–08040	TORNILLO DE REBORDE	1					
22	BBL–F1399–00	TAPA	2					

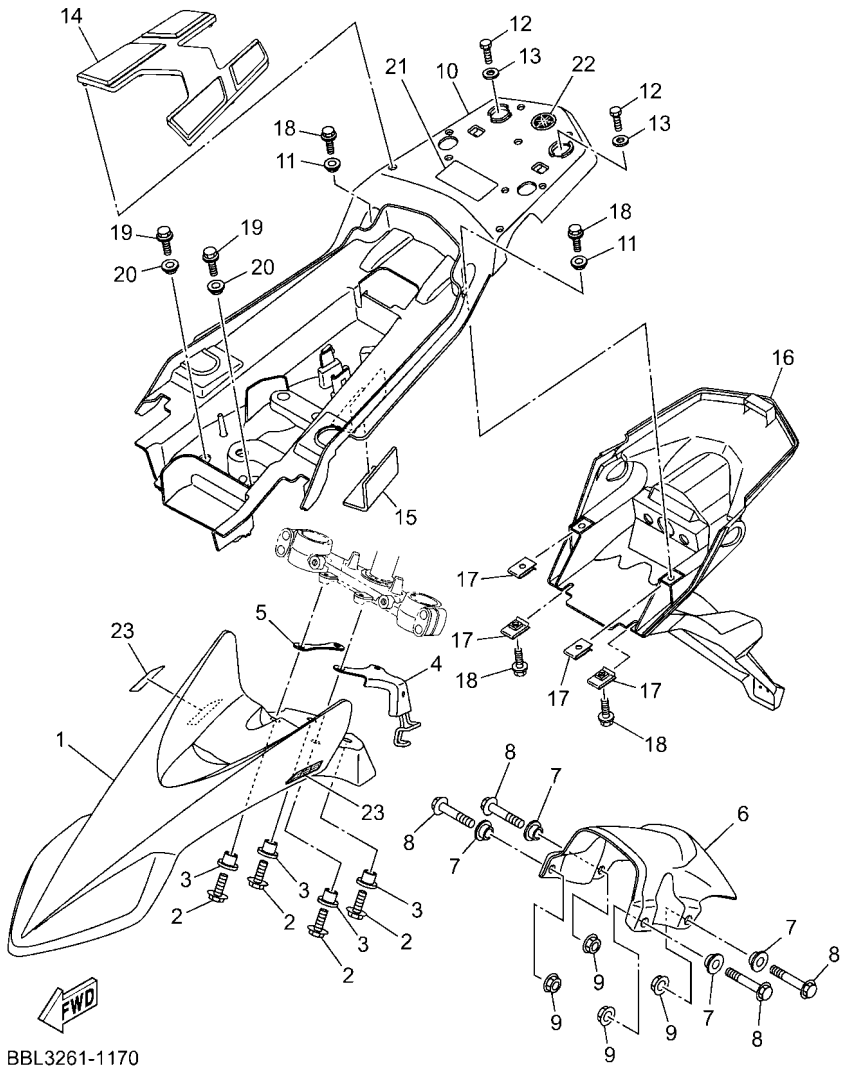

FIG. 17 GUARDABARRO

REF. Nº	CODIGO Nº	DESCRIPCION	BBL3					OBSERVACIONES
1	BBL–F1511–40	GUARDABARRO DELANTERO	1					
2	95812–06020	TORNILLO DE REBORDE	4					
3	90387–06238	ESPACIADOR	4					
4	B0L–F1586–00	SOPORTE	1					
5	B0L–F1515–00	ARANDELA ESPECIAL	1					
6	BBL–F1556–00	GUARDABARRO, DELANTERO 2	1					
7	90387–07818	ESPACIADOR	4					
8	95812–06035	TORNILLO DE REBORDE	4					
9	95702–06500	TUERCA DE BRIDA	4					
10	BBL–F1611–00	GUARDABARRO TRASERO	1					
11	90387–068K9	ESPACIADOR	2					
12	97012–06012	PERNO	2					
13	90201–06817	ARANDELA PLANA	2					
14	B0L–F4845–00	CUBIERTA 1	1					
15	1D6–2834W–00	PROTECTOR 2	1					
16	B0L–F1685–01	SOPORTE DE LICENCIA	1					
17	90183–06820	TUERCA DE RESORTE	4					
18	95802–06020	TORNILLO DE REBORDE	4					
19	95822–06014	TORNILLO DE REBORDE	2					
20	90387–068D2	ESPACIADOR	2					
21	BBL–F4875–00	ETIQUETA 1	1					
22	BBL–F175C–00	MARCA	1					
23	BBL–F1578–00	EMBLEMA	2					

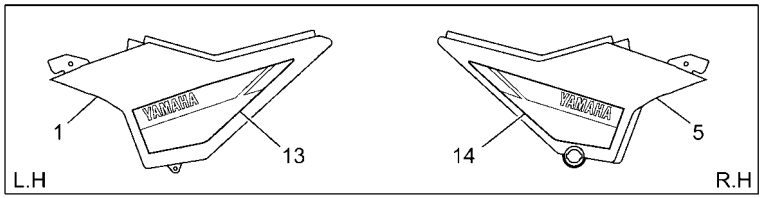

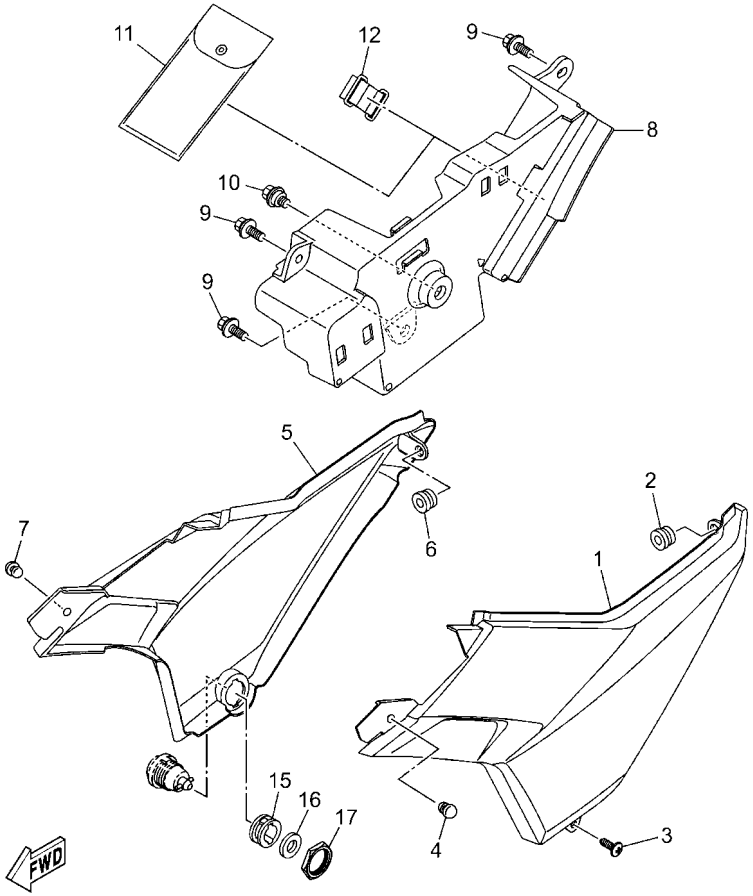

BBL3261-1180

FIG. 18 CUBIERTA LATERAL

REF. Nº	CODIGO Nº	DESCRIPCION	BBL3					OBSERVACIONES
1	B0L–F1731–01	TAPA LATERAL 3	1					
2	90480–10806	TAPON	1					
3	97702–50016	TORNILLO ROSCA HEMBRA	1					
4	90338–06009	TAPON	1					
5	B0L–F1741–02	TAPA LATERAL 4	1					
6	90480–10806	TAPON	1					
7	90338–06009	TAPON	1					
8	B0L–F177G–01	CAJA DE BATERIA	1					
9	90119–068B7	TORNILLO CON ARANDELA	3					
10	90109–06854	PERNO	1					
11	B0L–F8100–10	JUEGO DE HERRAMIENTAS	1					
12	5VL–F811G–10	CINTA	1					
13	BBL–F173E–60	GRAFICO, 1	1					UR PARA YB
	BBL–F173E–70	GRAFICO, 1	1					UR PARA PWS1
	BBL–F173E–80	GRAFICO, 1	1					UR PARA DPBSE
	BBL–F173E–90	GRAFICO, 1	1					UR PARA DNYS1
14	BBL–F173F–60	GRAFICO 2	1					UR PARA YB
	BBL–F173F–70	GRAFICO 2	1					UR PARA PWS1
	BBL–F173F–80	GRAFICO 2	1					UR PARA DPBSE
	BBL–F173F–90	GRAFICO 2	1					UR PARA DNYS1
15	90480–24186	TAPON	1					
16	90201–228F6	ARANDELA PLANA	1					
17	90179–22800	TUERCA	1					

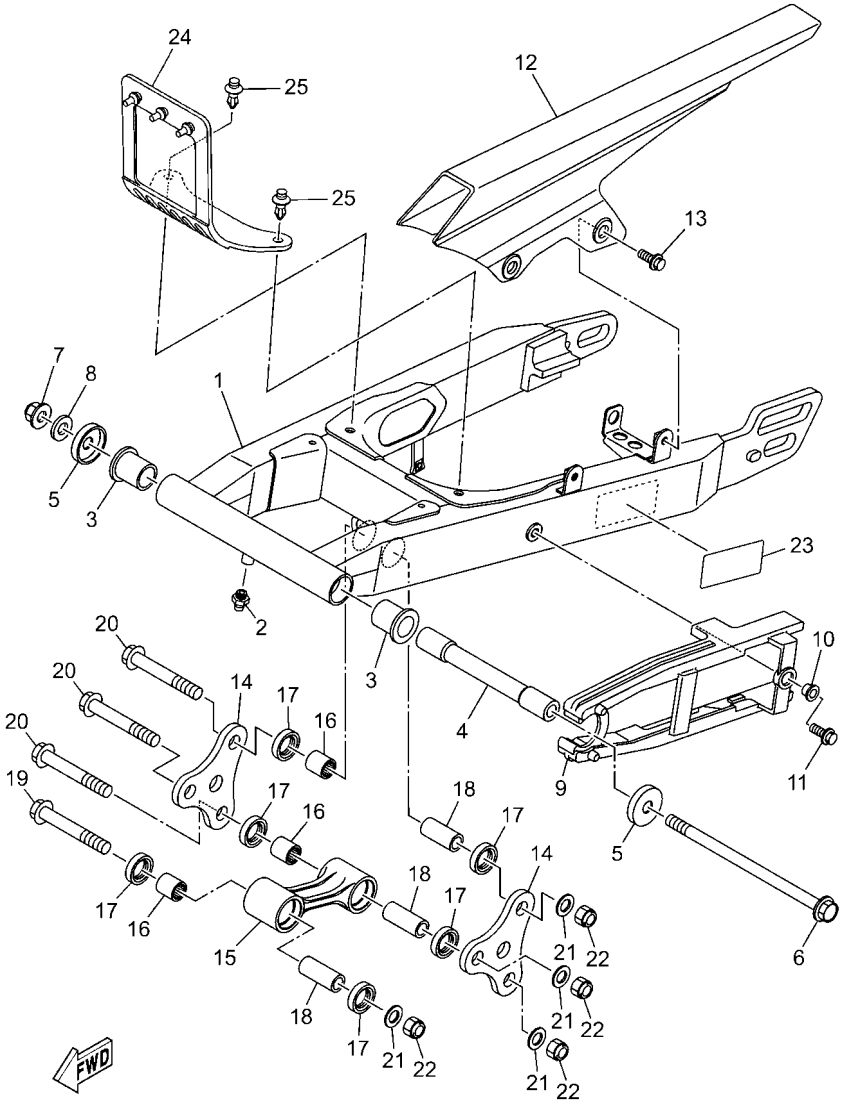

FIG. 19 BRAZO TRASERO

REF. Nº	CODIGO Nº	DESCRIPCION	BBL3					OBSERVACIONES
1	BBL–F2110–10	BRAZO TRASERO COMPLETO	1					
2	93700–06004	BOQUILLA DE ENGRASAR	1					
3	90386–18099	BUJE	2					
4	90387–12064	ESPACIADOR	1					
5	B0L–F2128–00	TAPA DE EMPIJE 1	2					
6	B0L–F2141–00	EJE DEL BARCULANTE	1					
7	90185–12007	TUERCA AUTOBLOCANTE	1					
8	90201–12030	ARANDELA PLANA	1					
9	B0L–F2151–01	SELLO DE GUARDA	1					
10	90387–068K0	ESPACIADOR	1					
11	95802–06020	TORNILLO DE REBORDE	1					
12	B0L–F2311–01	CABRECADENA	1					
13	90109–06854	PERNO	2					
14	B0L–F217A–00	BRAZO REEURIO	2					
15	53P–F217F–01	BIELA COMPLETA 1	1					
16	93315–317Y3	COJINETE DE RODILLOS	3					
17	93106–17804	SELLO ACEITE	6					
18	90387–12056	ESPACIADOR	3					
19	90105–12085	TORNILLO	1					
20	90105–12056	TORNILLO	3					
21	90201–12823	ARANDELA PLANA	4					
22	95612–12100	TUERCA U	4					
23	2MD–F1668–10	ETIQUETA DE FRANJA	1					
24	B0L–F1642–00	GUARDA DE CHARNELA	1					
25	90269–08066	REMACHE	2					

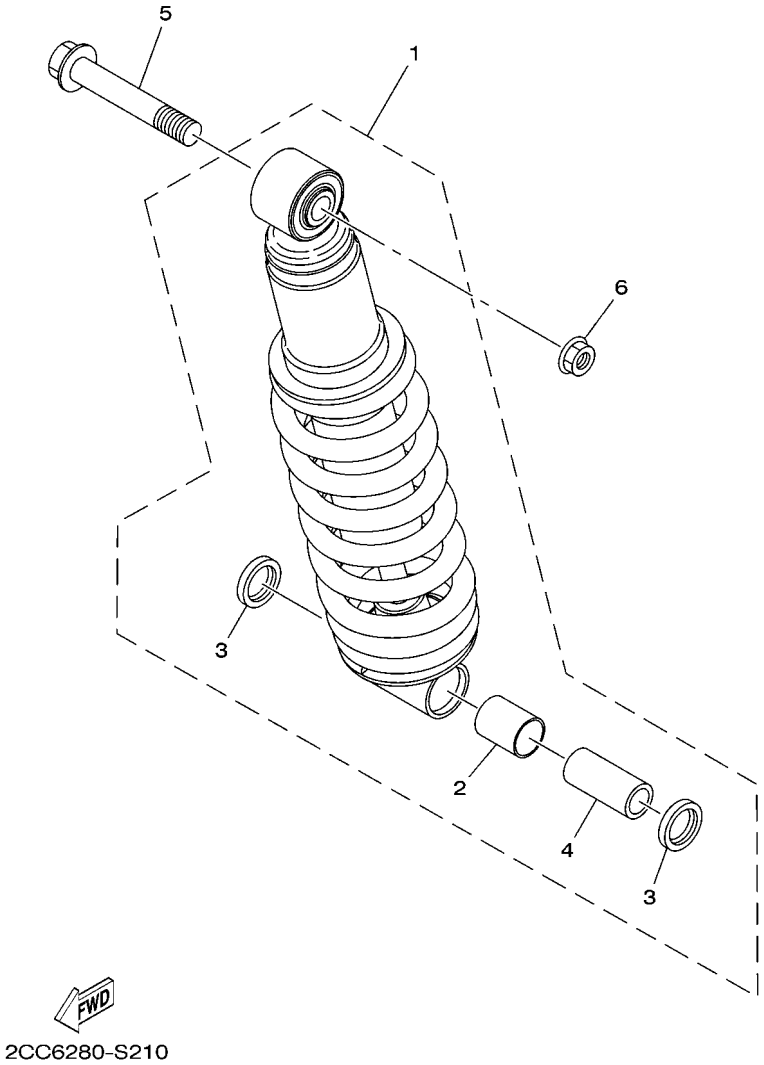

FIG. 20 SUSPENSION TRASERO

REF. Nº	CODIGO Nº	DESCRIPCION	BBL3					OBSERVACIONES
1	2CC–F2210–20	AMORTIGUADOR TRASERO COMPLETO	1					
2	2CC–F2216–00	.BUJE DEL AMORTIGUADOR TRASERO	1					
3	2CC–F2475–00	.SELLO PARA POLVO	2					
4	2CC–F2253–00	.COLLAR DISTANCIADOR	1					
5	90105–108B6	TORNILLO	1					
6	95602–10200	TUERCA DE AUTO-CIERRE	1					

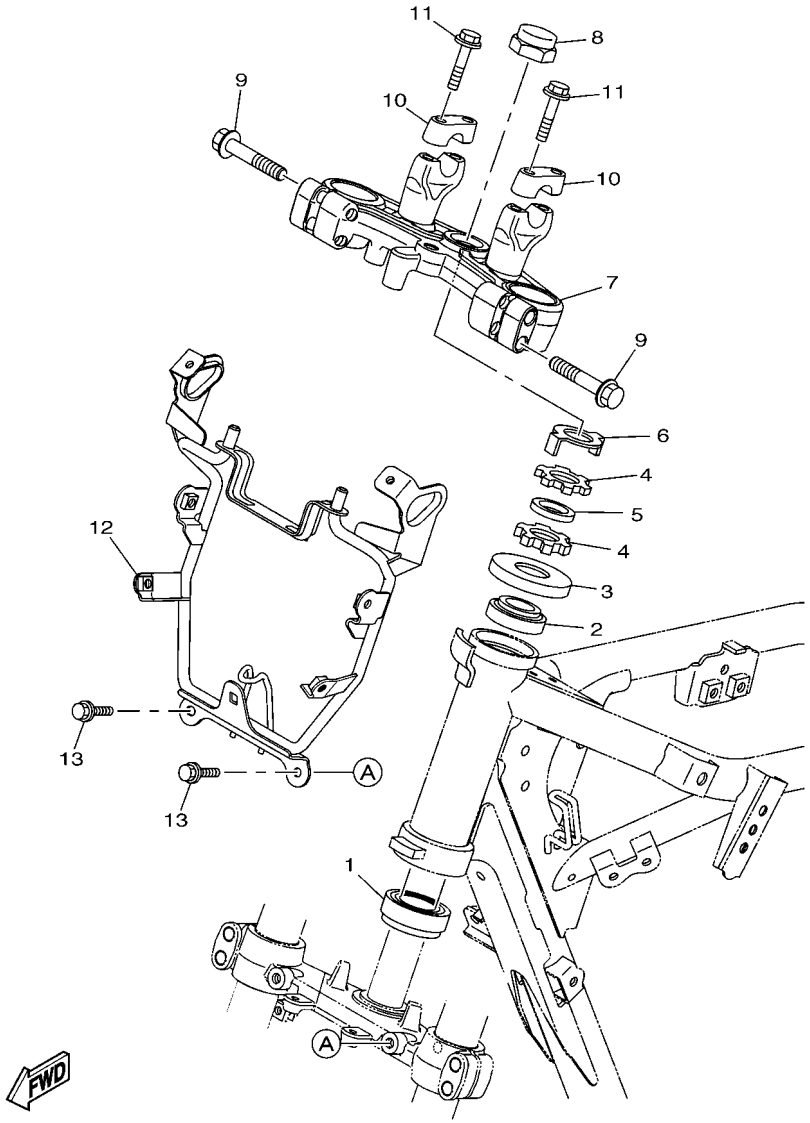

B0L1200-U210

FIG. 21 DIRECCION

REF. Nº	CODIGO Nº	DESCRIPCION	BBL3					OBSERVACIONES
1	93332–00079	COJINETE	1					
2	93399–99949	COJINETE	1					
3	B0L–F3416–01	CUBIERTA DE BASE DE BOLA 2	1					
4	90179–25806	TUERCA	2					
5	90202–26142	ARANDELA DE PLANA	1					
6	5VL–F3418–01	ARANDELA ESPECIAL	1					
7	B0L–F3435–10	PLATINA SUPERIOR	1					
8	90176–22801	TUERCA DE TAPA	1					
9	90105–08089	TORNILLO	4					
10	12B–F3441–00	SOPORTE DE MANUBRIO	2					
11	95022–08035	PERNO, DE BRIDA	4					
12	BBL–H4118–20	APOYO DE FARO DELANTERO 1	1					
13	95822–06010	TORNILLO DE REBORDE	2					

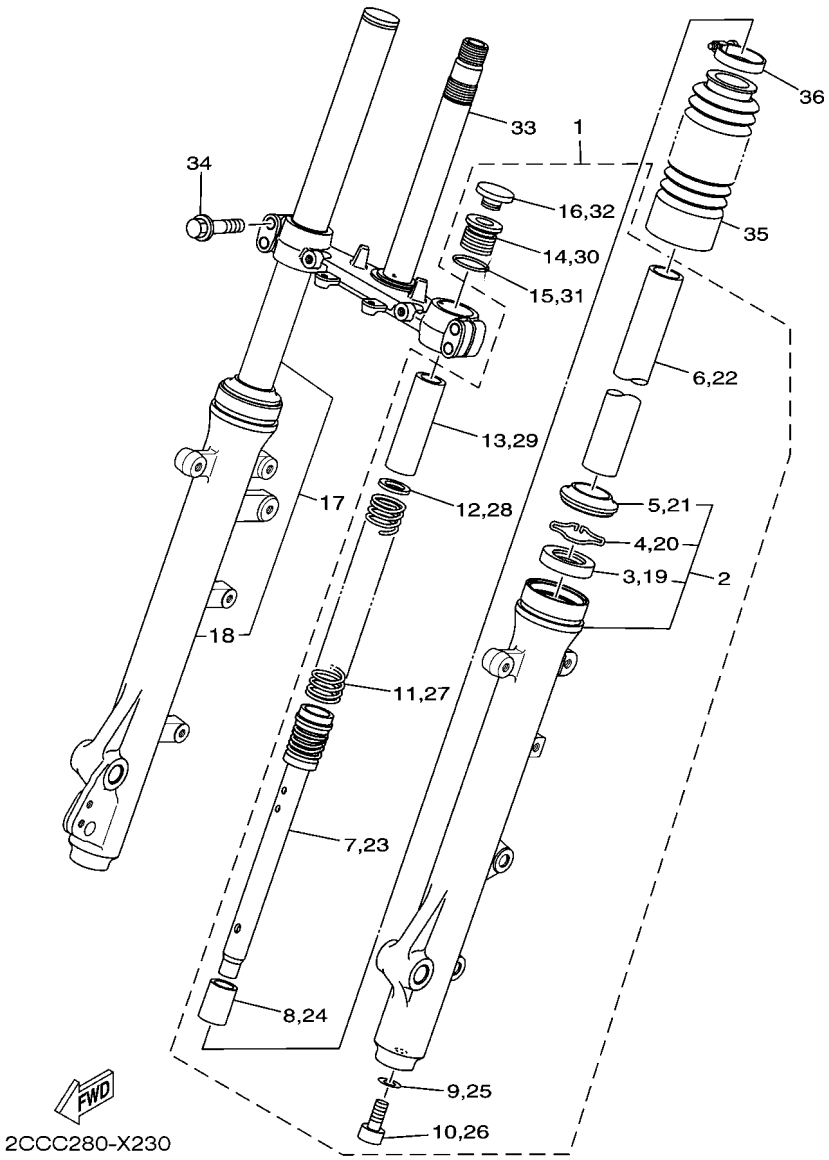

FIG. 22 HORQUILLA DELANTERA

REF. Nº	CODIGO Nº	DESCRIPCION	BBL3					OBSERVACIONES
1	2CC–F3102–31	HORQUILLA DELANTERA COMPL.(MI)	1					
2	2CC–F3126–30	.TUBO EXTERIOR (IZQUIERDO)	1					
3	5BP–F3145–00	..RETEN DE ACEITE	1					
4	22W–F3156–L0	..ANILLO DE ENGANCHE	1					
5	5BP–F3144–00	..GUARDAPOLVO	1					
6	2CC–F3110–01	.TUBO INTERIOR COMPLETO 1	1					
7	2CC–F3170–00	.CILINDRO COMPL DE HORQ DELANT	1					
8	2JK–F3173–00	.VASTAGO AHUSADO	1					
9	509–F3158–L0	.EMPAQUE	1					
10	31B–F3181–00	.TORNILLO CABEZAHEXAGONAL	1					
11	2CC–F3141–00	.RESORTE HORQUILLA DELANT.	1					
12	2JK–F3149–01	.ARANDELA DE RESORTE SUPERIOR	1					
13	5BP–F3118–10	.SEPARADOR	1					
14	5BP–F3111–10	.PERNO DE TAPA	1					
15	2JK–F3114–00	.EMPAQUE	1					
16	2N4–23168–00	.TAPA DE HORQUILLA DELANTERA	1					
17	2CC–F3103–31	HORQUILLA DELANTERA COMPL.(MD)	1					
18	2CC–F3136–30	.TUBO EXTERIOR 2	1					
19	5BP–F3145–00	..RETEN DE ACEITE	1					
20	22W–F3156–L0	..ANILLO DE ENGANCHE	1					
21	5BP–F3144–00	..GUARDAPOLVO	1					
22	2CC–F3110–01	.TUBO INTERIOR COMPLETO 1	1					
23	2CC–F3170–00	.CILINDRO COMPL DE HORQ DELANT	1					
24	2JK–F3173–00	.VASTAGO AHUSADO	1					
25	509–F3158–L0	.EMPAQUE	1					
26	31B–F3181–00	.TORNILLO CABEZAHEXAGONAL	1					
27	2CC–F3141–00	.RESORTE HORQUILLA DELANT.	1					

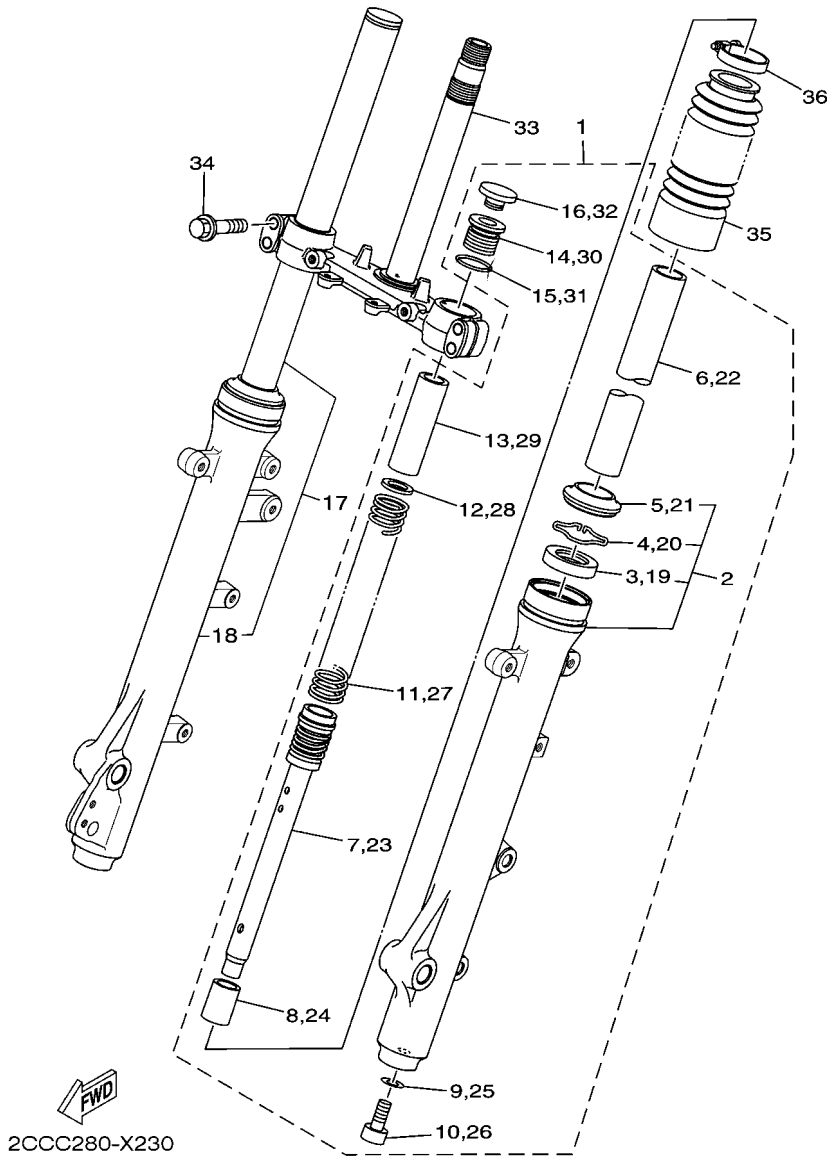

FIG. 22 HORQUILLA DELANTERA

REF. Nº	CODIGO Nº	DESCRIPCION	BBL3					OBSERVACIONES
28	2JK–F3149–01	.ARANDELA DE RESORTE SUPERIOR	1					
29	5BP–F3118–10	.SEPARADOR	1					
30	5BP–F3111–10	.PERNO DE TAPA	1					
31	2JK–F3114–00	.EMPAQUE	1					
32	2N4–23168–00	.TAPA DE HORQUILLA DELANTERA	1					
33	2CC–F3340–10	PLATINA INFERIOR COMPLETA	1					
34	90105–088F5	TORNILLO	4					
35	2CC–F3191–00	FUNDA	2					
36	90450–38040	BRIDA, MANGUERA	2					

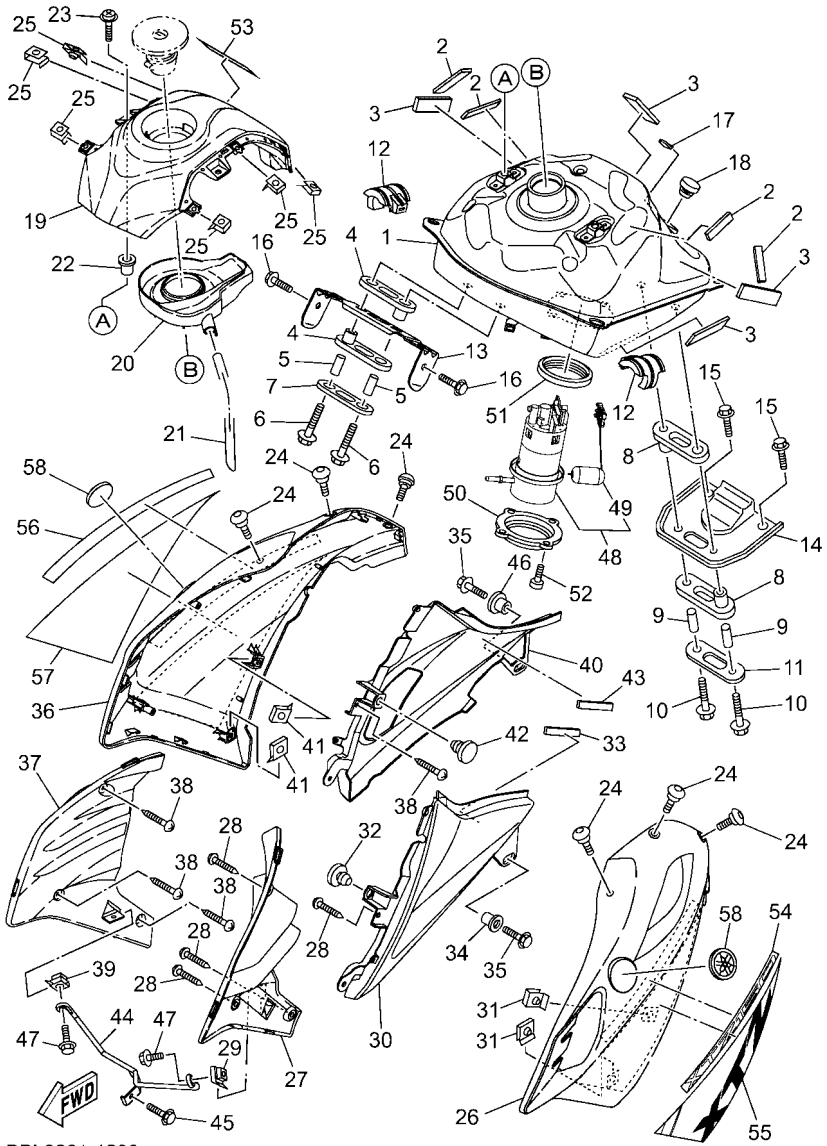

FIG. 23 DEPOSITO DE COMBUSTIBLE

REF. Nº	CODIGO Nº	DESCRIPCION	BBL3					OBSERVACIONES
1	BBL–F4110–11	DEPOSITO DE COMBUSTIBLE COMP.	1					
2	90520–02866	EQUILIBRIO, CUBIERTA	4					
3	90520–02867	EQUILIBRIO, CUBIERTA	4					
4	B0L–F4182–00	AMORTIGUADOR DE MONTAJE 2	2					
5	90387–06028	ESPACIADOR	2					
6	95802–06030	TORNILLO DE REBORDE	2					
7	B0L–F4187–00	ARANDELA ESPECIAL	1					
8	B0L–F4182–00	AMORTIGUADOR DE MONTAJE 2	2					
9	90387–06028	ESPACIADOR	2					
10	95802–06030	TORNILLO DE REBORDE	2					
11	B0L–F4187–00	ARANDELA ESPECIAL	1					
12	B0L–F4183–00	AMORTIGUADOR DE MONTAJE 3	2					
13	B0L–F4191–00	SOPORTE DEPOSITO DE COMBUST.1	1					
14	B0L–F4192–00	SOPORTE DE DEPOSITO COMBUST.2	1					
15	95822–08016	TORNILLO DE REBORDE	2					
16	95822–08014	TORNILLO DE REBORDE	2					
17	12B–F411J–00	AMORTIGUADOR, DE CUBIERTA LAT	1					
18	1JD–F4741–11	COJIN DE ASIENTO	1					
19	B0L–F171A–00	CUBIERTA, TECHO	1					UR PARA YB,PWS1
	B0L–F171A–10	CUBIERTA, TECHO	1					UR PARA DPBSE
	B0L–F171A–20	CUBIERTA, TECHO	1					UR PARA DNYS1
20	B0L–F41B1–00	TAPA DE TANQUE	1					
21	B0L–F4318–01	TUBO DE REBOSAMIENTO	1					
22	90179–05804	TUERCA	2					
23	90159–05065	TORNILLO CON VALONA	2					
24	90109–05801	PERNO	6					
25	90183–05819	TUERCA DE RESORTE	6					

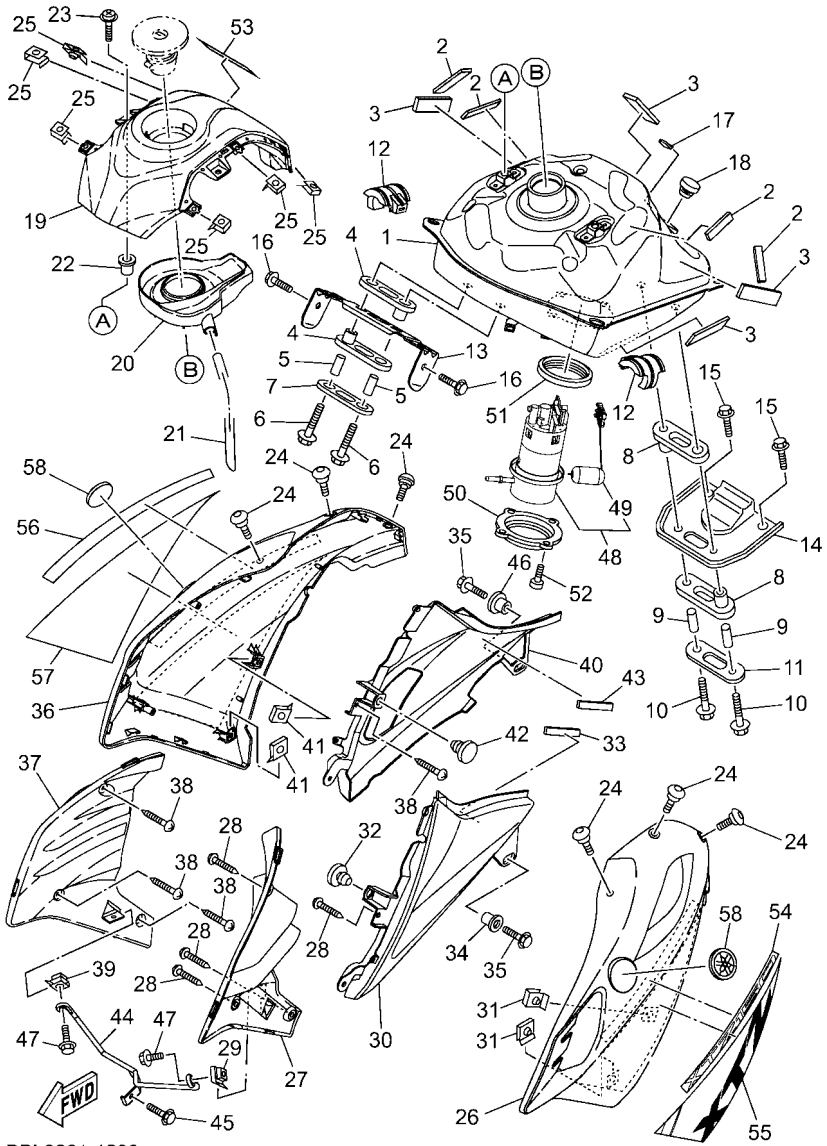

FIG. 23 DEPOSITO DE COMBUSTIBLE

REF. Nº	CODIGO Nº	DESCRIPCION	BBL3					OBSERVACIONES
26	B0L–F137W–20	CUBIERTA DE GUIA DE AIRE 1	1					EXCEPT PARA PWS1
	B0L–F137W–30	CUBIERTA DE GUIA DE AIRE 1	1					PARA PWS1
27	B0L–F137U–01	GUIA DE AIRE 1	1					
28	97702–50016	TORNILLO ROSCA HEMBRA	4					
29	90183–06820	TUERCA DE RESORTE	1					
30	B0L–F1711–01	CUBIERTA LATERAL 1	1					
31	90183–05818	TUERCA DE RESORTE	2					
32	1JD–F4741–11	COJIN DE ASIENTO	1					
33	90520–02867	EQUILIBRIO, CUBIERTA	1					
34	90387–07818	ESPACIADOR	1					
35	95822–06014	TORNILLO DE REBORDE	2					
36	B0L–F137X–20	CUBIERTA DE GUIA DE AIRE 2	1					EXCEPT PARA PWS1
	B0L–F137X–30	CUBIERTA DE GUIA DE AIRE 2	1					PARA PWS1
37	B0L–F137V–01	GUIA DE AIRE 2	1					
38	97702–50016	TORNILLO ROSCA HEMBRA	4					
39	90183–06820	TUERCA DE RESORTE	1					
40	B0L–F1721–01	CUBIERTA LATERAL 2	1					
41	90183–05818	TUERCA DE RESORTE	2					
42	1JD–F4741–11	COJIN DE ASIENTO	1					
43	90520–02867	EQUILIBRIO, CUBIERTA	1					
44	B0L–F4216–00	SOPORTE	1					
45	95802–06010	TORNILLO DE REBORDE	1					
46	90387–07818	ESPACIADOR	1					
47	95822–06014	TORNILLO DE REBORDE	2					
48	B0L–E3907–01	BOMBA DE COMBUSTIBLE COMPLETA	1					
49	B0L–H5752–00	.UNIDAD TRANSM. MED. COMBUST.	1					
50	B0L–F4491–00	SOPORTE BOMBA COMBUSTIBLE	1					

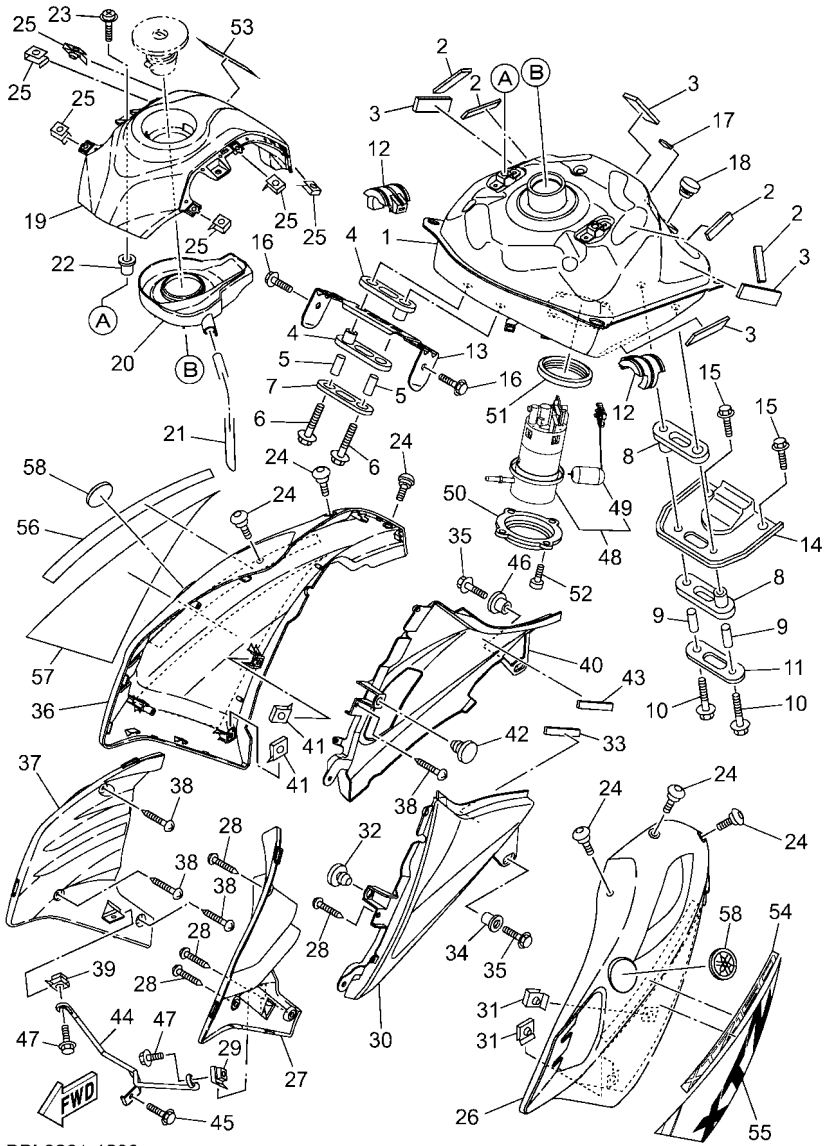

FIG. 23 DEPOSITO DE COMBUSTIBLE

REF. Nº	CODIGO Nº	DESCRIPCION	BBL3					OBSERVACIONES
51	1DB–F414G–01	SELLO	1					
52	91312–05010	TORNILLO ALLEN	4					
53	2MD–F1568–00	ETIQUETA DE PRECAUCION	1					
54	BBL–F137N–60	GRAFICO 1	1					UR PARA YB
	BBL–F137N–70	GRAFICO 1	1					UR PARA PWS1
	BBL–F137N–80	GRAFICO 1	1					UR PARA DPBSE
	BBL–F137N–90	GRAFICO 1	1					UR PARA DNYS1
55	BBL–F137R–60	GRAFICO 3	1					UR PARA YB
	BBL–F137R–70	GRAFICO 3	1					UR PARA PWS1
	BBL–F137R–80	GRAFICO 3	1					UR PARA DPBSE
	BBL–F137R–90	GRAFICO 3	1					UR PARA DNYS1
56	BBL–F137N–60	GRAFICO 1	1					UR PARA YB
	BBL–F137N–70	GRAFICO 1	1					UR PARA PWS1
	BBL–F137N–80	GRAFICO 1	1					UR PARA DPBSE
	BBL–F137N–90	GRAFICO 1	1					UR PARA DNYS1
57	BBL–F137S–60	CALCOMANIA 4	1					UR PARA YB
	BBL–F137S–70	CALCOMANIA 4	1					UR PARA PWS1
	BBL–F137S–80	CALCOMANIA 4	1					UR PARA DPBSE
	BBL–F137S–90	CALCOMANIA 4	1					UR PARA DNYS1
58	BBL–F413B–00	EMBLEMA	2					

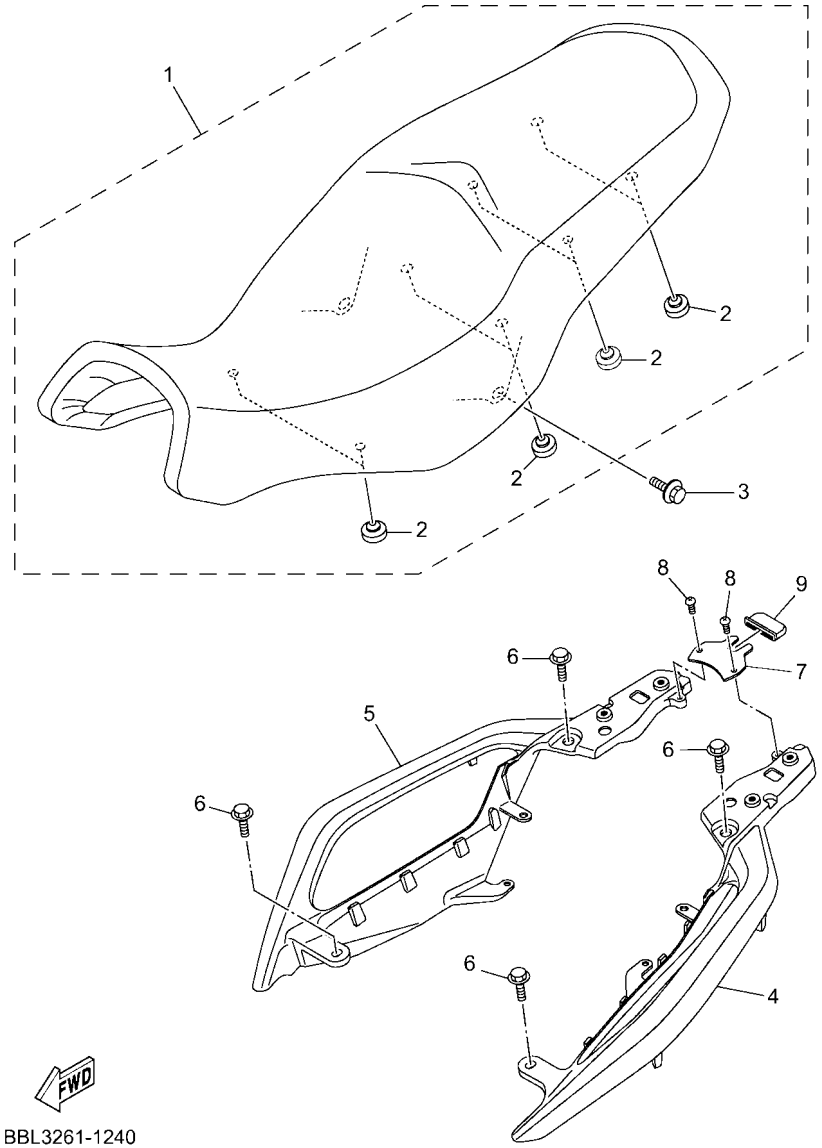

FIG. 24 ASIENTO

REF. Nº	CODIGO Nº	DESCRIPCION	BBL3					OBSERVACIONES
1	BBL–F4730–10	SILLIN DOBLE COMPLETO	1					
2	4TU–F4741–01	.COJIN DE ASIENTO	8					
3	90119–068B7	TORNILLO CON ARANDELA	2					
4	BBL–F474A–00	FIADOR DE EMPUNADURA	1					
5	BBL–F474W–00	FIADOR DE EMPUNADURA 2	1					
6	95812–08020	TORNILLO DE REBORDE	4					
7	B0L–F4718–00	SOPORTE DE ASIENTO	1					
8	98512–05012	TORNILLO	2					
9	1SB–F1719–10	ANILLO PROTECTOR	1					

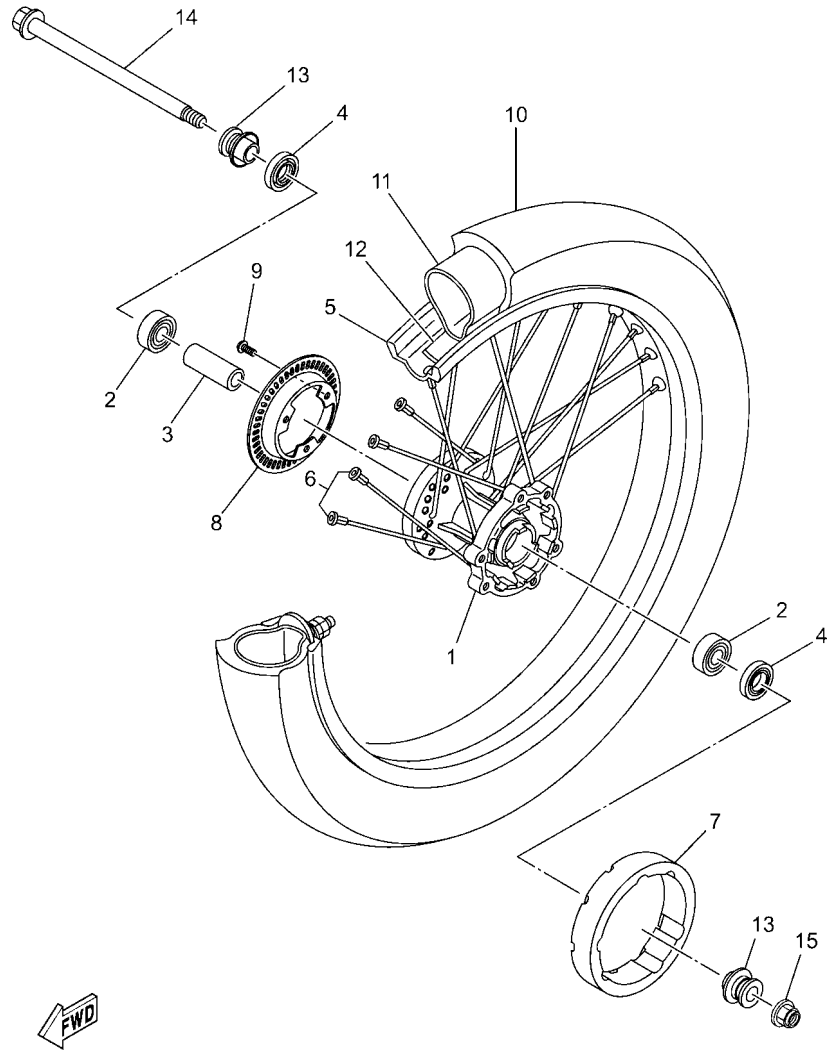

BBL3261-1250

FIG. 25 RUEDA DELANTERA

REF. Nº	CODIGO Nº	DESCRIPCION	BBL3					OBSERVACIONES
1	B3G–F5111–00	MASA DELANTERA	1					
2	93306–252X6	COJINETE	2					
3	90560–15290	SEPARADOR	1					
4	93106–20813	SELLO ACEITE	2					
5	94418–19W24	ARO (1.85-19)	1					
6	2CC–F5104–20	JUEGO DE RAYOS DELANTERO	1					
7	4B4–F514A–00	AROS, MASA 1	1					
8	B3G–F517G–00	ROTOR DE SENSOR	1					
9	92012–05010	PERNO	3					
10	94109–19801	NEUMATICO (90/90-19 C6017 52P	1					CHENG SHIN
11	94209–19800	TUBO (2.75/3.00-19)	1					CHENG SHIN
12	94309–19800	BANDA DE ARO	1					CHENG SHIN
13	B0L–F5183–00	COLLAR DE RUEDA	2					
14	B0L–F5181–01	EJE DE LA RUEDA	1					
15	95602–14200	TUERCA DE AUTO-CIERRE	1					

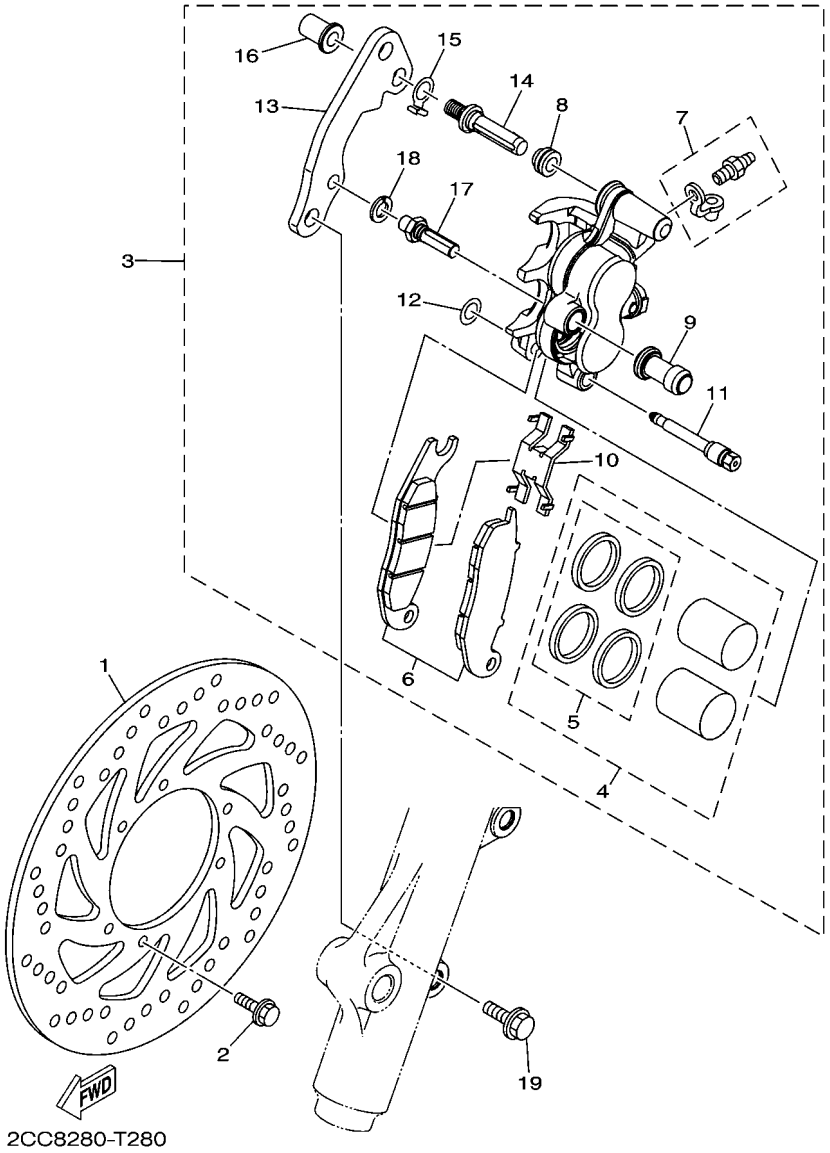

FIG. 26 CALIBRE FRENO DELANTERA

REF. Nº	CODIGO Nº	DESCRIPCION	BBL3					OBSERVACIONES
1	4B4–F582T–01	DISCO DE FRENO (IZQUIERDO)	1					
2	90105–06813	TORNILLO	6					
3	2CC–F580T–10	CALIBRE COMPLETO (IZQUIERDO)	1					
4	2CC–F5802–00	.PISTON COMPLETO PINZA	1					
5	2CC–F5803–00	..JUEGO DE RETENES DE PINZA	1					
6	2CC–F5805–10	.JUEGO DE COJIN DE FRENO	1					
7	1UY–W0048–50	.CJTO TORNILLO DE PURGA	1					
8	1PM–F5917–00	.FUNDA DE CALIBRE	1					
9	1PM–F5937–00	.FUNDA	1					
10	2CC–F5919–00	.SOPORTE DE PASTILLAS	1					
11	2CC–F5924–00	.PASADOR	1					
12	2CC–F5922–00	.ARANDELA	1					
13	2CC–F5921–00	.MENSULA DE SOPORTE	1					
14	44C–F592A–00	.PERNO	1					
15	2CC–F5913–00	.TRABA DE RETENSION	1					
16	2CC–F5961–00	.TUERCA	1					
17	1PM–F5926–00	.PERNO	1					
18	1UY–25938–51	.ARANDELLA DE RESORTE	1					
19	90105–10831	TORNILLO	2					

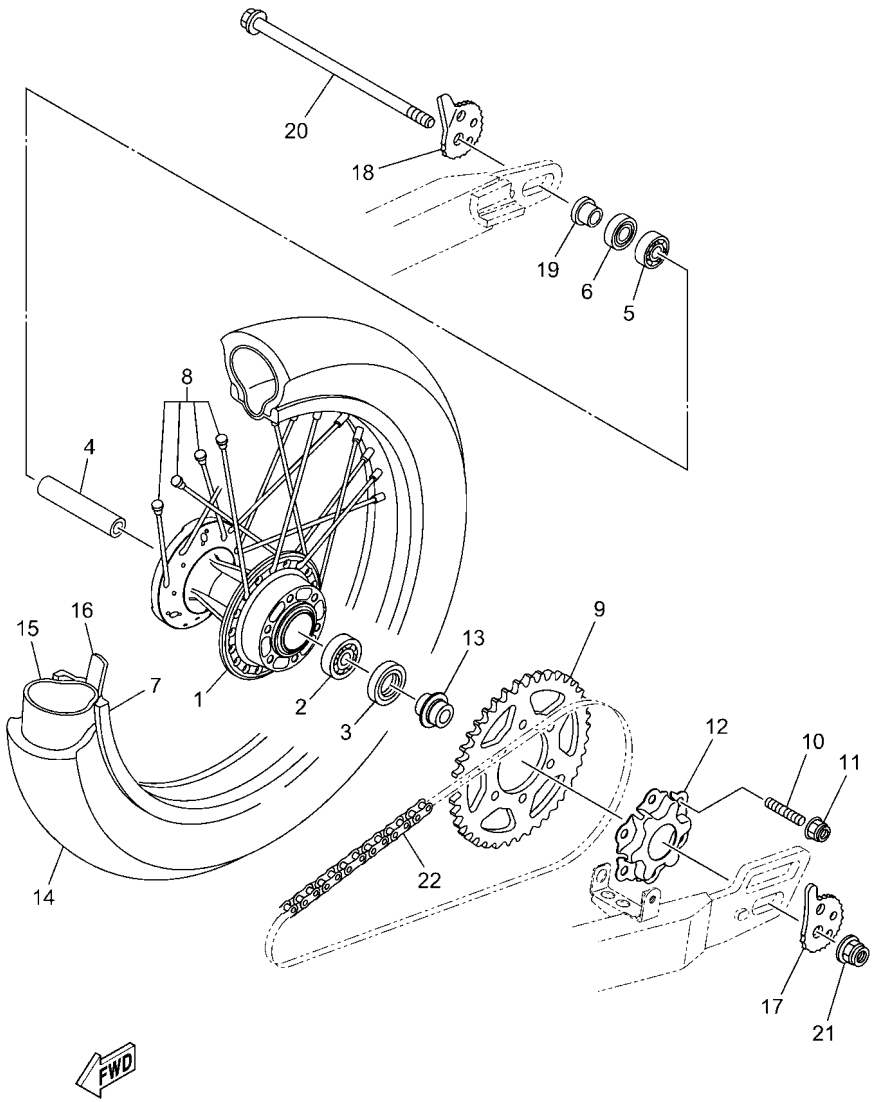

BBL3261-1270

FIG. 27 RUEDA TRASERA

REF. Nº	CODIGO Nº	DESCRIPCION	BBL3					OBSERVACIONES
1	2CC–F5311–10	MASA TRASERA	1					
2	93306–302YM	COJINETE	1					
3	93106–26801	SELLO ACEITE	1					
4	2CC–F5317–00	ESPACIADOR DE COJINETE	1					
5	93306–252YD	COJINETE	1					
6	93106–22811	SELLO ACEITE	1					
7	94421–17800	ARO (2.15-17)	1					
8	2CC–F5304–10	JUEGO DE RAYOS TRASEROS	1					
9	BBL–F5445–00	CORONA (45D)	1					
10	90116–08846	ESPARRAGO	6					
11	95602–08200	TUERCA DE AUTO-CIERRE	6					
12	BBL–F5414–00	ESPACIADOR	1					
13	B0L–F5383–00	COLLAR DE RUEDA	1					
14	94111–17809	NEUMATICO (110/90-17 C6017Y 60	1					CHENG SHIN
15	94211–17801	TUBO (3.75/4.00-17)	1					CHENG SHIN
16	94311–17801	BANDA DE ARO	1					CHENG SHIN
17	3B2–F5388–00	TIRADOR DE CADENA 1	1					
18	3B2–F5389–00	TIRADOR DE CADENA 2	1					
19	53P–F5383–00	COLLAR DE RUEDA	1					
20	B0L–F5381–00	EJE DE RUEDA	1					
21	95602–14200	TUERCA DE AUTO-CIERRE	1					
22	94568–H9124	CADENA (CHOHO428HO 124L)	1					

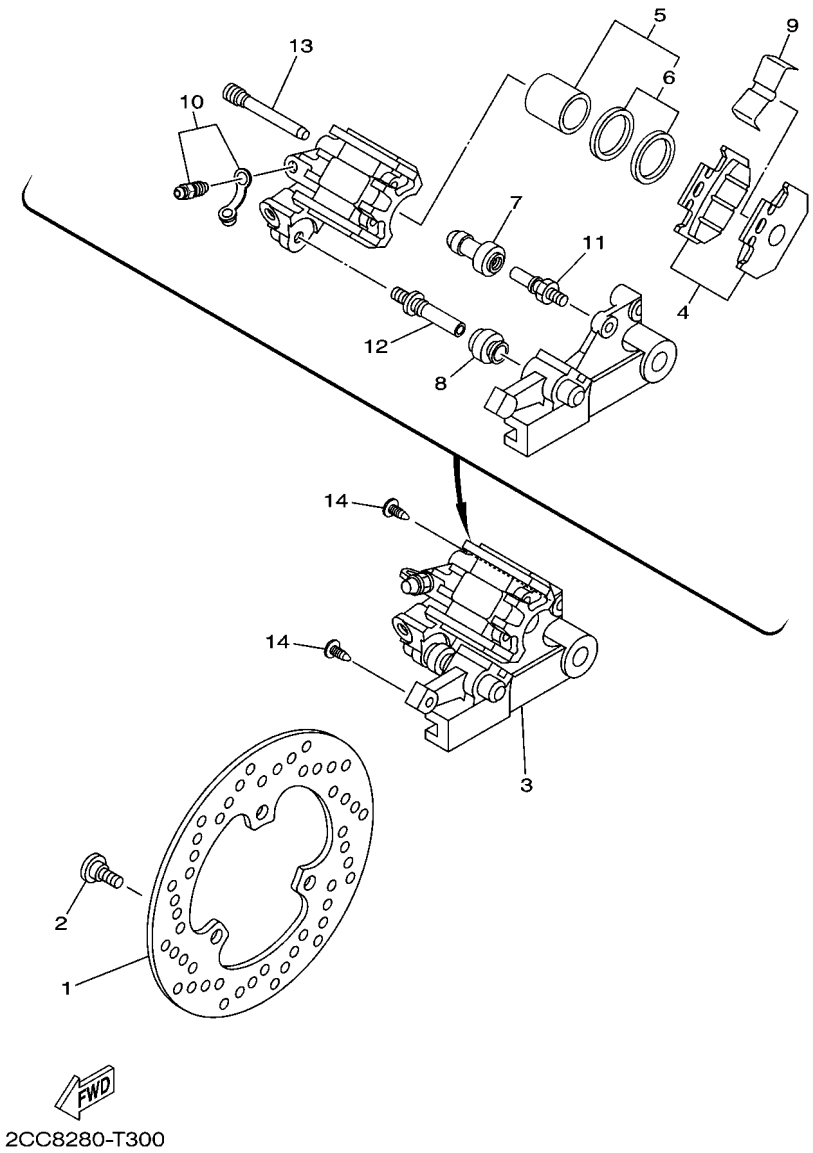

FIG. 28 CALIBRE FRENO TRASERA

REF. Nº	CODIGO Nº	DESCRIPCION	BBL3					OBSERVACIONES
1	53P–F582W–00	DISCO DE FRENO TRASEROS 2	1					
2	90149–08268	TORNILLO DE REGLAJE	3					
3	B3G–F580W–01	CALIBRE COMPLETO TRASEROS 2	1					
4	44C–F5806–00	.JUEGO DE PASTILLAS DE FRENO 2	1					
5	5XT–25802–50	.PISTON COMPLETO PINZA	1					
6	3JD–25803–50	..JUEGO DE RETENES DE PINZA	1					
7	1UY–F5937–51	.FUNDA	1					
8	3JD–F5917–00	.FUNDA DE CALIBRE	1					
9	3SP–F5919–51	.SOPORTE DE PASTILLAS	1					
10	4S3–W0048–00	.CJTO TORNILLO DE PURGA	1					
11	3SP–F5914–51	.PASADOR	1					
12	3SP–F5926–51	.PERNO	1					
13	3SP–F5924–51	.PASADOR	2					
14	90269–05039	REMACHE	2					

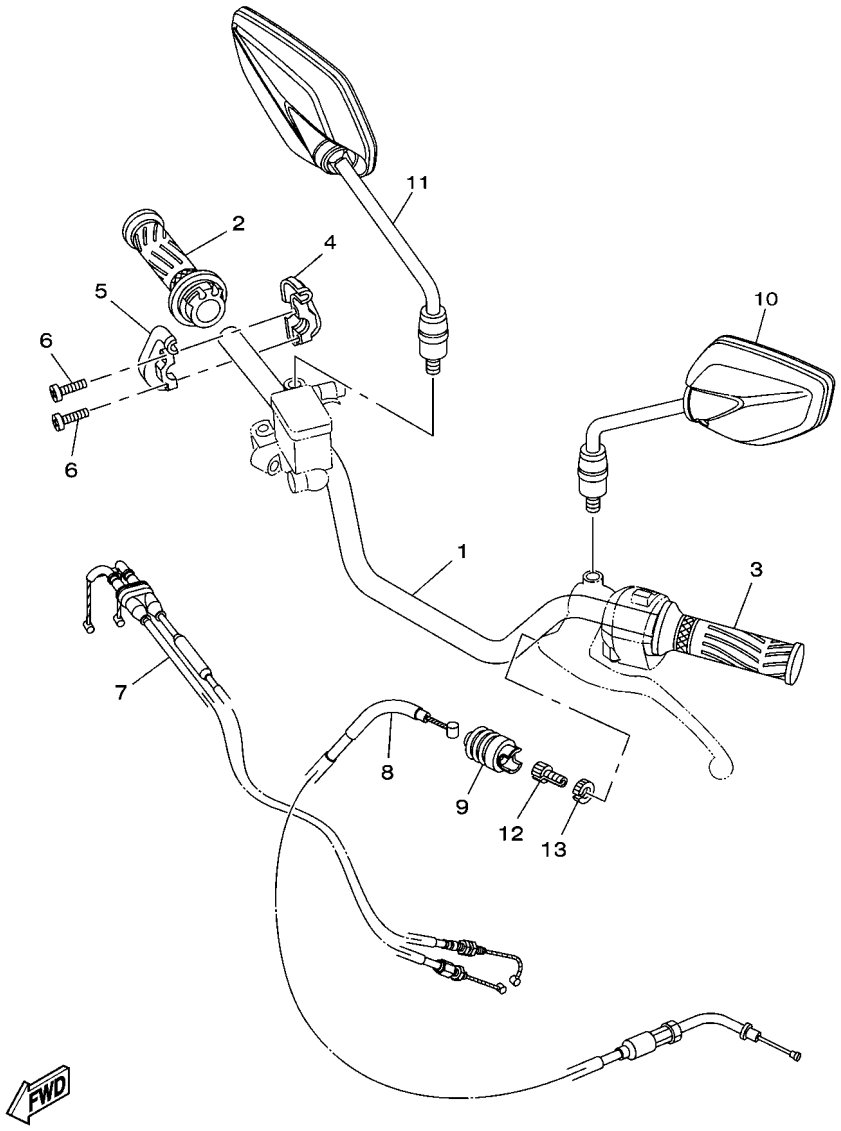

B0L1200-U280

FIG. 29 MANILLAR & CABLE

REF. Nº	CODIGO Nº	DESCRIPCION	BBL3					OBSERVACIONES
1	BBL–F6111–10	MANUBRIO	1					
2	B0L–F6240–00	EMPUNADURA COMPLETA	1					
3	5VL–F6241–00	EMPUNADURA	1					
4	1SB–F6281–00	TAPA DE EMPUNADURA SUPERIOR	1					
5	1SB–F6282–00	TAPA, EMPUNADURA INFERIOR	1					
6	98502–05020	TORNILLO	2					
7	BBL–F6302–00	CABLE DE ACELERADOR COMPLETO	1					
8	BBL–F6335–00	CABLE DE EMBRAGUE	1					
9	12B–F6342–01	FUNDA DE CABLE	1					
10	2SB–F6280–01	ESPEJO COMPLETO (IZQUIERDO)	1					
11	2SB–F6290–01	ESPEJO COMPLETO (DERECHO)	1					
12	90123–08813	PERNO	1					
13	90179–08862	TUERCA	1					

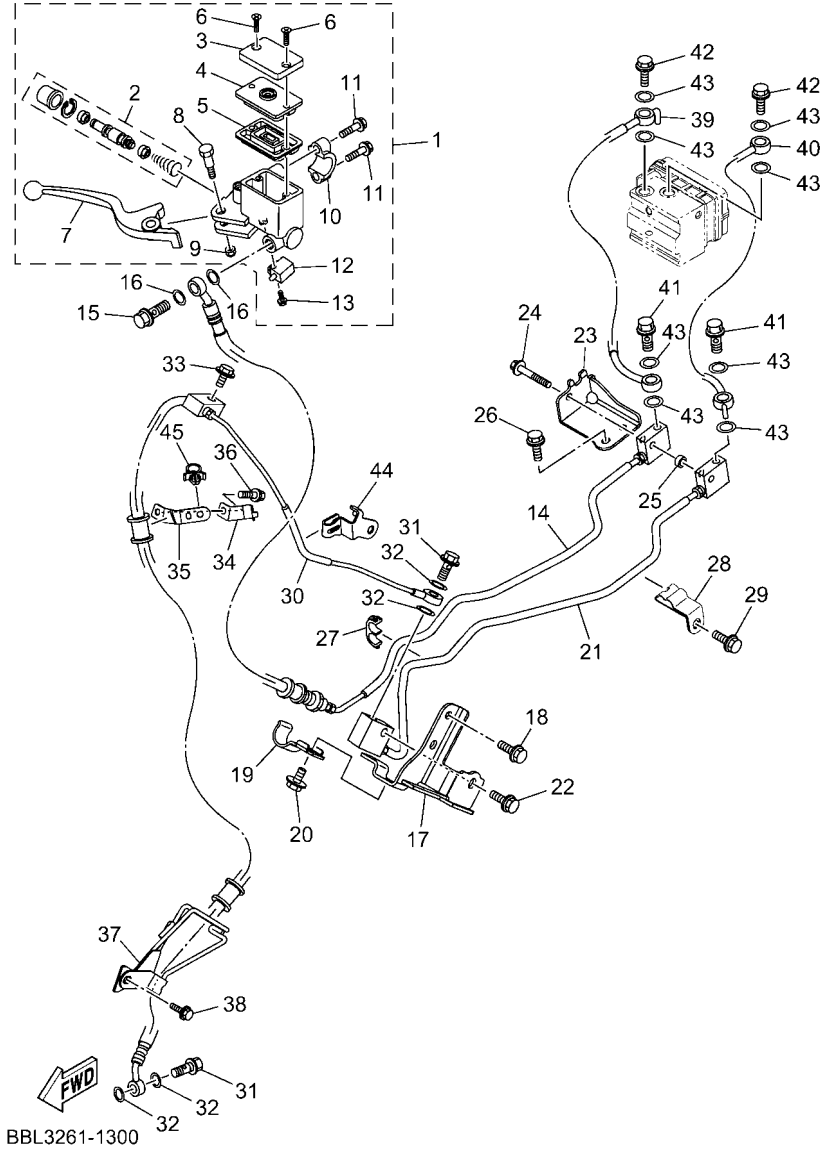

FIG. 30 CILINDRO MAESTRO DELANTERO

REF. Nº	CODIGO Nº	DESCRIPCION	BBL3					OBSERVACIONES
1	2CC–F583T–11	CILINDRO MAESTRO COMPLETO	1					
2	2CC–F5807–10	.JUEGO DE CILINDRO MAESTRO	1					
3	3GM–F5852–00	.TAPA DE TANQUE DE RESERVA	1					
4	5LW–F585B–00	.PLACA, DIAFRAGMA	1					
5	5HH–F5854–00	.EMPAQUE,DIAFRAGMA	1					
6	98707–04012	.TORNILLO DE CABEZA PLANA	2					
7	2CC–H3922–10	.PALANCA 2	1					
8	2DP–F589F–00	.PERNO DE PALANCA	1					
9	95602–06100	.TUERCA AUTOBLOCANTE	1					
10	18D–F5867–00	.SOPORTE DE CILINDRO MAESTRO	1					
11	5HH–F6332–00	.TORNILLO	2					
12	1HP–83980–03	.INTERRUP. DE PARADA DELANTERO	1					
13	97602–04312	.TORNILLO CON RONDONA	1					
14	2CC–25872–30	MANGUERA DE FRENO 1	1					
15	90401–10812	PERNO DE UNION	1					
16	90201–10118	ARANDELA PLANA	2					
17	BBL–F5886–00	SOPORTE DE MANGUERA FRENO	1					
18	95812–06010	TORNILLO DE REBORDE	2					
19	BBL–F588F–00	SOPORTE DE MANGUERA FRENO 5	1					
20	95812–06010	TORNILLO DE REBORDE	1					
21	2CC–2581J–00	MANGUERA, DE FRENO 4	1					
22	95022–06012	PERNO, DE BRIDA	1					
23	BBL–F587A–00	SOPORTE DE MANGUERA FRENO	1					
24	95022–06030	PERNO, DE BRIDA	1					
25	90387–062E2	ESPACIADOR	1					
26	95812–06010	TORNILLO DE REBORDE	2					
27	90464–06008	BRIDA	1					

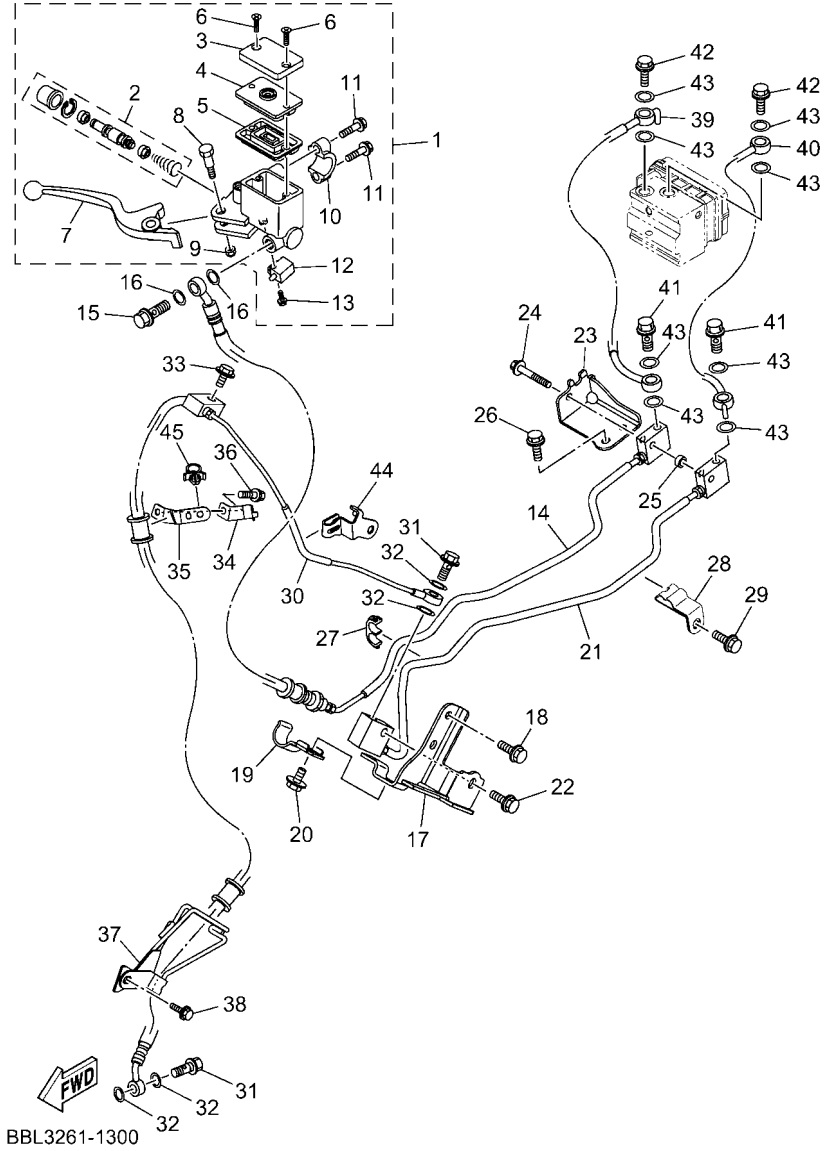

FIG. 30 CILINDRO MAESTRO DELANTERO

REF. Nº	CODIGO Nº	DESCRIPCION	BBL3					OBSERVACIONES
28	BBL–F5876–00	SOPORTE DE MANGUERA FRENO 2	1					
29	95812–06010	TORNILLO DE REBORDE	1					
30	2CC–2581K–11	MANGUERA, DE FRENO	1					
31	90401–10159	PERNO DE UNION	2					
32	90201–10118	ARANDELA PLANA	4					
33	95022–06025	PERNO, DE BRIDA	1					
34	BBL–F5875–00	SOPORTE DE MANGUERA FRENO 1	1					
35	BBL–F588G–00	SOPORTE DE MANGUERA FRENO 6	1					
36	95022–06012	PERNO, DE BRIDA	1					
37	BBL–F5887–00	SOPORTE DE MANGUERA FRENO	1					
38	95812–06012	TORNILLO DE REBORDE	1					
39	2CC–25873–10	MANGUERA DE FRENO 2	1					
40	2CC–25874–10	MANGUERA DE FRENO	1					
41	90401–10159	PERNO DE UNION	2					
42	90401–10159	PERNO DE UNION	2					
43	90201–10118	ARANDELA PLANA	8					
44	BBL–F634F–00	GUIA DE TUBO	1					
45	90464–08008	BRIDA	1					

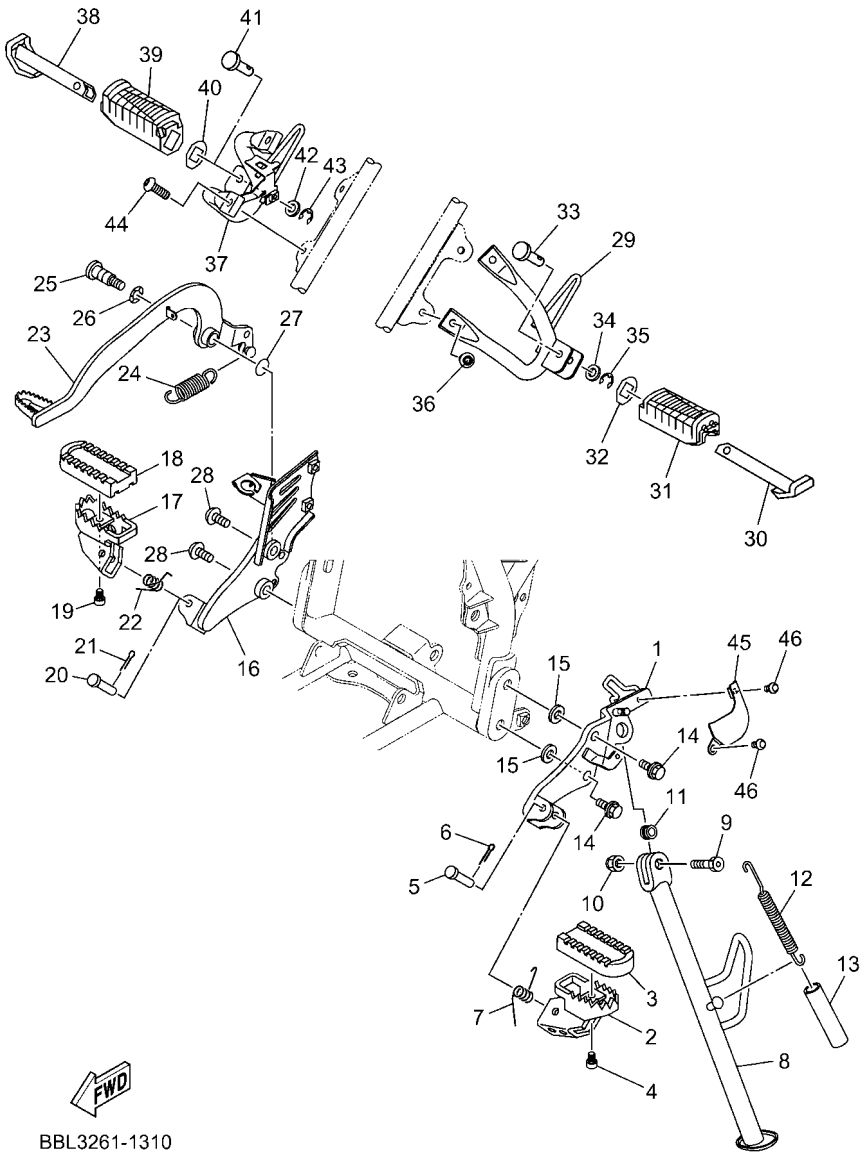

FIG. 31 SOPORTE & APOYAPIE

REF. Nº	CODIGO Nº	DESCRIPCION	BBL3					OBSERVACIONES
1	BBL–F7412–00	SOPORTE DE APOYAPIE 1	1					
2	BBL–F7451–00	APOYAPIE	1					
3	B0L–F7413–00	CUBIERTA DE APOYAPIE	1					
4	91312–05010	TORNILLO ALLEN	1					
5	90240–10804	PASADOR CON HOYO	1					
6	91402–25015	CHAVETA	1					
7	1P6–F7456–01	RESORTE DE RETORNO	1					
8	BBL–F7311–10	PUNTAL LATERAL	1					
9	BBL–F7217–00	PERNO.	1					
10	95602–10200	TUERCA DE AUTO-CIERRE	1					
11	90387–10003	ESPACIADOR	1					
12	90506–35830	RESORTE DE TENSION	1					
13	90445–25802	TUBO	1					
14	95812–10025	TORNILLO DE REBORDE	2					
15	92902–10200	ARANDELA	2					
16	BBL–F7422–00	SOPORTE DE APOYAPIE 2	1					
17	BBL–F7461–00	APOYAPIE	1					
18	B0L–F7413–00	CUBIERTA DE APOYAPIE	1					
19	91312–05010	TORNILLO ALLEN	1					
20	90240–10804	PASADOR CON HOYO	1					
21	91402–25015	CHAVETA	1					
22	1P6–F7456–01	RESORTE DE RETORNO	1					
23	BBL–F7211–10	PEDAL DE FRENO	1					
24	90506–23801	RESORTE DE TENSION	1					
25	2CC–F7261–00	EJE	1					
26	90206–14001	ARANDELA ONDULADA	1					
27	90201–101J1	ARANDELA PLANA	1					

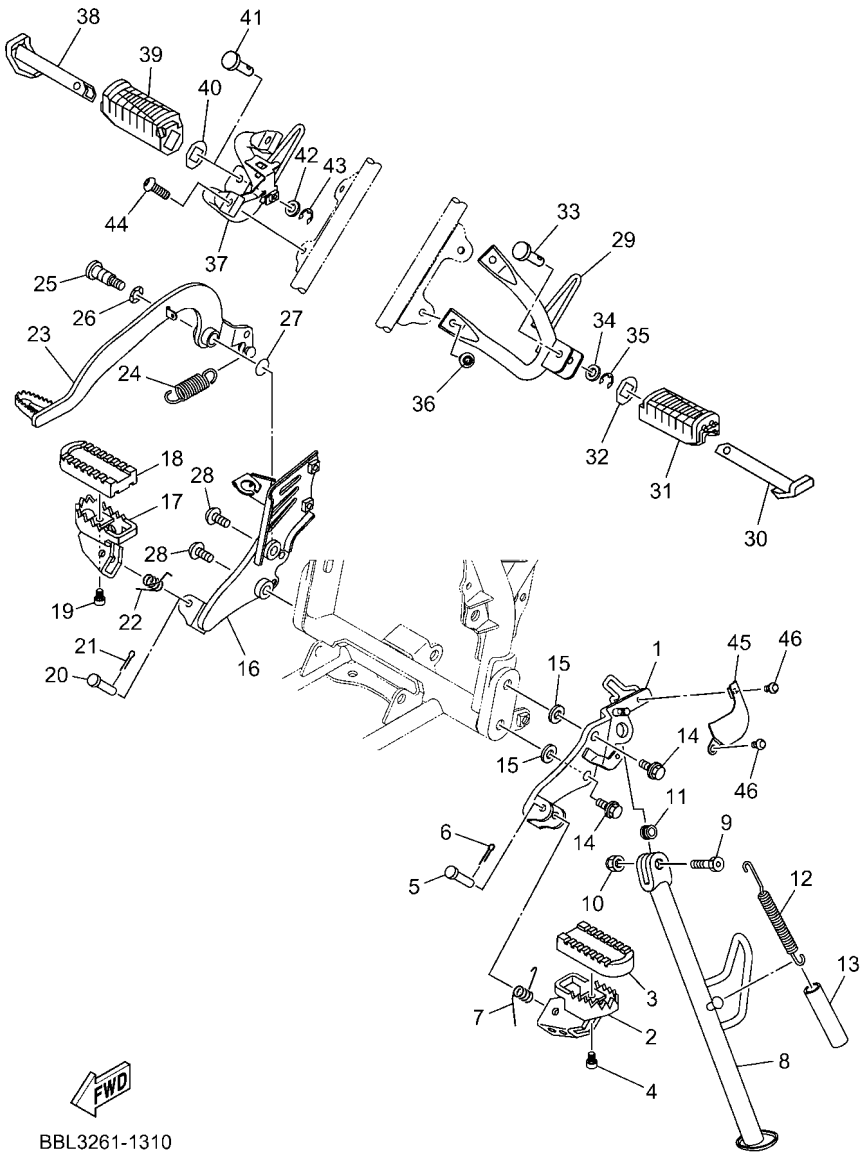

FIG. 31 SOPORTE & APOYAPIE

REF. Nº	CODIGO Nº	DESCRIPCION	BBL3					OBSERVACIONES
28	90111–10046	TORNILLO	2					
29	BBL–F7432–00	SOPORTE 1	1					
30	2CD–F7431–00	APOYAPIE POSTERIOR 1	1					
31	BBL–F7433–00	CUBIERTA APOYAPIE TRASERO	1					
32	BBL–F7445–00	PLACE 1	1					
33	90249–06800	PASADOR	1					
34	92902–06200	ARANDELA	1					
35	99002–05600	PRESILLA REDONDA	1					
36	92012–08020	PERNO	2					
37	BBL–F7442–10	SOPORTE 2	1					
38	2CD–F7441–00	APOYAPIE POSTERIOR 2	1					
39	BBL–F7444–00	CUBIERTA APOYAPIE TRASERO	1					
40	BBL–F7445–00	PLACE 1	1					
41	90249–06800	PASADOR	1					
42	92902–06200	ARANDELA	1					
43	99002–05600	PRESILLA REDONDA	1					
44	92012–08020	PERNO	2					
45	BBL–F7486–00	CUBIERTA 1	1					
46	92012–06010	PERNO	2					

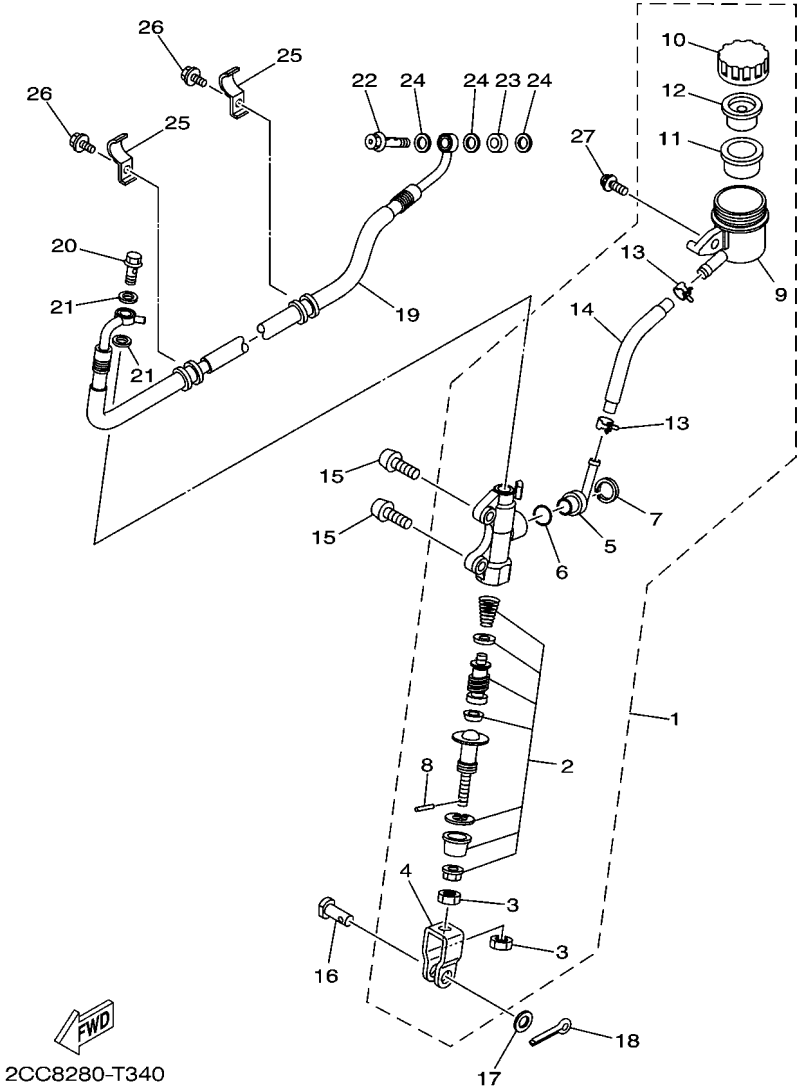

FIG. 32 CILINDRO MAESTRO TRASERO

REF. Nº	CODIGO Nº	DESCRIPCION	BBL3					OBSERVACIONES
1	B3G–F580E–00	CYLINDRO MAESTRO TRASERO COMP	1					
2	B3G–F5808–00	.JUEGO DE CILINDRO MAESTRO	1					
3	4SS–F7218–00	.TUERCA	2					
4	2YK–F7222–00	.UNION	1					
5	2VN–F582A–50	.CONECTOR	1					
6	93210–15620	.ANILLO O	1					
7	2VN–F5866–00	.PRESILLA REDONDA	1					
8	3KW–F7234–00	.PASADOR DE VARILLA DE FRENO	1					
9	5TG–F5894–00	.TANQUE DE RESERVA	1					
10	3XP–F5852–50	.TAPA DE TANQUE DE RESERVA	1					
11	2VN–F5855–00	.BUJE DE DIAFRAGMA	1					
12	2VN–F5854–00	.EMPAQUE,DIAFRAGMA	1					
13	90467–12085	.PRESILLA	2					
14	4B4–F5895–00	.MANGUERA DE TANQUE DE RESERVA	1					
15	92012–08025	PERNO	2					
16	90240–08005	PASADOR CON HOYO	1					
17	90201–08083	ARANDELA PLANA	1					
18	91401–16012	CHAVETA	1					
19	2CC–2582J–01	MANGUERA, DE FRENO 6	1					
20	90401–10812	PERNO DE UNION	1					
21	90201–10118	ARANDELA PLANA	2					
22	90401–10038	PERNO DE UNION	1					
23	90387–1005B	ESPACIADOR	1					
24	90201–10118	ARANDELA PLANA	3					
25	BBL–F5875–20	SOPORTE DE MANGUERA FRENO 1	2					
26	95022–06012	PERNO, DE BRIDA	2					
27	90159–06060	TORNILLO CON VALONA	1					

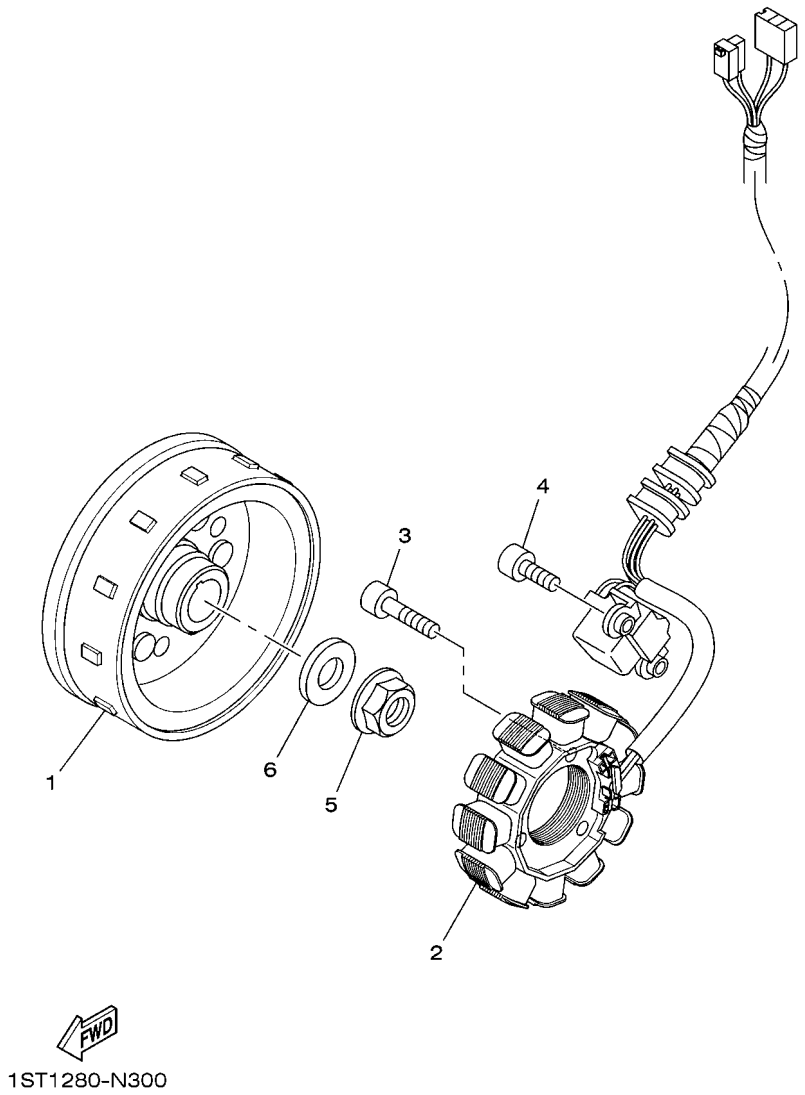

FIG. 33 GENERADOR

REF. Nº	CODIGO Nº	DESCRIPCION	BBL3					OBSERVACIONES
1	2SB–H1450–00	ROTOR COMPLETO	1					
2	BBL–H1410–01	ESTATOR COMPLETO	1					
3	91312–06025	TORNILLO ALLEN	3					
4	91312–06016	TORNILLO ALLEN	2					
5	95702–12500	TUERCA DE BRIDA	1					
6	90201–12030	ARANDELA PLANA	1					

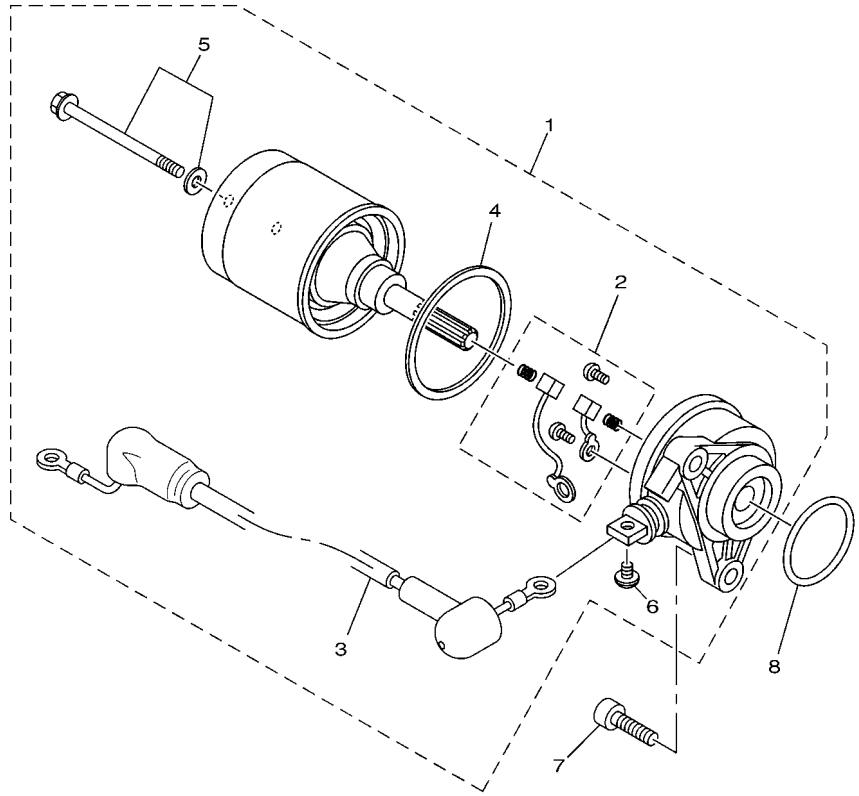

B0L1200-U320

FIG. 34 MOTOR DE ARRANQUE

REF. Nº	CODIGO Nº	DESCRIPCION	BBL3					OBSERVACIONES
1	2SB–H1800–11	MOTOR DE ARRANQUE COMPLETO	1					
2	BE8–H1801–00	.JUEGO DE ESCOBILLA	1					
3	2SB–H183G–00	.CABLE DEL MOTOR COMPL.	1					
4	4S9–H1834–00	.ANILLO	1					
5	1JD–H1828–00	.TORNILLO	2					
6	98902–05008	.TORNILLO DE LIGAR	1					
7	91312–06020	TORNILLO ALLEN	2					
8	93210–29811	ANILLO O	1					

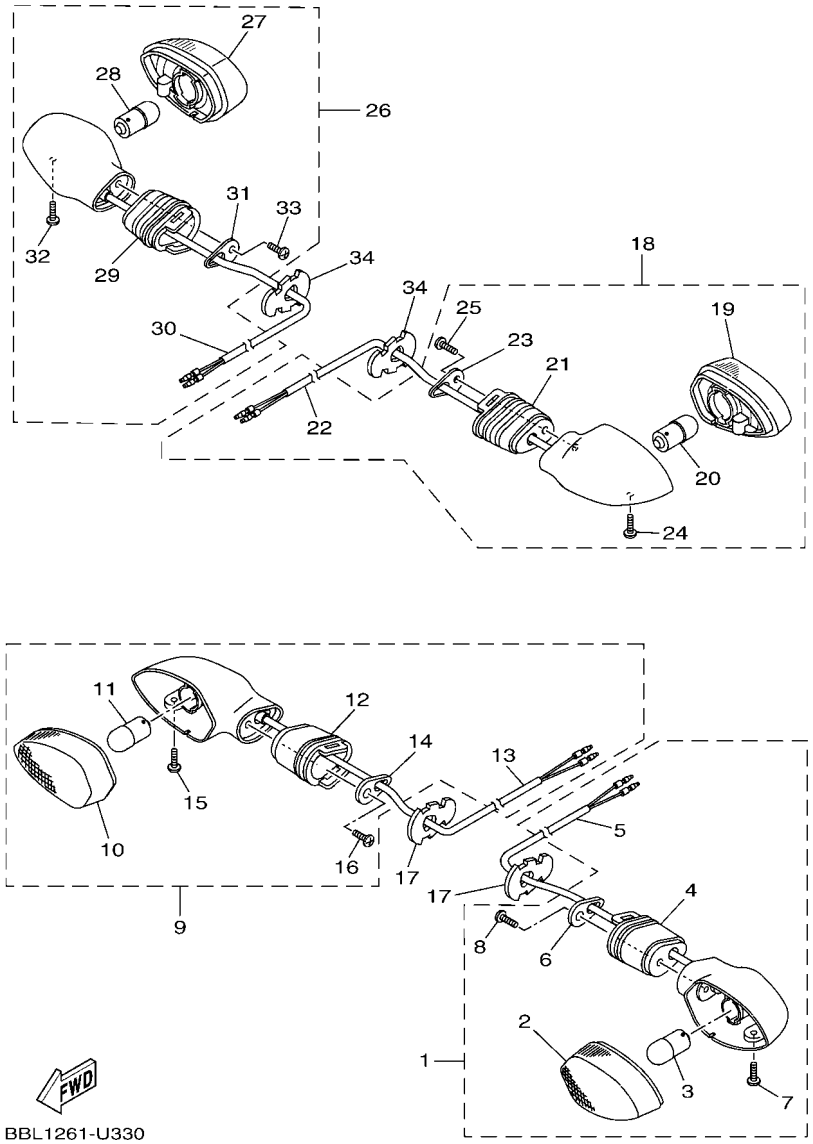

FIG. 35 LUZ DE DESTELLADOR

REF. Nº	CODIGO Nº	DESCRIPCION	BBL3					OBSERVACIONES
1	BBL–H3310–00	DESTELLADOR DE LUZ DELANT.	1					
2	B1L–H333A–00	.LENTES COMPLETO 1	1					
3	B1L–H3311–00	.BOMBILLA (12V-10W)	1					
4	45D–H3318–00	.SOPORTE DE DESTELLADOR 1	1					
5	BBL–H331E–00	.CORDON COMPLETO	1					
6	45D–H3618–00	.PLACA	1					
7	45D–H3333–00	.TORNILLO ACCESORIO DE LENTE	1					
8	45D–H2133–00	.TORNILLO ACCESORIO	1					
9	B1L–H3320–00	DESTELLADOR DE LUZ DELANT.	1					
10	B1L–H334A–00	.LENTES COMPLETO 2	1					
11	B1L–H3311–00	.BOMBILLA (12V-10W)	1					
12	45D–H3318–00	.SOPORTE DE DESTELLADOR 1	1					
13	B1L–H332E–00	.CABLE COMPL.	1					
14	45D–H3618–00	.PLACA	1					
15	45D–H3333–00	.TORNILLO ACCESORIO DE LENTE	1					
16	45D–H2133–00	.TORNILLO ACCESORIO	1					
17	3D9–H3318–10	SOPORTE DE DESTELLADOR 1	2					
18	BBL–H3330–00	DESTELLADOR DE LUZ TRAS.COMPL.	1					
19	B1L–H334A–00	.LENTES COMPLETO 2	1					
20	B1L–H3311–00	.BOMBILLA (12V-10W)	1					
21	45D–H3318–00	.SOPORTE DE DESTELLADOR 1	1					
22	BBL–H334E–00	.CABLE COMPLETA	1					
23	45D–H3618–00	.PLACA	1					
24	45D–H3333–00	.TORNILLO ACCESORIO DE LENTE	1					
25	45D–H2133–00	.TORNILLO ACCESORIO	1					
26	BBL–H3340–00	DESTELLADOR DE LUZ TRAS.COMPL.	1					
27	B1L–H333A–00	.LENTES COMPLETO 1	1					

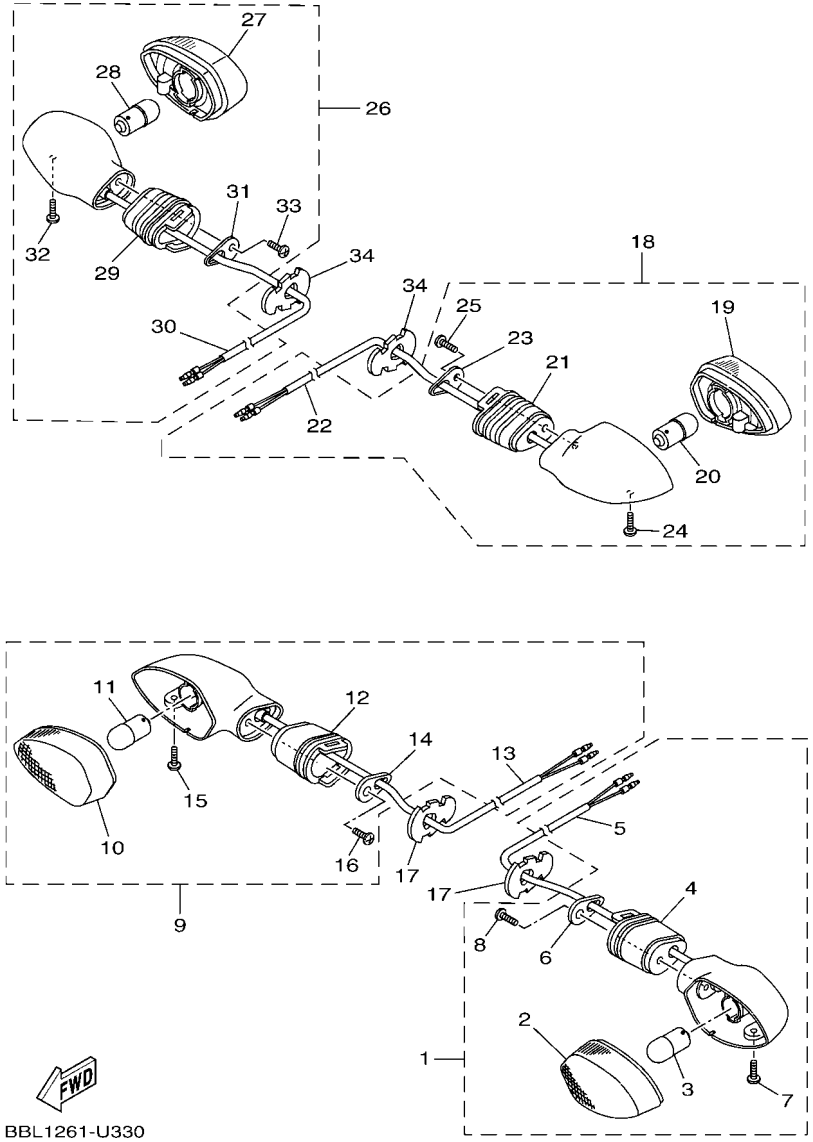

FIG. 35 LUZ DE DESTELLADOR

REF. Nº	CODIGO Nº	DESCRIPCION	BBL3					OBSERVACIONES
28	B1L–H3311–00	.BOMBILLA (12V-10W)	1					
29	45D–H3318–00	.SOPORTE DE DESTELLADOR 1	1					
30	BBL–H333E–00	.CABLE COMPLETA	1					
31	45D–H3618–00	.PLACA	1					
32	45D–H3333–00	.TORNILLO ACCESORIO DE LENTE	1					
33	45D–H2133–00	.TORNILLO ACCESORIO	1					
34	3D9–H3318–10	SOPORTE DE DESTELLADOR 1	2					

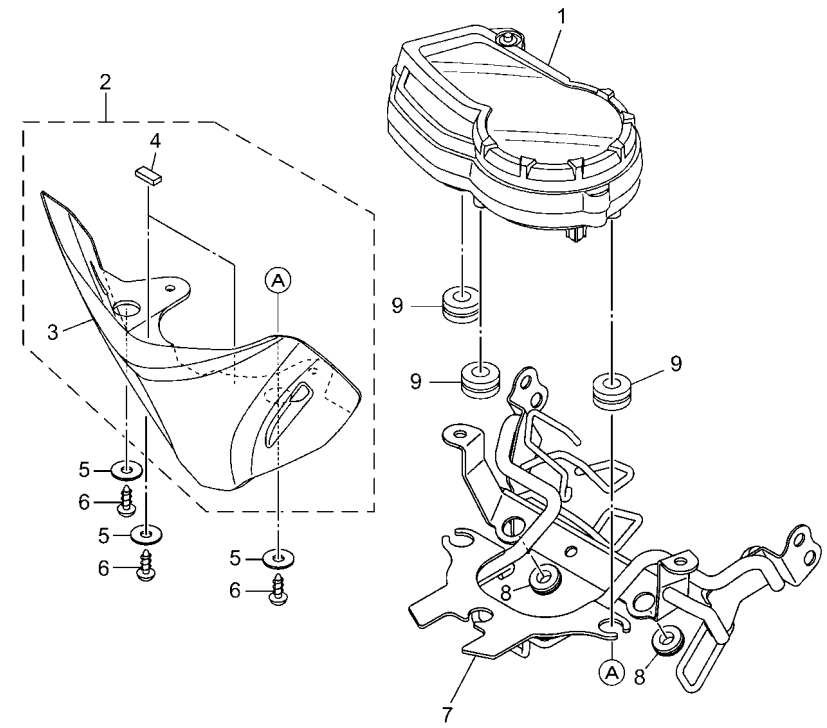

BBL3261-1360

FIG. 36 MEDIDOR

REF. Nº	CODIGO Nº	DESCRIPCION	BBL3					OBSERVACIONES
1	BBL–H3500–10	METRO COMPLETO	1					
2	B0L–Y8355–02	CUBIERTA, MONTAJE METRO	1					
3	B0L–H3559–00–33	.CUBIERTA DE MEDIDOR	1					
4	13S–28415–00	.AMORTIGUADOR 1	2					
5	90201–05827	ARANDELA PLANA	3					
6	97702–50016	TORNILLO ROSCA HEMBRA	3					
7	BBL–F317E–00	SOPORTE 1	1					
8	90480–13009	TAPON	2					
9	90480–14803	TAPON	3					

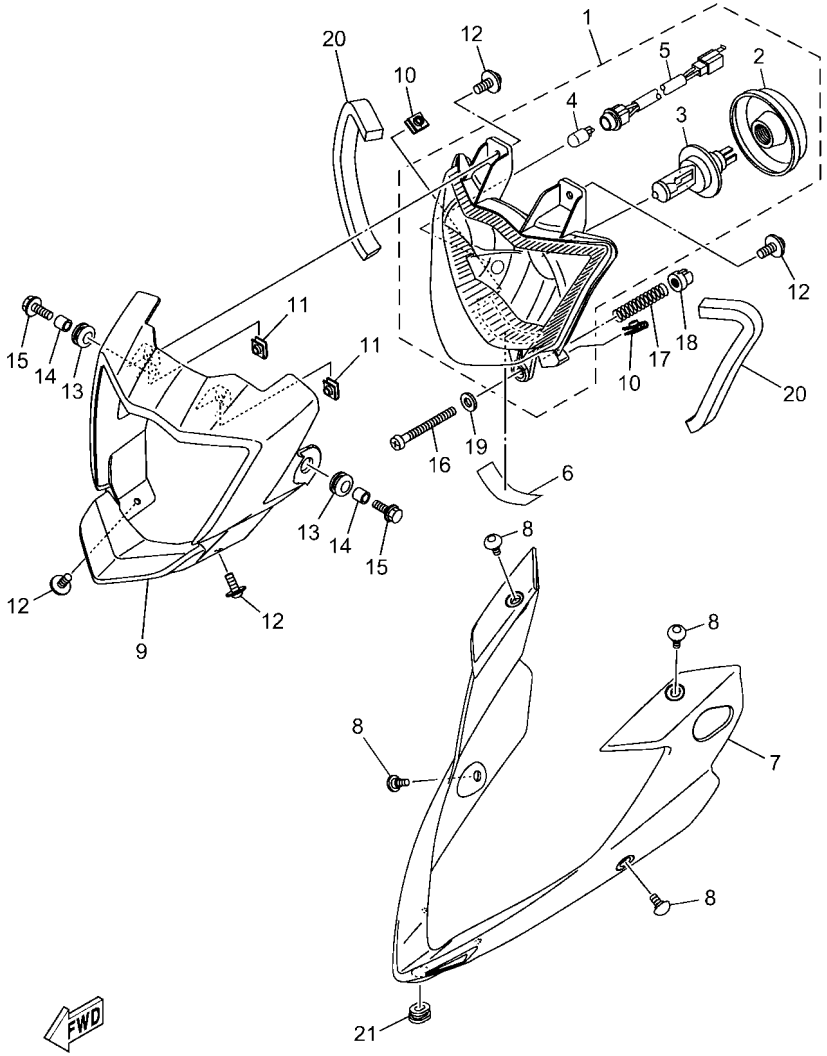

BBL3261-1370

FIG. 37 FARO DELANTERO

REF. Nº	CODIGO Nº	DESCRIPCION	BBL3					OBSERVACIONES
1	B0L–H4310–00	UNIDAD DE FARO DELANTERO COMPL	1					
2	B0L–H4397–00	.CUBIERTA DE ENCASTRE	1					
3	1SB–H4314–00	.BOMBILLA (12V-35/35W)	1					
4	1JD–H4347–00	.BOMBILLA (W3W-12V)	1					
5	2SB–H4312–00	.CABLE COMPLETA	1					
6	90520–02866	EQUILIBRIO, CUBIERTA	1					
7	B0L–H4311–20	CUERPO DE FARO DELANTERO	1					UR PARA YB
	B0L–H4311–30	CUERPO DE FARO DELANTERO	1					UR PARA PWS1
	B0L–H4311–00	CUERPO DE FARO DELANTERO	1					UR PARA DPBSE
	B0L–H4311–10	CUERPO DE FARO DELANTERO	1					UR PARA DNYS1
8	90109–05801	PERNO	4					
9	B0L–H4396–01	CUBIERTA	1					
10	90183–05819	TUERCA DE RESORTE	2					
11	90183–05819	TUERCA DE RESORTE	2					
12	90159–05861	TORNILLO CON VALONA	4					
13	90480–14003	TAPON	2					
14	90387–06113	ESPACIADOR	2					
15	95812–06020	TORNILLO DE REBORDE	2					
16	90157–04804	TORNILLO CABEZA CONICA PLANA	1					
17	90501–11800	RESORTE DE COMPRESION	1					
18	90480–07801	TAPON	1					
19	90201–04815	ARANDELA PLANA	1					
20	90520–10025	EQUILIBRIO, CUBIERTA	2					
21	90480–01868	TAPON	1					

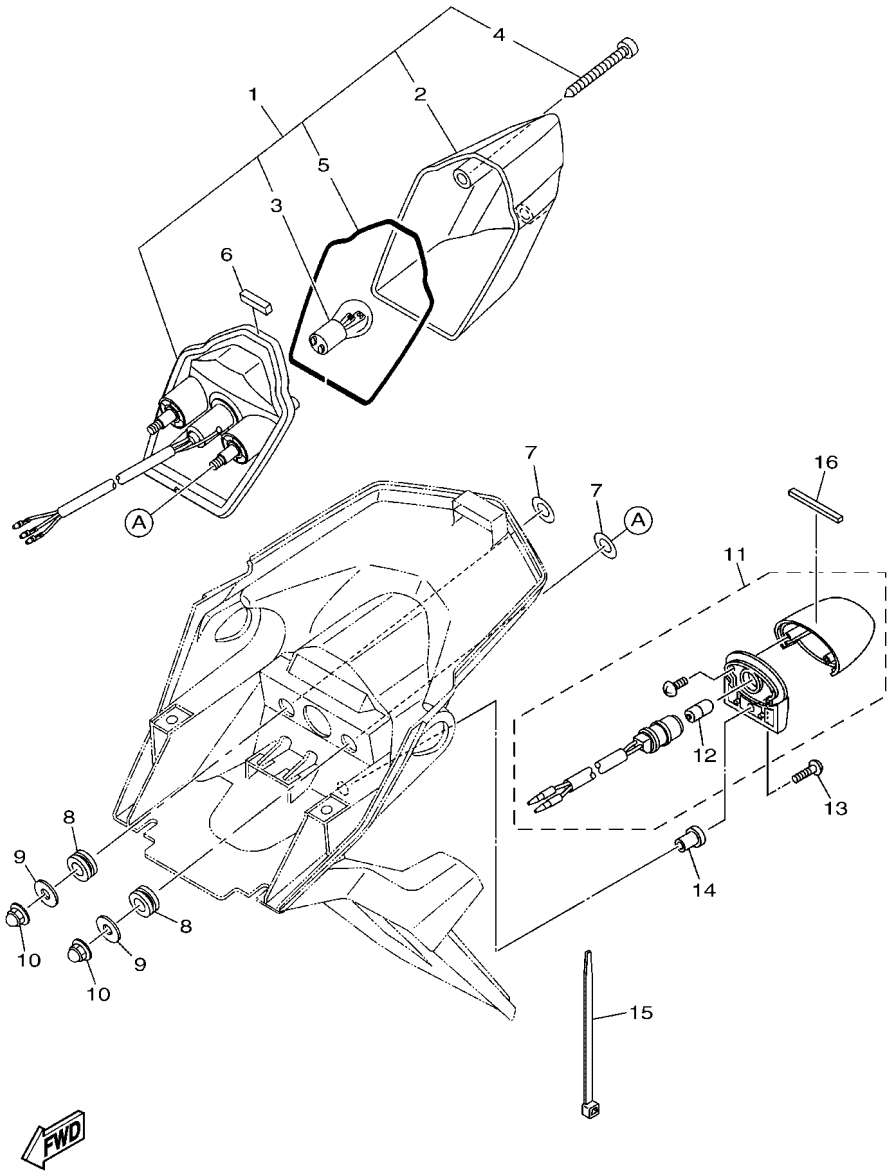

B0L1200-U360

FIG. 38 LUZ DE COLA

REF. Nº	CODIGO Nº	DESCRIPCION	BBL3					OBSERVACIONES
1	B0L–H4710–00	UNIDAD FARO TRASERO COMPL.	1					
2	B0L–H4721–00	.LENTE DE FARO TRASERO	1					
3	3D9–H4714–10	.BOMBILLA (12V-21/5W)	1					
4	B0L–H4724–00	.TORNILLO ACCESORIO DE LENTE	2					
5	B0L–H4723–00	.EMPAQUE LENTE FARO TRASERO	1					
6	90520–08825	EQUILIBRIO, CUBIERTA	1					
7	90201–108A3	ARANDELA PLANA	2					
8	90480–14819	TAPON	2					
9	90201–068F8	ARANDELA PLANA	2					
10	90176–06808	TUERCA DE TAPA	2					
11	B0L–H4740–00	LUZ DE LICENCIA COMPLETA	1					
12	40B–H4744–00	.BOMBILLA (12V-5W)	1					
13	98502–05020	TORNILLO	1					
14	90179–05523	TUERCA	1					
15	90464–35820	BRIDA	1					
16	4XV–2834E–00	AMORTIGUADOR 3	1					

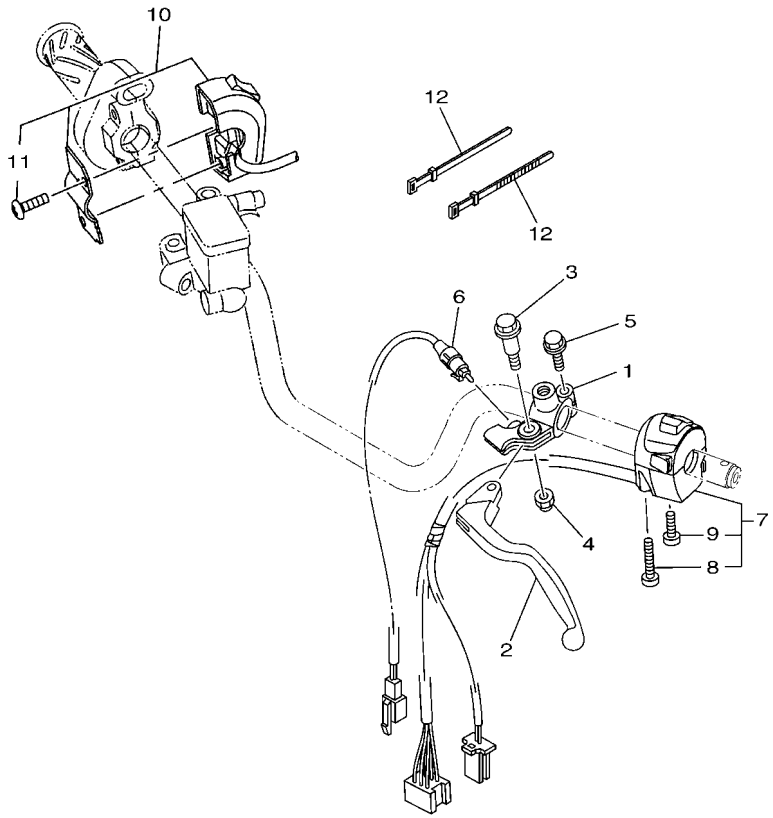

B0L1200-U370

FIG. 39 INTERRUPTOR DE MANILLAR&PALANC

REF. Nº	CODIGO Nº	DESCRIPCION	BBL3					OBSERVACIONES
1	B0L–H2911–00	SOPORTE DE LEVA 1	1					
2	BBL–H3912–00	PALANCA 1	1					
3	90109–06850	PERNO	1					
4	95602–06100	TUERCA AUTOBLOCANTE	1					
5	97522–06525	TORNILLO HEXAGONAL CON RONDONA	1					
6	2SB–H2917–01	INTERRUPTOR	1					
7	BBL–H3972–00	INTERRUPTOR DE MANIJA 4	1					
8	98507–05042	.TORNILLO DE CABEZA PLANA	1					
9	98507–05022	.TORNILLO DE CABEZA PLANA	1					
10	BBL–H3975–00	INTERRUPTOR DE MANIJA 2	1					
11	98507–05018	.TORNILLO DE CABEZA PLANA	2					
12	4TU–H3936–20	BANDA DE CABLE DE INTERRUPTOR	2					

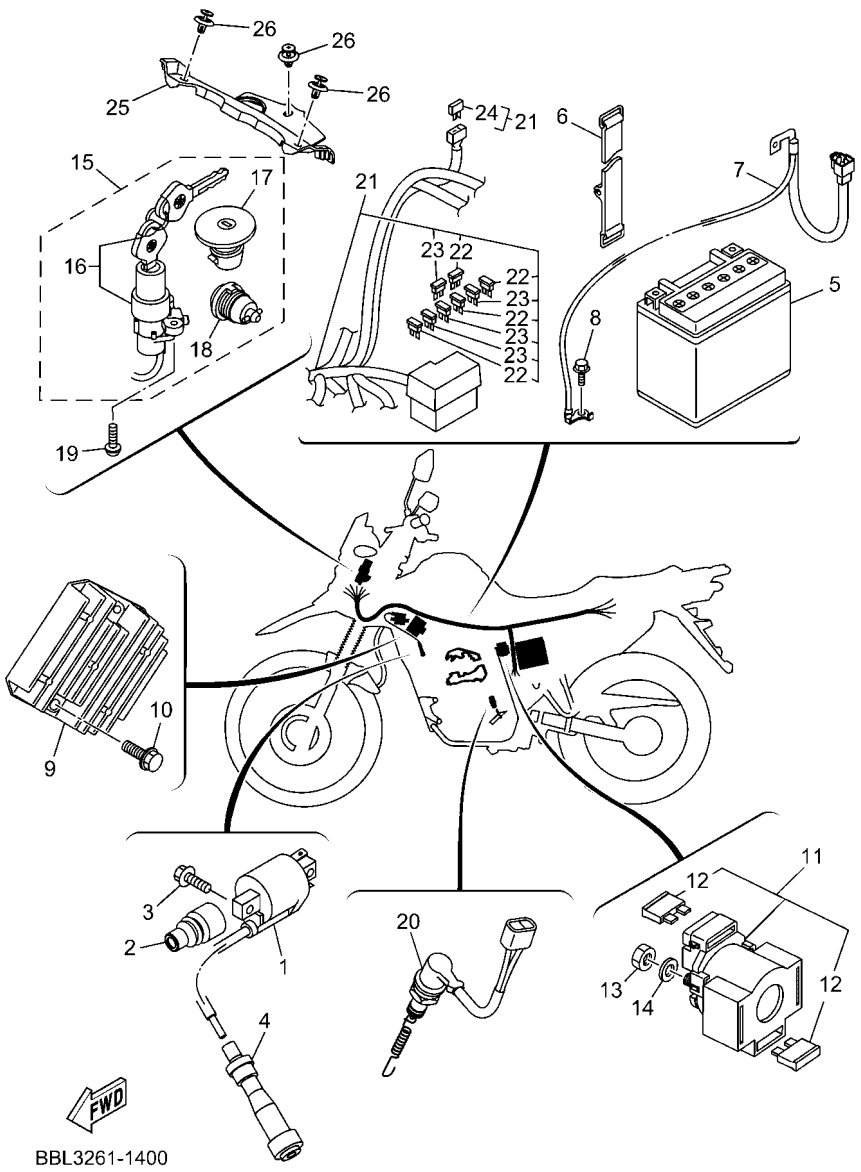

FIG. 40 EQUIPO ELECTRICO 1

REF. Nº	CODIGO Nº	DESCRIPCION	BBL3					OBSERVACIONES
1	B0L–H2310–00	BOBINA DE ENCENDIDO COMPLETA	1					
2	1ST–H2373–10	SELLO DE CABLE ALTA TENSION	1					
3	95022–06020	PERNO, DE BRIDA	2					
4	B0L–H2370–00	TAPON DE BUJIA COMPLT	1					
5	BT4–H2100–20	BATERIA COMPLETA	1					
6	B0L–H2131–00	TIRANTE DE BATERIA	1					
7	B0L–H2116–01	CABLE CONDUCTOR NEGATIVO	1					
8	95802–06010	TORNILLO DE REBORDE	1					
9	2GS–H1960–10	RECTIFICADOR Y REGULADOR	1					
10	90105–068C5	TORNILLO	2					
11	5VL–H1940–21	CONJUNTO ARRANCADOR RELEVO	1					
12	5VL–H2151–00	.FUSIBLE	2					
13	95302–06600	TUERCA	2					
14	90201–068C2	ARANDELA PLANA	2					
15	BBL–H2021–00	JUEGO DE LLAVE	1					
16	BBL–H2501–00	.LLAVE DE IGNICION COMPLT	1					
17	2CC–F4610–00	.TAPA COMPLETA	1					
18	2YA–F1780–01	.CERRADURA COMPLETA	1					
19	90111–06162	TORNILLO	2					
20	BBL–H2530–00	INTERRUPTOR DE PARADA COMPLETO	1					
21	BBL–H2590–10	CONJUNTO DE CABLES	1					
22	20D–H2151–00	.FUSIBLE (7.5A-BL)	4					
23	20D–H2151–10	.FUSIBLE (10A-BL)	4					
24	4WA–81980–00	.CONJUNTO DIODO	1					
25	BBL–H2568–00	CUBIERTA INTERRUPTOR PRINC.	1					
26	90269–07076	REMACHE	3					

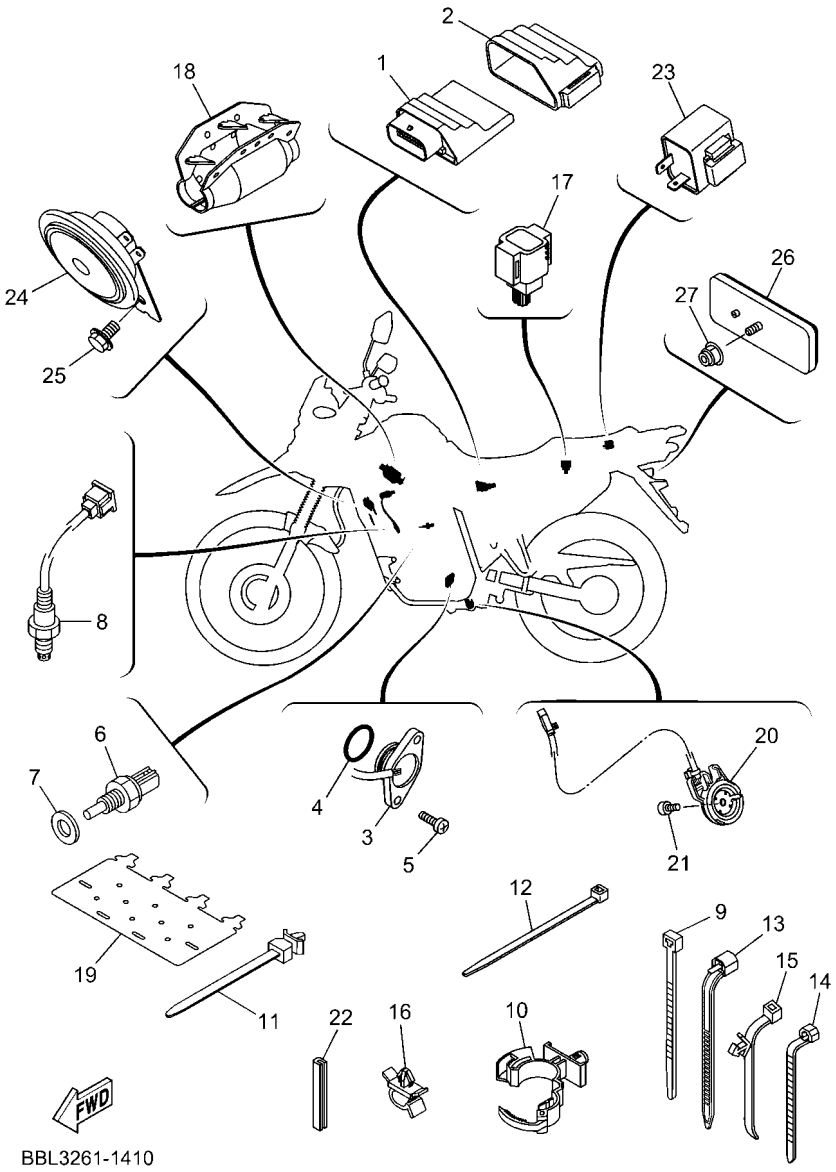

FIG. 41 EQUIPO ELECTRICO 2

REF. Nº	CODIGO Nº	DESCRIPCION	BBL3					OBSERVACIONES
1	BBL–H591A–10	UNIDAD CONTROL	1					
2	B0L–H5546–00	BANDA	1					
3	2SB–H2540–01	INTERRUPTOR NEUTRAL COMPL	1					
4	93210–23801	ANILLO O	1					
5	98502–05016	TORNILLO	2					
6	2SB–H3591–00	UNIDAD TERMOSTATO	1					
7	90201–10128	ARANDELA PLANA	1					
8	B4T–H592A–10	SENSOR	1					
9	90465–13152	BRIDA	3					
10	90464–18011	BRIDA	1					
11	90464–12013	BRIDA	2					
12	90464–35820	BRIDA	11					
13	90464–45800	BRIDA	2					
14	90464–25004	BRIDA	1					(101.0x7.0)
15	90464–20213	BRIDA	1					
16	90464–14001	BRIDA	1					
17	1PA–H2576–01	SENSOR ANGULO DE INCLINATION	1					
18	BBL–H252U–00	CUBIERTA	3					
19	BBL–H1662–10	CUBIERTA DE CONECTOR	1					
20	BBL–H2566–00	INTERRUPTOR	1					
21	90110–06893	TORNILLO ALLEN	1					
22	31A–24188–01	MOLDURA DEPOSITO COMBUST.	1					
23	18C–H3350–02	RELE DE DESTELLADOR COMPL.	1					
24	18C–H3371–12	BOCINA	1					
25	95822–06012	TORNILLO DE REBORDE	1					
26	3D9–H5130–11	REFLECTOR TRASERO COMPLETO	1					
27	95702–05500	TUERCA DE BRIDA	1					

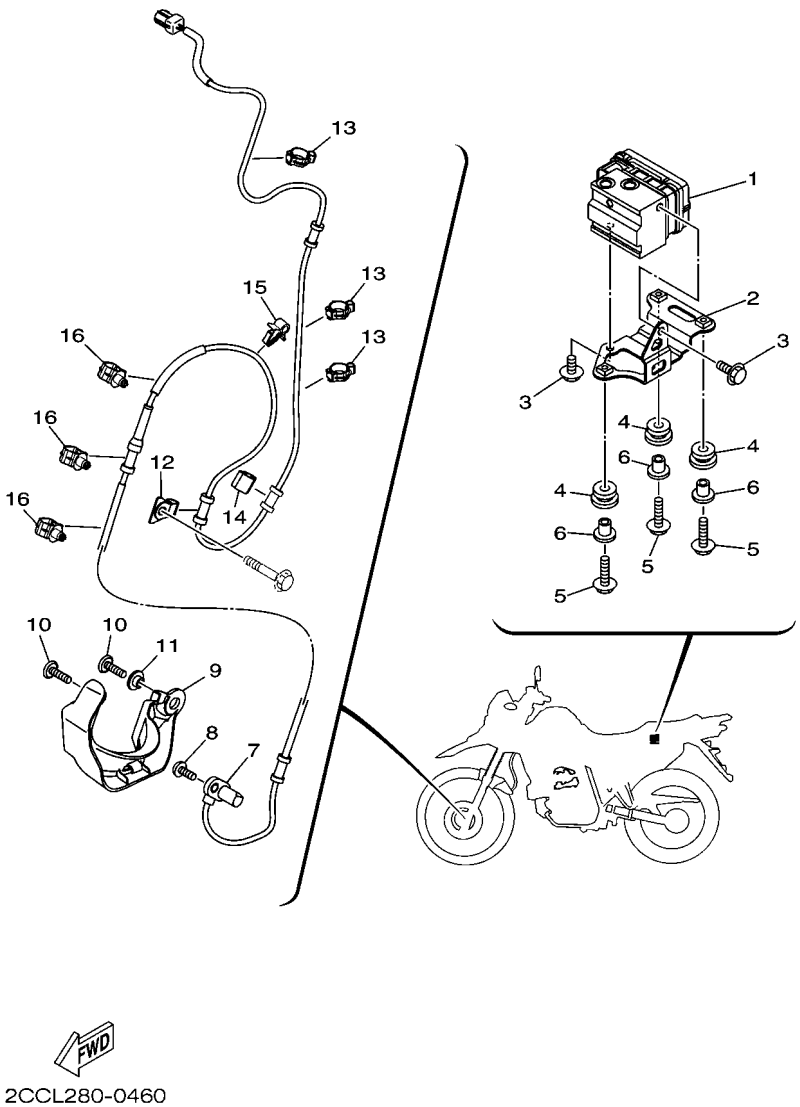

FIG. 42 EQUIPO ELECTRICO 3

REF. Nº	CODIGO Nº	DESCRIPCION	BBL3					OBSERVACIONES
1	2CC–H5930–18	UNIDAD DE HIDRAULICA	1					
2	BBL–H5991–00	SOPORTE	1					
3	95022–06010	PERNO, DE BRIDA	2					
4	90480–13867	TAPON	3					
5	95022–06020	PERNO, DE BRIDA	3					
6	90387–067N5	ESPACIADOR	3					
7	2CC–85970–01	CONJUNTO DE CABLES	1					
8	92012–06016	PERNO	1					
9	B3G–F7491–00	PROTECTOR	1					
10	90111–06139	TORNILLO	2					
11	90387–06075	ESPACIADOR	1					
12	BBL–F3857–00	SOPORTE	1					
13	90464–12013	BRIDA	3					
14	90464–10233	BRIDA	1					
15	90464–48174	BRIDA	1					
16	90464–12018	BRIDA	3					

INDICE NUMERICO

CODIGO Nº	REF. Nº
1ST–1111F–00	4 – 6
1ST–14104–00	7 – 5
1ST–1410H–00	7 – 3
1ST–1416A–00	7 – 4
1ST–14216–00	7 – 2
1ST–14945–00	7 – 6
2N4–23168–00	22 – 16
	22 – 32
31A–24188–01	41 – 22
5XT–25802–50	28 – 5
3JD–25803–50	28 – 6
2CC–2581J–00	30 – 21
2CC–2581K–11	30 – 30
2CC–2582J–01	32 – 19
2CC–25872–30	30 – 14
2CC–25873–10	30 – 39
2CC–25874–10	30 – 40
1UY–25938–51	26 – 18
4XV–2834E–00	38 – 16
1D6–2834W–00	17 – 15
13S–28415–00	36 – 4
4WA–81980–00	40 – 24
1HP–83980–03	30 – 12
2CC–85970–01	42 – 7
B0L–E1111–00	1 – 1
B0L–E1166–01	6 – 26
2SB–E1181–00	1 – 14
BF7–E1186–00	1 – 8
2SB–E1193–00	1 – 6
BF7–E1310–00	1 – 17
2SB–E1351–10	1 – 18
2SB–E1454–00	2 – 11
2SB–E1496–00	2 – 13
2SB–E1631–00	2 – 7
2SB–E1633–00	2 – 8
2SB–E1651–00	2 – 4
2SB–E1681–00	2 – 2
B0L–E2111–00	3 – 1
2SB–E2113–00	3 – 5
2SB–E2117–00	3 – 7
1P6–E2118–10	3 – 6
2SB–E2119–00	3 – 3
2SB–E2121–10	3 – 2
1JD–E2126–00	3 – 4
2SB–E2150–00	3 – 9
2SB–E2156–00	3 – 12
2SB–E2159–00	3 – 10
2SB–E2169–00	3 – 8

CODIGO Nº	REF. Nº
2SB–E2171–00	4 – 1
1ST–E2210–00	4 – 15
1YC–E2213–00	4 – 16
2SB–E2231–00	4 – 11
2SB–E2241–01	4 – 12
B9P–E2280–10	4 – 7
2SB–E2288–00	4 – 8
2SB–E2435–00	1 – 9
2SB–E2437–00	4 – 18
2SB–E2661–00	1 – 19
2SB–E3300–10	5 – 1
2D0–E3411–00	5 – 5
2SB–E3440–00	5 – 6
BF7–E3447–10	5 – 7
3D9–E3556–01	6 – 7
18C–E3575–01	6 – 11
2SB–E3585–01	6 – 2
2SB–E3595–00	6 – 1
2SB–E3635–00	6 – 9
B0L–E3750–03	7 – 1
2SB–E3770–00	6 – 5
B0L–E3907–01	23 – 48
B0L–E3971–01	6 – 30
5CA–E4147–00	6 – 6
B0L–E4410–02	6 – 12
B0L–E4411–00	6 – 13
B0L–E4412–01	6 – 15
1SB–E4437–00	6 – 24
B0L–E4439–00	6 – 14
2SB–E443E–00	6 – 21
2SB–E4450–00	6 – 16
2SB–E4452–00	6 – 18
B0L–E4453–00	6 – 17
BBL–E4611–00	8 – 1
2SB–E4613–00	8 – 14
BBL–E4628–00	8 – 2
BBL–E4711–10	8 – 6
2MD–E4714–00	8 – 13
BBL–E4718–00	8 – 7
B0L–E4737–00	8 – 9
B0L–E4877–00	6 – 19
2SB–E5113–00	10 – 12
2SB–E5155–10	9 – 3
2SB–E5362–00	10 – 22
2SB–E5377–10	10 – 14
B0L–E5411–00	10 – 3
B0L–E5418–00	10 – 13
B0L–E5421–00	10 – 18

CODIGO Nº	REF. Nº
2SB–E5441–00	10 – 1
B0L–E5451–00	10 – 4
B0L–E5461–00	10 – 19
2SB–E5514–10	11 – 1
2SB–E5521–00	11 – 2
2SB–E5524–10	11 – 5
2SB–E5580–00	11 – 8
2SB–E5583–00	11 – 9
5VL–E5598–00	4 – 13
5VL–E5598–10	4 – 13
2SB–E5614–00	11 – 10
2SB–E6111–00	12 – 1
2SB–E6135–00	12 – 18
2SB–E6150–10	12 – 6
2SB–E6154–00	12 – 7
2SB–E6300–10	12 – 5
2SB–E6321–00	12 – 9
2SB–E6324–00	12 – 10
2SB–E6333–00	12 – 12
2SB–E6337–00	12 – 13
2SB–E6345–00	12 – 22
2SB–E6351–00	12 – 11
2SB–E6356–00	12 – 15
2SB–E6357–00	12 – 23
4FP–E6358–00	12 – 14
2SB–E6371–00	12 – 8
2SB–E6380–00	12 – 21
2SB–E7121–00	13 – 7
2SB–E7131–00	13 – 5
2SB–E7141–10	13 – 2
2SB–E7151–10	13 – 6
2SB–E7211–00	13 – 22
2SB–E7221–10	13 – 13
2SB–E7231–10	13 – 17
2SB–E7241–00	13 – 19
2SB–E7251–00	13 – 16
2SB–E7258–00	13 – 21
2SB–E7411–00	13 – 1
2SB–E7421–00	13 – 12
2SB–E7456–00	13 – 27
45P–E7471–00	13 – 10
2SB–E8101–00	15 – 4
BBL–E8111–00	15 – 9
5VA–E8113–00	15 – 10
2SB–E8140–00	15 – 1
1BK–E8185–00	14 – 3
2SB–E8337–00	15 – 3
2SB–E8511–00	14 – 8

CODIGO Nº	REF. Nº
2SB–E8512–00	14 – 9
2SB–E8513–00	14 – 10
2SB–E8531–00	14 – 11
2SB–E8535–00	14 – 12
2SB–E8541–00	14 – 1
1JD–E8542–10	14 – 6
BBL–F1110–10	16 – 1
B0L–F1315–00	16 – 2
B0L–F1316–00	16 – 9
BBL–F1317–00	16 – 11
B0L–F1318–00	16 – 3
BBL–F137N–60	23 – 54
	23 – 56
BBL–F137N–70	23 – 54
	23 – 56
BBL–F137N–80	23 – 54
	23 – 56
BBL–F137N–90	23 – 54
	23 – 56
BBL–F137R–60	23 – 55
BBL–F137R–70	23 – 55
BBL–F137R–80	23 – 55
BBL–F137R–90	23 – 55
BBL–F137S–60	23 – 57
BBL–F137S–70	23 – 57
BBL–F137S–80	23 – 57
BBL–F137S–90	23 – 57
B0L–F137U–01	23 – 27
B0L–F137V–01	23 – 37
B0L–F137W–20	23 – 26
B0L–F137W–30	23 – 26
B0L–F137X–20	23 – 36
B0L–F137X–30	23 – 36
BBL–F1399–00	16 – 22
BBL–F1511–40	17 – 1
B0L–F1515–00	17 – 5
BBL–F1556–00	17 – 6
2MD–F1568–00	23 – 53
BBL–F1578–00	17 – 23
B0L–F1586–00	17 – 4
BBL–F1611–00	17 – 10
B0L–F1642–00	19 – 24
2MD–F1668–10	19 – 23
B0L–F1685–01	17 – 16
B0L–F1711–01	23 – 30
1SB–F1719–10	24 – 9
B0L–F171A–00	23 – 19
B0L–F171A–10	23 – 19

CODIGO Nº	REF. Nº
B0L–F171A–20	23 – 19
B0L–F1721–01	23 – 40
B0L–F1731–01	18 – 1
BBL–F173E–60	18 – 13
BBL–F173E–70	18 – 13
BBL–F173E–80	18 – 13
BBL–F173E–90	18 – 13
BBL–F173F–60	18 – 14
BBL–F173F–70	18 – 14
BBL–F173F–80	18 – 14
BBL–F173F–90	18 – 14
B0L–F1741–02	18 – 5
BBL–F175C–00	17 – 22
B0L–F177G–01	18 – 8
2YA–F1780–01	40 – 18
B9X–F1824–00	16 – 14
BBL–F2110–10	19 – 1
B0L–F2128–00	19 – 5
B0L–F2141–00	19 – 6
B0L–F2151–01	19 – 9
1SB–F2178–00	16 – 18
B0L–F217A–00	19 – 14
53P–F217F–01	19 – 15
1SB–F2184–00	16 – 19
2CC–F2210–20	20 – 1
2CC–F2216–00	20 – 2
2CC–F2253–00	20 – 4
B0L–F2311–01	19 – 12
2CC–F2475–00	20 – 3
2CC–F3102–31	22 – 1
2CC–F3103–31	22 – 17
2CC–F3110–01	22 – 6
	22 – 22
5BP–F3111–10	22 – 14
	22 – 30
2JK–F3114–00	22 – 15
	22 – 31
5BP–F3118–10	22 – 13
	22 – 29
2CC–F3126–30	22 – 2
2CC–F3136–30	22 – 18
2CC–F3141–00	22 – 11
	22 – 27
5BP–F3144–00	22 – 5
	22 – 21
5BP–F3145–00	22 – 3
	22 – 19
2JK–F3149–01	22 – 12

CODIGO Nº	REF. Nº
2JK–F3149–01	22 – 28
22W–F3156–L0	22 – 4
	22 – 20
509–F3158–L0	22 – 9
	22 – 25
2CC–F3170–00	22 – 7
	22 – 23
2JK–F3173–00	22 – 8
	22 – 24
BBL–F317E–00	36 – 7
31B–F3181–00	22 – 10
	22 – 26
2CC–F3191–00	22 – 35
2CC–F3340–10	22 – 33
B0L–F3416–01	21 – 3
5VL–F3418–01	21 – 6
B0L–F3435–10	21 – 7
12B–F3441–00	21 – 10
BBL–F3857–00	42 – 12
BBL–F4110–11	23 – 1
12B–F411J–00	23 – 17
BBL–F413B–00	23 – 58
1DB–F414G–01	23 – 51
2TY–F4181–00	8 – 10
B0L–F4182–00	23 – 4
	23 – 8
B0L–F4183–00	23 – 12
B0L–F4187–00	23 – 7
	23 – 11
B0L–F4191–00	23 – 13
B0L–F4192–00	23 – 14
B0L–F41B1–00	23 – 20
B0L–F4216–00	23 – 44
B0L–F4318–01	23 – 21
B0L–F4491–00	23 – 50
2CC–F4610–00	40 – 17
B0L–F4718–00	24 – 7
BBL–F4730–10	24 – 1
4TU–F4741–01	24 – 2
1JD–F4741–11	23 – 18
	23 – 32
	23 – 42
BBL–F474A–00	24 – 4
BBL–F474W–00	24 – 5
B0L–F4845–00	17 – 14
BBL–F4875–00	17 – 21
2CC–F5104–20	25 – 6
B3G–F5111–00	25 – 1

CODIGO Nº	REF. Nº
4B4–F514A–00	25 – 7
B3G–F517G–00	25 – 8
B0L–F5181–01	25 – 14
B0L–F5183–00	25 – 13
2CC–F5304–10	27 – 8
2CC–F5311–10	27 – 1
2CC–F5317–00	27 – 4
B0L–F5381–00	27 – 20
53P–F5383–00	27 – 19
B0L–F5383–00	27 – 13
3B2–F5388–00	27 – 17
3B2–F5389–00	27 – 18
BBL–F5414–00	27 – 12
BBL–F5445–00	27 – 9
2CC–F5802–00	26 – 4
2CC–F5803–00	26 – 5
2CC–F5805–10	26 – 6
44C–F5806–00	28 – 4
2CC–F5807–10	30 – 2
B3G–F5808–00	32 – 2
B3G–F580E–00	32 – 1
2CC–F580T–10	26 – 3
B3G–F580W–01	28 – 3
2VN–F582A–50	32 – 5
4B4–F582T–01	26 – 1
53P–F582W–00	28 – 1
2CC–F583T–11	30 – 1
3GM–F5852–00	30 – 3
3XP–F5852–50	32 – 10
2VN–F5854–00	32 – 12
5HH–F5854–00	30 – 5
2VN–F5855–00	32 – 11
5LW–F585B–00	30 – 4
2VN–F5866–00	32 – 7
18D–F5867–00	30 – 10
BBL–F5875–00	30 – 34
BBL–F5875–20	32 – 25
BBL–F5876–00	30 – 28
BBL–F587A–00	30 – 23
BBL–F5886–00	30 – 17
BBL–F5887–00	30 – 37
BBL–F588F–00	30 – 19
BBL–F588G–00	30 – 35
5TG–F5894–00	32 – 9
4B4–F5895–00	32 – 14
2DP–F589F–00	30 – 8
2CC–F5913–00	26 – 15
3SP–F5914–51	28 – 11

CODIGO Nº	REF. Nº
1PM–F5917–00	26 – 8
3JD–F5917–00	28 – 8
2CC–F5919–00	26 – 10
3SP–F5919–51	28 – 9
2CC–F5921–00	26 – 13
2CC–F5922–00	26 – 12
2CC–F5924–00	26 – 11
3SP–F5924–51	28 – 13
1PM–F5926–00	26 – 17
3SP–F5926–51	28 – 12
44C–F592A–00	26 – 14
1PM–F5937–00	26 – 9
1UY–F5937–51	28 – 7
2CC–F5961–00	26 – 16
BBL–F6111–10	29 – 1
B0L–F6240–00	29 – 2
5VL–F6241–00	29 – 3
2SB–F6280–01	29 – 10
1SB–F6281–00	29 – 4
1SB–F6282–00	29 – 5
2SB–F6290–01	29 – 11
BBL–F6302–00	29 – 7
5HH–F6332–00	30 – 11
BBL–F6335–00	29 – 8
12B–F6342–01	29 – 9
BBL–F634F–00	30 – 44
BBL–F7211–10	31 – 23
BBL–F7217–00	31 – 9
4SS–F7218–00	32 – 3
2YK–F7222–00	32 – 4
3KW–F7234–00	32 – 8
2CC–F7261–00	31 – 25
BBL–F7311–10	31 – 8
BBL–F7412–00	31 – 1
B0L–F7413–00	31 – 3
	31 – 18
BBL–F7422–00	31 – 16
2CD–F7431–00	31 – 30
BBL–F7432–00	31 – 29
BBL–F7433–00	31 – 31
2CD–F7441–00	31 – 38
BBL–F7442–10	31 – 37
BBL–F7444–00	31 – 39
BBL–F7445–00	31 – 32
	31 – 40
BBL–F7451–00	31 – 2
1P6–F7456–01	31 – 7
	31 – 22

CODIGO Nº	REF. Nº
BBL–F7461–00	31 – 17
BBL–F7486–00	31 – 45
B3G–F7491–00	42 – 9
B0L–F8100–10	18 – 11
5VL–F811G–10	18 – 12
BBL–H1410–01	33 – 2
2SB–H1450–00	33 – 1
BBL–H1662–10	41 – 19
2SB–H1800–11	34 – 1
BE8–H1801–00	34 – 2
1JD–H1828–00	34 – 5
4S9–H1834–00	34 – 4
2SB–H183G–00	34 – 3
5VL–H1940–21	40 – 11
2GS–H1960–10	40 – 9
BBL–H2021–00	40 – 15
BT4–H2100–20	40 – 5
B0L–H2116–01	40 – 7
B0L–H2131–00	40 – 6
45D–H2133–00	35 – 8
	35 – 16
	35 – 25
	35 – 33
20D–H2151–00	40 – 22
5VL–H2151–00	40 – 12
20D–H2151–10	40 – 23
B0L–H2310–00	40 – 1
B0L–H2370–00	40 – 4
1ST–H2373–10	40 – 2
BBL–H2501–00	40 – 16
BBL–H252U–00	41 – 18
BBL–H2530–00	40 – 20
2SB–H2540–01	41 – 3
BBL–H2566–00	41 – 20
BBL–H2568–00	40 – 25
1PA–H2576–01	41 – 17
BBL–H2590–10	40 – 21
B0L–H2911–00	39 – 1
2SB–H2917–01	39 – 6
BBL–H3310–00	35 – 1
B1L–H3311–00	35 – 3
	35 – 11
	35 – 20
	35 – 28
45D–H3318–00	35 – 4
	35 – 12
	35 – 21
	35 – 29

CODIGO Nº	REF. Nº
3D9–H3318–10	35 – 17
	35 – 34
BBL–H331E–00	35 – 5
B1L–H3320–00	35 – 9
B1L–H332E–00	35 – 13
BBL–H3330–00	35 – 18
45D–H3333–00	35 – 7
	35 – 15
	35 – 24
	35 – 32
B1L–H333A–00	35 – 2
	35 – 27
BBL–H333E–00	35 – 30
BBL–H3340–00	35 – 26
B1L–H334A–00	35 – 10
	35 – 19
BBL–H334E–00	35 – 22
18C–H3350–02	41 – 23
18C–H3371–12	41 – 24
BBL–H3500–10	36 – 1
B0L–H3559–00–33	36 – 3
2SB–H3591–00	41 – 6
45D–H3618–00	35 – 6
	35 – 14
	35 – 23
	35 – 31
BBL–H3912–00	39 – 2
2CC–H3922–10	30 – 7
4TU–H3936–20	39 – 12
BBL–H3972–00	39 – 7
BBL–H3975–00	39 – 10
BBL–H4118–20	21 – 12
B0L–H4310–00	37 – 1
B0L–H4311–00	37 – 7
B0L–H4311–10	37 – 7
B0L–H4311–20	37 – 7
B0L–H4311–30	37 – 7
2SB–H4312–00	37 – 5
1SB–H4314–00	37 – 3
1JD–H4347–00	37 – 4
B0L–H4396–01	37 – 9
B0L–H4397–00	37 – 2
B0L–H4710–00	38 – 1
3D9–H4714–10	38 – 3
B0L–H4721–00	38 – 2
B0L–H4723–00	38 – 5
B0L–H4724–00	38 – 4
B0L–H4740–00	38 – 11

CODIGO Nº	REF. Nº
40B–H4744–00	38 – 12
3D9–H5130–11	41 – 26
B0L–H5546–00	41 – 2
B0L–H5752–00	23 – 49
BBL–H591A–10	41 – 1
B4T–H592A–10	41 – 8
2CC–H5930–18	42 – 1
BBL–H5991–00	42 – 2
4S3–W0048–00	28 – 10
1UY–W0048–50	26 – 7
2SB–W1140–01	2 – 1
2SB–W1161–00	2 – 10
BBL–W1510–00	9 – 1
BF7–Y1119–00	1 – 5
2SB–Y1153–00	2 – 12
B0L–Y8355–02	36 – 2
90105–06813	26 – 2
90105–068C5	40 – 10
90105–08089	21 – 9
90105–08196	4 – 9
90105–08197	1 – 12
90105–088F5	22 – 34
90105–10176	16 – 15
90105–10831	26 – 19
90105–10861	16 – 16
90105–108B6	20 – 5
90105–12056	19 – 20
90105–12085	19 – 19
90109–05801	23 – 24
	37 – 8
90109–06259	15 – 2
90109–06850	39 – 3
90109–06854	18 – 10
	19 – 13
90110–06304	1 – 16
90110–06393	4 – 17
90110–06846	1 – 21
90110–06893	41 – 21
90111–05035	5 – 2
90111–06139	42 – 10
90111–06162	40 – 19
90111–06807	8 – 8
90111–10046	31 – 28
90116–08846	27 – 10
90119–068B7	18 – 9
	24 – 3
90123–08813	29 – 12
90149–06829	4 – 14

CODIGO Nº	REF. Nº
90149–08268	28 – 2
90151–06818	14 – 5
90157–04804	37 – 16
90159–05065	23 – 23
90159–05861	37 – 12
90159–06060	32 – 27
90170–05806	3 – 11
90170–10012	2 – 23
90176–06808	38 – 10
90176–22801	21 – 8
90179–05523	38 – 14
90179–05804	23 – 22
90179–08819	16 – 8
90179–08862	29 – 13
90179–12803	12 – 4
90179–14001	12 – 19
90179–22800	18 – 17
90179–25806	21 – 4
90183–05818	6 – 29
	23 – 31
	23 – 41
90183–05819	23 – 25
	37 – 10
	37 – 11
90183–06820	17 – 17
	23 – 29
	23 – 39
90185–12007	19 – 7
90201–04815	37 – 19
90201–05803	1 – 20
90201–05804	8 – 3
90201–05813	8 – 4
90201–05827	36 – 5
90201–06817	17 – 13
90201–068C2	40 – 14
90201–068F8	38 – 9
90201–08083	32 – 17
90201–08326	8 – 17
90201–08867	8 – 12
90201–10118	30 – 16
	30 – 32
	30 – 43
	32 – 21
	32 – 24
90201–10128	41 – 7
90201–101J1	31 – 27
90201–105E8	11 – 3
90201–108A3	38 – 7

CODIGO Nº	REF. Nº
90201–12030	19 – 8
	33 – 6
90201–12820	12 – 3
90201–12823	19 – 21
90201–15022	2 – 14
90201–178D3	13 – 20
90201–22793	13 – 14
90201–228F6	18 – 16
90201–258D7	11 – 7
90202–26142	21 – 5
90206–14001	31 – 26
90208–20003	12 – 20
90209–17285	13 – 3
90209–18208	13 – 18
90214–10006	2 – 15
90215–10804	2 – 22
90240–08005	32 – 16
90240–10804	31 – 5
	31 – 20
90249–06800	31 – 33
	31 – 41
90269–05039	28 – 14
90269–07076	40 – 26
90269–08066	19 – 25
90280–03017	2 – 6
90282–05010	2 – 21
90282–05805	12 – 2
90338–06009	18 – 4
	18 – 7
90340–12097	5 – 3
90340–14805	10 – 8
90340–32831	10 – 10
90386–18099	19 – 3
90387–06028	23 – 5
	23 – 9
90387–06075	42 – 11
90387–06113	37 – 14
90387–06238	17 – 3
90387–062E2	30 – 25
90387–067N5	42 – 6
90387–068D2	17 – 20
90387–068K0	19 – 10
90387–068K9	17 – 11
90387–068N6	10 – 16
90387–07818	17 – 7
	23 – 34
	23 – 46
90387–08024	16 – 20
90387–08833	16 – 6
90387–08834	16 – 7
90387–10003	31 – 11
90387–1005B	32 – 23
90387–12056	19 – 18
90387–12064	19 – 4
90387–155J0	2 – 18
90401–10038	32 – 22
90401–10159	30 – 31
	30 – 41
	30 – 42
90401–10812	30 – 15
	32 – 20
90430–06014	1 – 3
	1 – 11
90430–12227	5 – 4
90445–25802	31 – 13
90450–38040	22 – 36
90450–43805	6 – 10
90461–08001	9 – 7
90464–06008	30 – 27
90464–08008	30 – 45
90464–10233	42 – 14
90464–12013	41 – 11
	42 – 13
90464–12018	42 – 16
90464–14001	41 – 16
90464–18011	41 – 10
90464–20213	41 – 15
90464–25004	41 – 14
90464–35820	38 – 15
	41 – 12
90464–45800	41 – 13
90464–48174	42 – 15
90465–13152	41 – 9
90467–12085	32 – 13
90467–12806	6 – 22
90467–13800	6 – 27
90467–16807	6 – 28
90467–20050	6 – 20
90480–01868	37 – 21
90480–07801	37 – 18
90480–10806	18 – 2
	18 – 6
90480–12812	10 – 17
90480–13009	36 – 8
90480–13867	42 – 4
90480–14003	37 – 13
90480–14803	36 – 9
90480–14819	38 – 8
90480–24186	18 – 15
90501–03802	11 – 11
90501–06805	14 – 7
90501–11800	37 – 17
90501–18801	2 – 16
90506–23801	31 – 24
90506–35830	31 – 12
90508–32801	15 – 5
90520–02866	23 – 2
	37 – 6
90520–02867	23 – 3
	23 – 33
	23 – 43
90520–08825	38 – 6
90520–10025	37 – 20
90560–15290	25 – 3
91312–05010	13 – 28
	23 – 52
	31 – 4
	31 – 19
91312–05016	3 – 13
91312–06016	4 – 19
	10 – 2
	33 – 4
91312–06020	11 – 12
	34 – 7
91312–06025	6 – 3
	33 – 3
91312–08016	8 – 16
91401–16012	32 – 18
91402–25015	31 – 6
	31 – 21
91810–14809	1 – 15
	9 – 2
	10 – 5
	10 – 20
92012–05010	25 – 9
92012–06010	31 – 46
92012–06016	42 – 8
92012–08020	31 – 36
	31 – 44
92012–08025	32 – 15
92902–06200	12 – 16
	31 – 34
	31 – 42
92902–10200	31 – 15
93101–10812	10 – 24
93101–12805	15 – 8
93102–12802	12 – 26
93102–22828	13 – 25
93106–17804	19 – 17
93106–20813	25 – 4
93106–22811	27 – 6
93106–26801	27 – 3
93210–12804	4 – 3
93210–14899	10 – 9
93210–15620	32 – 6
93210–19809	10 – 23
93210–23801	41 – 4
93210–29811	34 – 8
93210–30611	6 – 4
93210–32816	10 – 11
93210–64800	5 – 10
93306–002YP	4 – 5
93306–054YD	13 – 8
93306–201Y8	13 – 9
93306–202XN	2 – 19
93306–203XM	13 – 23
93306–252X6	25 – 2
93306–252YD	27 – 5
93306–253YH	2 – 20
93306–272X8	13 – 24
93306–302YM	27 – 2
93306–305XB	2 – 5
93306–905Y7	14 – 2
93306–906X0	4 – 2
93310–325YB	11 – 6
93310–628YA	2 – 3
93315–317Y3	19 – 16
93317–112X0	12 – 25
93332–00079	21 – 1
93399–99949	21 – 2
93410–20809	13 – 4
93410–22820	13 – 15
93450–16812	2 – 9
93505–16814	12 – 24
93604–10800	2 – 17
93604–10837	14 – 4
93605–06800	4 – 4
93608–43238	15 – 7
93700–06004	19 – 2
93823–14834	13 – 26
94109–19801	25 – 10
94111–17809	27 – 14
94209–19800	25 – 11
94211–17801	27 – 15
94309–19800	25 – 12
94311–17801	27 – 16
94418–19W24	25 – 5
94421–17800	27 – 7
94568–A4096	4 – 10
94568–H9124	27 – 22
94700–00415	1 – 13
95022–06010	42 – 3
95022–06012	1 – 2
	30 – 22
	30 – 36
	32 – 26
95022–06020	5 – 8
	40 – 3
	42 – 5
95022–06025	1 – 7
	1 – 10
	30 – 33
95022–06030	30 – 24
95022–06040	10 – 6
	10 – 21
95022–06045	9 – 5
95022–06050	10 – 7
95022–06055	9 – 4
95022–06065	5 – 9
95022–06070	9 – 6
95022–08020	15 – 11
95022–08035	8 – 11
	21 – 11
95302–06600	12 – 17
	40 – 13
95602–06100	30 – 9
	39 – 4
95602–08200	27 – 11
95602–10200	16 – 17
	20 – 6
	31 – 10
95602–14200	25 – 15
	27 – 21
95612–08620	1 – 4
95612–12100	19 – 22
95702–05500	41 – 27
95702–06500	17 – 9
95702–08500	8 – 15
95702–12500	33 – 5
95802–06010	6 – 25
95802–06010	23 – 45
	40 – 8
95802–06020	10 – 15
	17 – 18
	19 – 11
95802–06030	23 – 6
	23 – 10
95812–06010	30 – 18
	30 – 20
	30 – 26
	30 – 29
95812–06012	30 – 38
95812–06020	17 – 2
	37 – 15
95812–06030	6 – 8
95812–06035	17 – 8
95812–08016	16 – 4
95812–08020	24 – 6
95812–08170	16 – 5
95812–10020	16 – 12
95812–10025	16 – 13
	31 – 14
95812–10080	16 – 10
95822–06010	21 – 13
95822–06012	41 – 25
95822–06014	17 – 19
	23 – 35
	23 – 47
95822–08014	23 – 16
95822–08016	23 – 15
95822–08040	16 – 21
97012–06012	17 – 12
97522–06525	39 – 5
97602–04312	30 – 13
97602–05220	6 – 23
97702–50016	18 – 3
	23 – 28
	23 – 38
	36 – 6
98502–05016	41 – 5
98502–05020	29 – 6
	38 – 13
98507–05018	39 – 11
98507–05022	39 – 9
98507–05042	39 – 8
98512–05012	24 – 8
98512–06012	13 – 11
98707–04012	30 – 6

INDICE NUMERICO

CODIGO Nº	REF. Nº
98902–05008	34 – 6
98980–06014	8 – 5
99002–05600	31 – 35
	31 – 43
99002–10600	15 – 6
99009–10400	11 – 4
99009–20500	12 – 27

CODIGO Nº	REF. Nº

CODIGO Nº	REF. Nº

CODIGO Nº	REF. Nº

CODIGO Nº	REF. Nº

CODIGO Nº	REF. Nº