YAMAHA

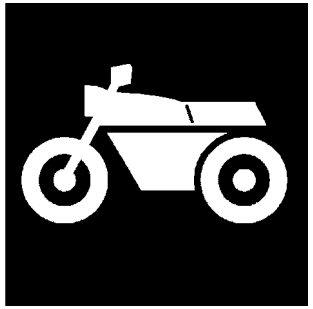

CATALOGO DE REPUESTOS

CZD300D-A (BSS8) COLOMBIA

YAMAHA
GENUINE
Parts & Accessories

31BSS-261S1

( )

CZD300D-A
CATALOGO DE REPUESTOS
©2025 por Yamaha Motor Co., Ltd.
1ª edición, febrero 2025
Todos los derechos reservados.
Toda reproducción o uso no autorizado
sin el consentimiento escrito de
Yamaha Motor Co., Ltd.
quedan expresamente prohibidos
Impreso en Japón.

PROLOGO

Este catálogo de repuestos corresponde a las piezas para el o los modelos que figuran en la página de portada. Al formular el pedido de repuestos, se ruega citar este catálogo y especificar correctamente el número y el nombre de las piezas.

1. Las modificaciones y agregados que se hayan realizado después de la edición de este Catálogo de Repuestos, serán anunciados en las Informaciones de Recambios.
   Es recomendable que se hagan las correcciones necesarias en el Catálogo de Repuestos de acuerdo con las Informaciones de Recambios.

2. Abreviaciones
   En este. Catálogo de Repuestos se emplean las siguientes abreviaciones.

   “UR” Usar el número de partes especificado

   “UN” Usar la cantidad necesaria

   “AP” Piezas sustitutivas

   “LM” Fabricación local (Hay que pedir los repuestos en las cercanías)

   “F#” Nº de bastidor (Nº aplicable a la máquina)

   “O/S” Sobredimensionado

3. La cantidad de componentes para el montaje
   - Los componentes, suministrados como conjunto, se describen con un punto (.) que precede al nombre del parte como se indica a continuación.
   - La numeración que aparece a la derecha de cada descripción indica la cantidad de partes por cada unidad de conjunto.

CODIGO Nº	DESCRIPCION	CANT.	OBSERVACIONES
2F5–83310–60	ENSAMBLAJE DE LA LUZ	2	
115–83311–60	.BOMBILLA (6V–18W)	1	

4. Los colores de los componentes se indican como sigue en la columna de “OBSERVACIONES”.

CODIGO Nº	DESCRIPCION	CANT.	OBSERVACIONES
2N4–24110–00–X5	COMP. DEL TANQUE	2	MXR
3J1–24240–10	.GRAFICO, DEL TANQUE	1	PARA MXR

5. Debe tenerse en cuenta que las ilustraciones sirven como guia para la búsqueda de los números de partes y no deben usarse para el montaje. Durante el montaje, se recomienda usar el manual de taller correspondiente.

6. EL asterisco (*) antes del número de referencia indica los elementos modificados después de la primera edición.

7. Números de serie

Nº de Serie del bastidor

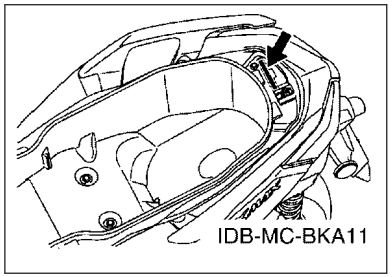

Nº de Serie del motor

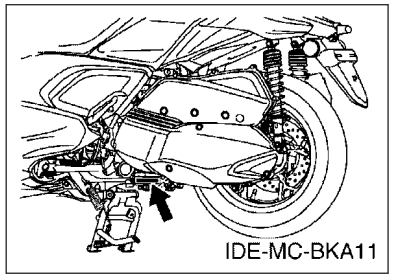

8. Códigos de color aplicables (El símbolo (*) muestra el color de modelo.)

Abreviatura	Nombre de color	Código de color
BNC2(*)	BLUISH GRAY COCKTAIL 2	1862
DPBM15	DEEP PURPLISH BLUE METALLIC 15	1329
LGB	LOW GLOSS BLACK	0098
MBL2	MAT BLACK 2	0582
MDNM8(*)	MAT DARK GRAY METALLIC 8	1654
MDNM9	MAT DARK GRAY METALLIC 9	1752
MDRNP1(*)	MAT DARK REDDISH GRAY PEARL 1	1892
MNYM3	MAT GRAYISH YELLOW METALLIC 3	1831
SM12(*)	BLACK METALLIC 12	1723
VYRM3(*)	VIVID YELLOWISH RED METALLIC 3	1157

9. Nº de serie inicial aplicable

Nº de Serie del bastidor

Nº de serie	Nombre de la columna de cantidades	Código de Modelo

Nº de Serie del motor

Nº de serie	Nombre de la columna de cantidades	Código de Modelo

CONTENIDO

MOTOR

CILINDRO....1
CIGUENAL & PISTON....2
VALVULA....4
ARBOL DE LEVAS & CADENA....6
BOMBA DE AGUA....7
RADIADOR & MANGUERA....8
BOMBA DE ACEITE....10
ADMISION....11
DESCARGA....13
CARTER....14
CUBIERTA DE CARTER 1....16
ARRANQUE....17
EMBRAGUE....18
TRANSMISION....20

SHASIS

CUADRO....21
GUARDABARRO....22
CUBIERTA LATERAL....24
BRAZO TRASERO & SUSPENSION....26
DIRECCION....27
HORQUILLA DELANTERA....28
DEPOSITO DE COMBUSTIBLE....30
ASIENTO....32
RUEDA DELANTERA....34
CALIBRE FRENO DELANTERA....35
RUEDA TRASERA....36
CALIBRE FRENO TRASERA....37
MANILLAR & CABLE....38
CILINDRO MAESTRO DELANTERO....39
SOPORTE & APOYAPIE....41
SOPORTE & APOYAPIE 2....43
PATA PROTEGIDA....45
PARABRISAS....48
GENERADOR....51
MOTOR DE ARRANQUE....52
LUZ DE DESTELLADOR....53
MEDIDOR....54
FARO DELANTERO....55
LUZ DE COLA....56
INTERRUPTOR DE MANILLAR&PALANC....57
EQUIPO ELECTRICO 1....58
EQUIPO ELECTRICO 2....60
EQUIPO ELECTRICO 3....61

INDICE

INDICE NUMERICO....62

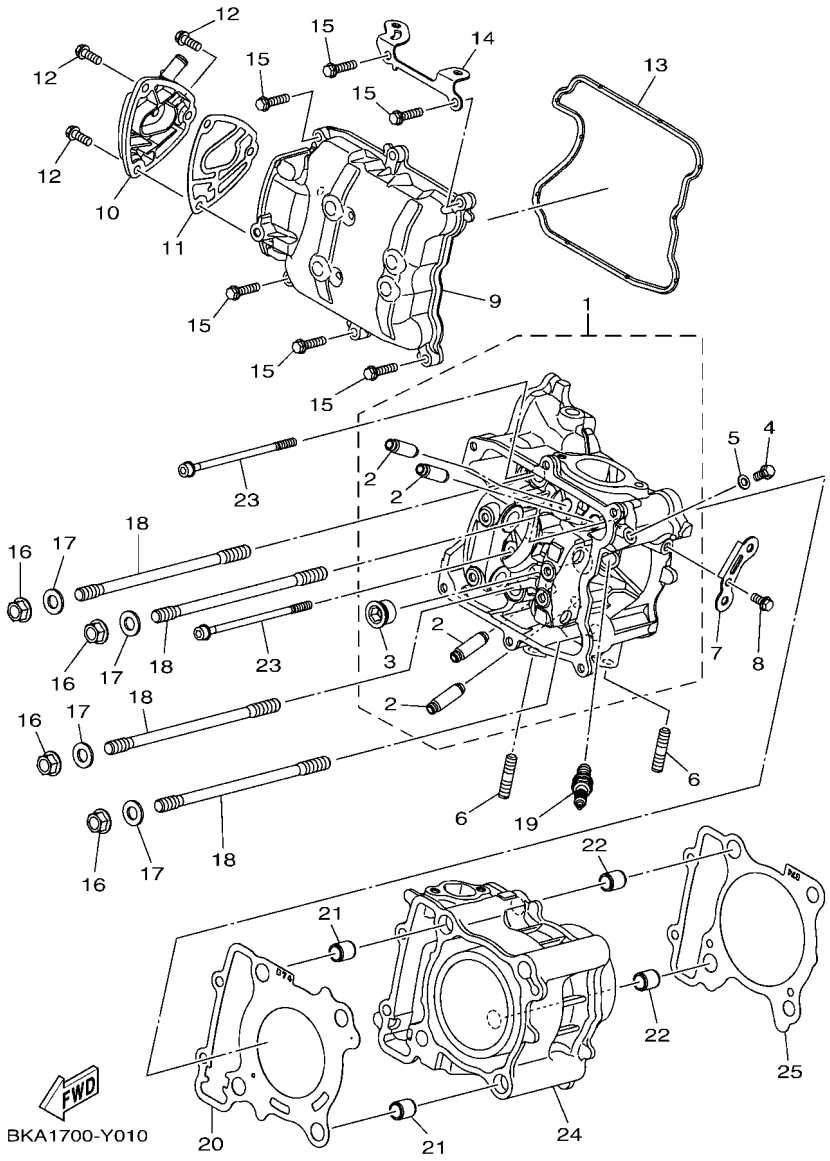

FIG. 1 CILINDRO

REF. Nº	CODIGO Nº	DESCRIPCION	BSS8					OBSERVACIONES
1	BKA–E1102–00	CULATA DE CILINDRO COMPLETA	1					For B740A Model.
2	B74–E1133–10	.GUIA DE VALVULA 1	4					
3	90340–18002	.TORNILLO, DE DRENAJE	1					
4	95E32–06012	CERROJO, REBORDE HUECO PROFUND	1					
5	90430–06803	JUNTA	1					
6	95612–08620	PERNO DE PUNTAL	2					
7	B74–E1998–10	SOPORTE 1	1					
8	95E32–06012	CERROJO, REBORDE HUECO PROFUND	1					
9	BKA–E1191–00	TAPA CULATA DE CILINDRO 1	1					For B740A Model.
10	B74–E1185–00	CUBIERTA CULATA CIL.LAT.3	1					
11	B74–E1169–00	EMAPQ CBTA.DE RESP.	1					
12	95E32–06016	CERROJO, REBORDE HUECO PROFUND	3					
13	B74–E1193–00	EMPAQUE	1					
14	B74–E1999–10	SOPORTE 2	1					
15	95E32–06025	CERROJO, REBORDE HUECO PROFUND	6					
16	90179–10818	TUERCA	4					
17	90201–10849	ARANDELA PLANA	4					
18	B74–11391–00	PERNO PERNO PRISIONERO 1	4					
19	94700–00436	BUJIA (NGK LMAR8A-9)	1					
20	B74–E1181–00	JUNTA, DE CULATA 1	1					
21	99530–14016	PASADOR, DE ESPIGA	2					
22	99530–14016	PASADOR, DE ESPIGA	2					
23	90110–06868	TORNILLO ALLEN	2					
24	B74–E1311–10	CILINDRO 1	1					
25	B74–E1351–00	JUNTA, DE CILINDRO	1					

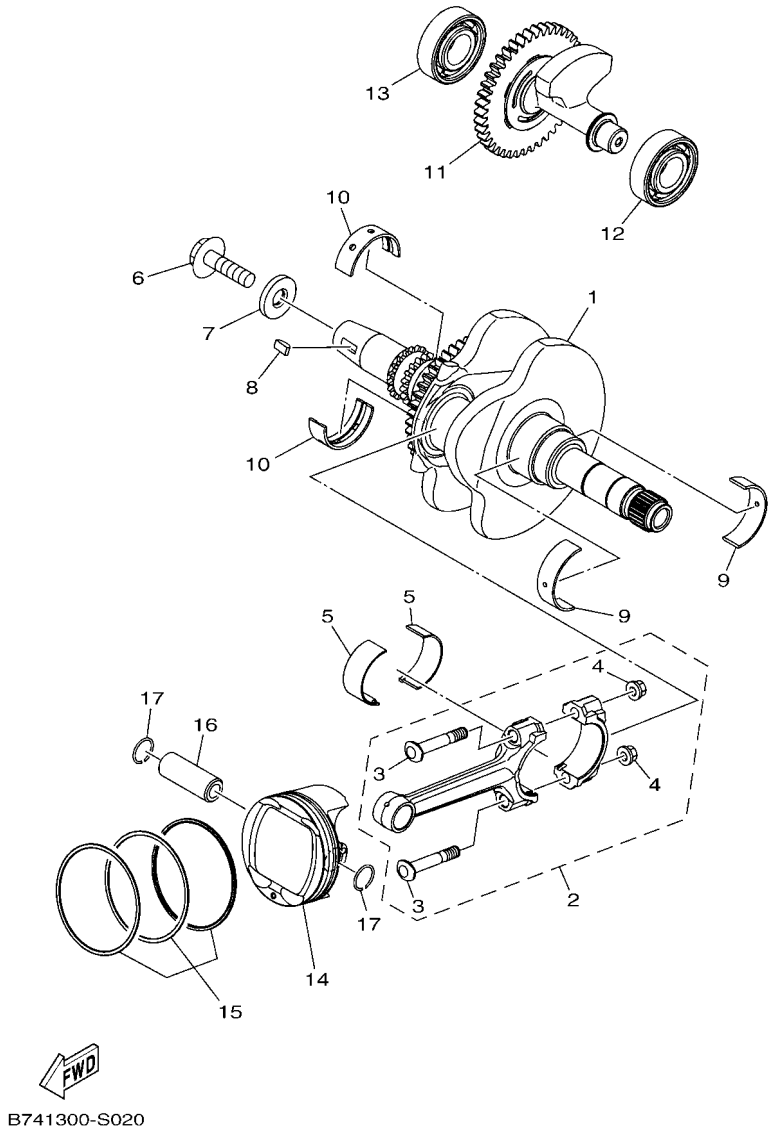

FIG. 2 CIGUENAL & PISTON

REF. Nº	CODIGO Nº	DESCRIPCION	BSS8					OBSERVACIONES
1	B74–E1400–10	CIGUENAL COMPLETO	1					
2	B74–11650–00	BIELA COMPLETA	1					
3	2C0–11654–00	.TORNILLO DE BIELA	2					
4	90179–07001	.TUERCA	2					
5	B74–11656–00	COJINETE PLANO	2					UR AZUL
	B74–11656–10	COJINETE PLANO	2					UR NEGRO
	B74–11656–20	COJINETE PLANO	2					UR CASTANO
	B74–11656–30	COJINETE PLANO	2					UR VERDE
6	90105–10883	TORNILLO	1					
7	90201–10848	ARANDELA PLANA	1					
8	90280–05013	CUNA WOODRUFF	1					
9	B74–11416–A0	COJINETE PLANO 1	2					UR BLANCO
	B74–11416–00	COJINETE PLANO 1	2					UR AZUL
	B74–11416–10	COJINETE PLANO 1	2					UR NEGRO
	B74–11416–20	COJINETE PLANO 1	2					UR CASTANO
	B74–11416–30	COJINETE PLANO 1	2					UR VERDE
	B74–11416–40	COJINETE PLANO 1	2					UR AMARILLO
	B74–11416–50	COJINETE PLANO 1	2					UR ROSA
10	B74–11417–A0	COJINETE PLANO 2	2					UR BLANCO
	B74–11417–00	COJINETE PLANO 2	2					UR AZUL
	B74–11417–10	COJINETE PLANO 2	2					UR NEGRO
	B74–11417–20	COJINETE PLANO 2	2					UR CASTANO
	B74–11417–30	COJINETE PLANO 2	2					UR VERDE
	B74–11417–40	COJINETE PLANO 2	2					UR AMARILLO
	B74–11417–50	COJINETE PLANO 2	2					UR ROSA
11	B74–E1500–00	COMPENSADOR COMPLETA	1					
12	93306–303YT	COJINETE	1					

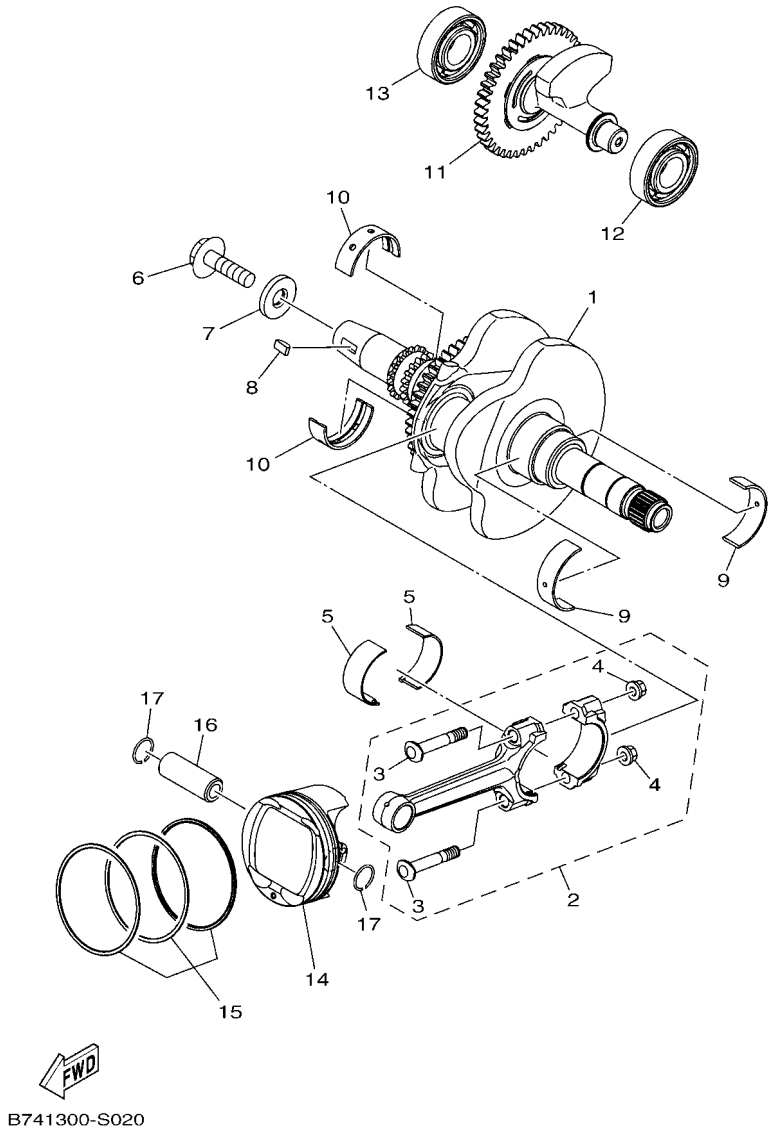

FIG. 2 CIGUENAL & PISTON

REF. Nº	CODIGO Nº	DESCRIPCION	BSS8					OBSERVACIONES
13	93306–204XR	COJINETE	1					
14	B74–E1631–01	PISTON (NORMA)	1					
15	B74–E1603–01	JUEGO DE ANILLOS (NORMA)	1					
16	B74–E1633–00	PASADOR, PISTON	1					
17	93450–17129	SEGURO	2					

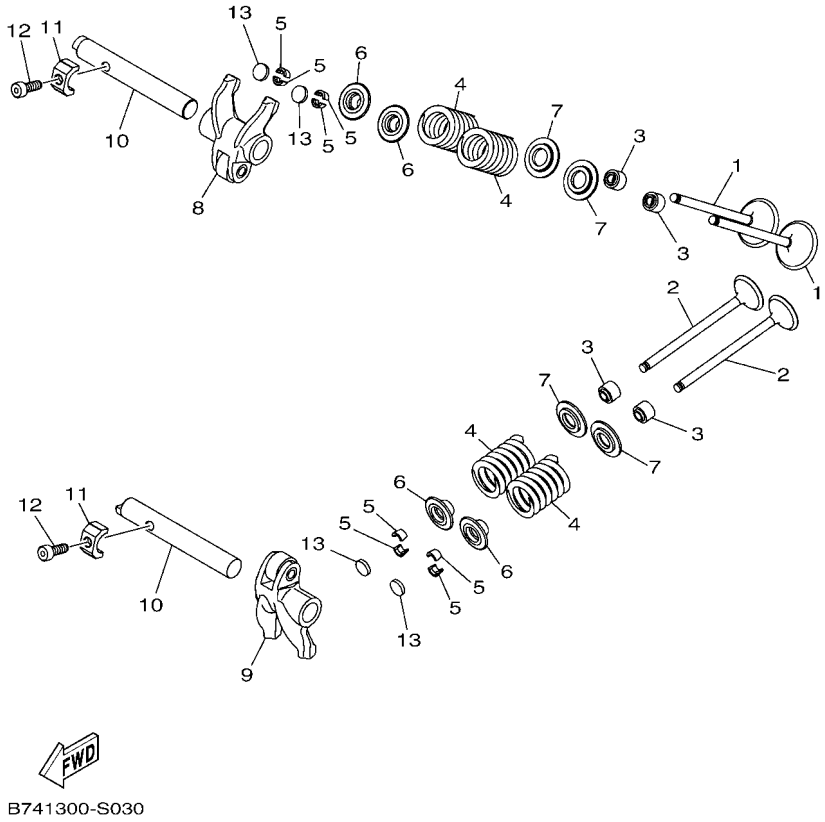

FIG. 3 VALVULA

REF. Nº	CODIGO Nº	DESCRIPCION	BSS8					OBSERVACIONES
1	B74–E2111–00	VALVULA DE ADMISION	2					
2	B74–E2121–00	VALVULA DE ESCAPE	2					
3	54P–E2119–00	SELLO DE ACEITE VALVULA	4					
4	B74–E2113–00	RESORTE VALVULA INTERNA	4					
5	5TL–E2118–00	SEGURO DE VALVULA	8					
6	B74–E2117–00	RETEN RESORTE DE VALVULA	4					
7	2PH–E2126–00	ASIENTO RESORTE DE VALVULA2	4					
8	B74–E2151–01	BRAZO DE BALANCIN DE VALVULA	1					
9	B74–E2161–01	BRAZO DE BALANCIN DE VALVULA	1					
10	B74–E2146–00	ARBOL DE BALANCIN	2					
11	B74–E2662–00	COLLAR 1	2					
12	91312–05014	TORNILLO ALLEN	2					
13	B74–12168–00	COJIN, AJUSTADOR (1.50)	4					UR
	B74–12168–20	COJIN, AJUSTADOR (1.55)	4					UR
	B74–12168–40	COJIN, AJUSTADOR (1.60)	4					UR
	B74–12168–60	COJIN, AJUSTADOR (1.65)	4					UR
	B74–12168–80	COJIN, AJUSTADOR (1.70)	4					UR
	B74–12168–A0	COJIN, AJUSTADOR (1.75)	4					UR
	B74–12168–F0	COJIN, AJUSTADOR (1.80)	4					UR
	B74–12168–H0	COJIN, AJUSTADOR (1.85)	4					UR
	B74–12168–K0	COJIN, AJUSTADOR (1.90)	4					UR
	B74–12168–M0	COJIN, AJUSTADOR (1.95)	4					UR
	B74–12168–R0	COJIN, AJUSTADOR (2.00)	4					UR
	B74–12168–U0	COJIN, AJUSTADOR (2.05)	4					UR
	B74–12168–W0	COJIN, AJUSTADOR (2.10)	4					UR
	B74–12168–Y0	COJIN, AJUSTADOR (2.15)	4					UR
	B74–12169–10	COJIN, AJUSTADOR (2.20)	4					UR

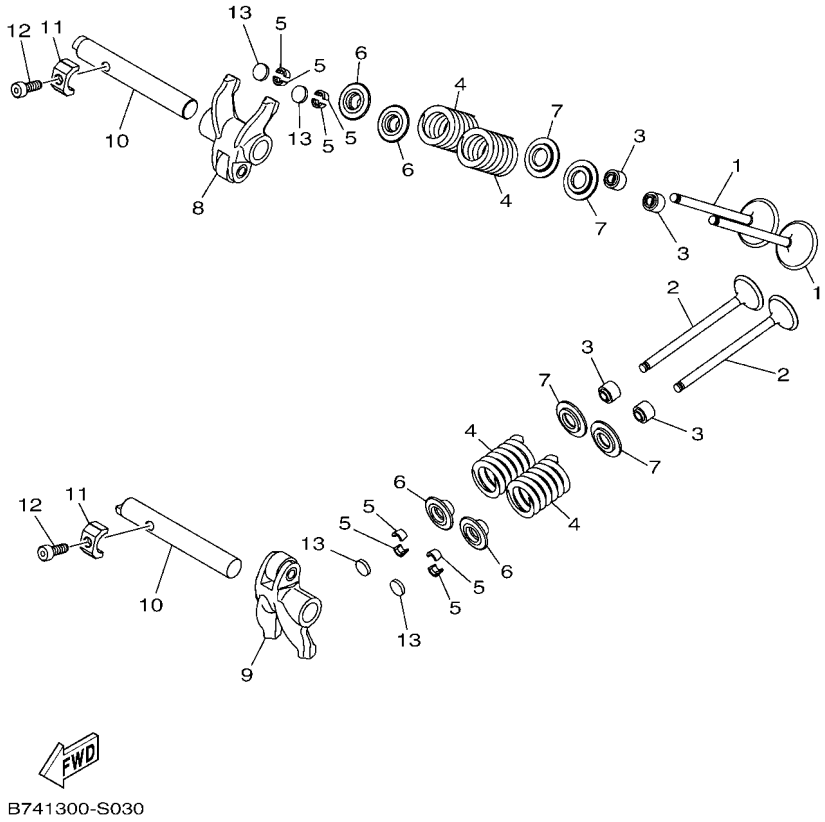

FIG. 3 VALVULA

REF. Nº	CODIGO Nº	DESCRIPCION	BSS8					OBSERVACIONES
13	B74–12169–30	COJIN, AJUSTADOR (2.25)	4					UR
	B74–12169–50	COJIN, AJUSTADOR (2.30)	4					UR
	B74–12169–70	COJIN, AJUSTADOR (2.35)	4					UR
	B74–12169–90	COJIN, AJUSTADOR (2.40)	4					UR
	B74–12169–E0	COJIN, AJUSTADOR (2.45)	4					UR
	B74–12169–G0	COJIN, AJUSTADOR (2.50)	4					UR
	B74–12169–J0	COJIN, AJUSTADOR (2.55)	4					UR
	B74–12169–L0	COJIN, AJUSTADOR (2.60)	4					UR
	B74–12169–N0	COJIN, AJUSTADOR (2.65)	4					UR
	B74–12169–T0	COJIN, AJUSTADOR (2.70)	4					UR
	B74–12169–V0	COJIN, AJUSTADOR (2.75)	4					UR
	B74–12169–X0	COJIN, AJUSTADOR (2.80)	4					UR
	B74–1216A–00	COJIN, AJUSTADOR (2.85)	4					UR
	B74–1216A–20	COJIN, AJUSTADOR (2.90)	4					UR
	B74–1216A–40	COJIN, AJUSTADOR (2.95)	4					UR
	B74–1216A–60	COJIN, AJUSTADOR (3.00)	4					UR
	B74–1216A–80	COJIN, AJUSTADOR (3.05)	4					UR
	B74–1216A–A0	COJIN, AJUSTADOR (3.10)	4					UR
	B74–1216A–F0	COJIN, AJUSTADOR (3.15)	4					UR
	B74–1216A–H0	COJIN, AJUSTADOR (3.20)	4					UR
	B74–1216A–K0	COJIN, AJUSTADOR (3.25)	4					UR
	B74–1216A–M0	COJIN, AJUSTADOR (3.30)	4					UR
	B74–1216A–R0	COJIN, AJUSTADOR (3.35)	4					UR
	B74–1216A–U0	COJIN, AJUSTADOR (3.40)	4					UR
	B74–1216A–W0	COJIN, AJUSTADOR (3.45)	4					UR
	B74–1216A–Y0	COJIN, AJUSTADOR (3.50)	4					UR

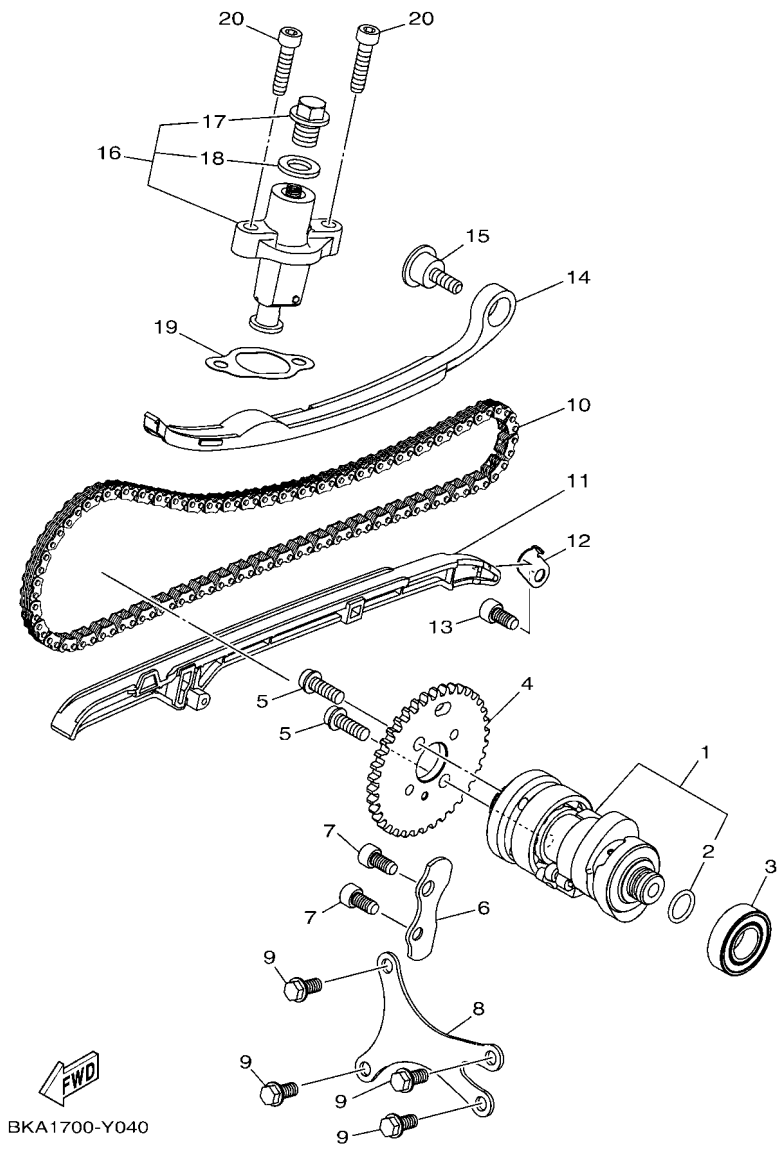

FIG. 4 ARBOL DE LEVAS & CADENA

REF. Nº	CODIGO Nº	DESCRIPCION	BSS8					OBSERVACIONES
1	B74–E2170–00	ARBOL DE LEVAS COMPLETO 1	1					
2	93210–12801	.ANILLO O	1					
3	93306–002XM	COJINETE	1					
4	B74–E2176–00	CATALINA DE CADENA	1					
5	90110–06405	TORNILLO ALLEN	2					
6	BKA–E112F–00	PLACA 2	1					For B740A Model.
7	90110–06187	TORNILLO ALLEN	2					
8	BKA–E111F–00	PLACA	1					For B740A Model.
9	95E32–06012	CERROJO, REBORDE HUECO PROFUND	4					
10	94568–H8110	CADENA	1					
11	B74–E2231–00	TOPE DE GUIA 1	1					
12	B74–E2233–00	PLACA DE TOPE DE GUIA 1	1					
13	90110–06182	TORNILLO ALLEN	1					
14	B74–E2241–01	TOPE DE GUIA 2	1					
15	1DB–E2228–00	PERNO	1					
16	31G–12210–01	TENSOR CADENA DE LEVA	1					
17	31G–12222–00	.TAPON	1					
18	31G–12214–00	.EMPAQUE	1					
19	B74–E2213–00	EMPAQUE DE CAJA TENSOR	1					
20	91312–06025	TORNILLO ALLEN	2					

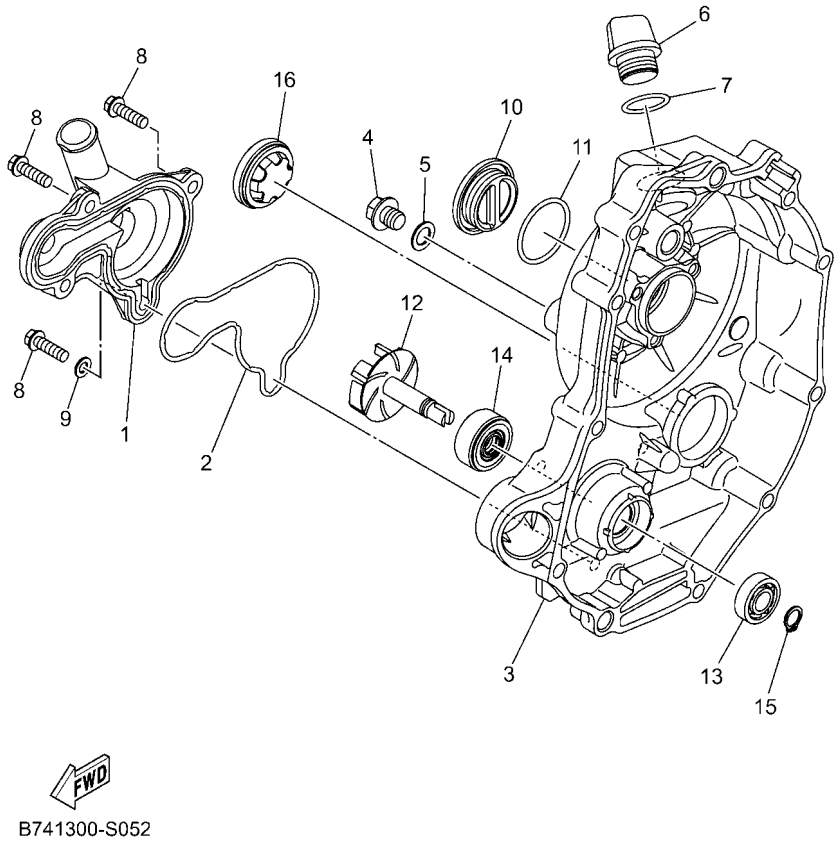

FIG. 5 BOMBA DE AGUA

REF. Nº	CODIGO Nº	DESCRIPCION	BSS8					OBSERVACIONES
1	B74–E2422–00	CUBIERTA DE CAJA	1					
2	B74–E2439–00	ANILLO O	1					
3	B74–E5417–01	CUBIERTA DE TAPA	1					
4	B74–E2157–02	PERNO	1					
5	90430–10806	JUNTA	1					
6	5BP–E5363–10	TAPON DE ACEITE	1					
7	93210–198J0	ANILLO O	1					
8	95E37–06020	CERROJO, REBORDE HUECO PROFUND	3					
9	90430–06803	JUNTA	1					
10	90340–32805	TORNILLO, DE DRENAJE	1					
11	93210–32816	ANILLO O	1					
12	B74–E2450–00	EJE IMPULSOR COMPLETO	1					
13	93306–000Y3	COJINETE	1					
14	93103–10801	SELLO ACEITE	1					
15	99009–10400	PRESILLA REDONDA	1					
16	5PW–15361–00	MEDIDOR DE NIVEL	1					

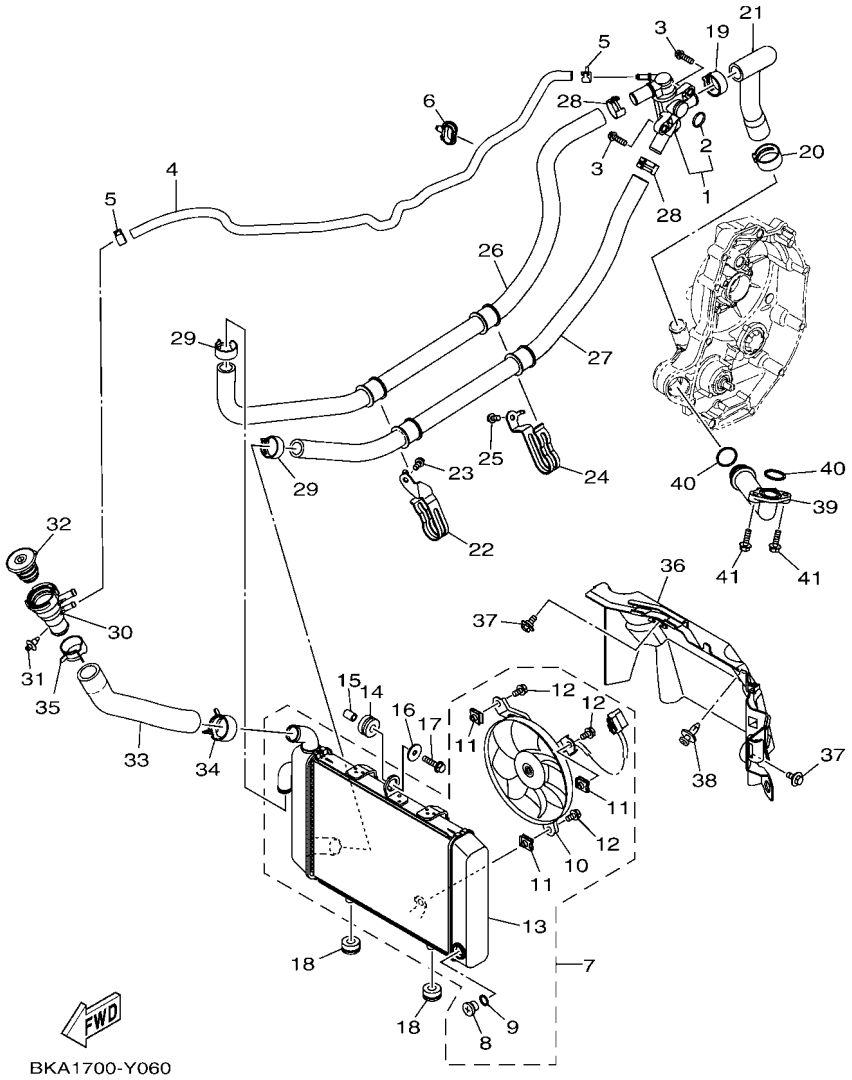

FIG. 6 RADIADOR & MANGUERA

REF. Nº	CODIGO Nº	DESCRIPCION	BSS8					OBSERVACIONES
1	B74–12410–00	TERMOSTATO CONJUNTO	1					
2	52S–12439–00	.ANILLO O	1					
3	95E32–06020	CERROJO, REBORDE HUECO PROFUND	2					
4	BKA–E2576–00	MANGUERA 1	1					
5	90467–10038	PRESILLA	2					
6	90464–10802	BRIDA	1					
7	B74–E240A–01	RADIADOR COMPLETO	1					
8	5ST–E2615–00	.GRIFO DE DRENAJE	1					
9	5ST–E2843–00	.ANILLO EN O (ND)	1					
10	B74–E2405–00	.COMPRESOR	1					
11	1WD–E2671–00	.TUERCA 1	3					
12	5GJ–12675–00	.PERNO, SUJECION VENTILADOR	3					
13	B74–E2461–00	.RADIADOR COMPLETO	1					
14	90480–15483	TAPON	1					
15	90387–064W3	ESPACIADOR	1					
16	90201–06033	ARANDELA PLANA	1					
17	95D32–06025	CERROJO, REBORDE HUECO PROFUND	1					
18	90480–14818	TAPON	2					
19	90467–22002	PRESILLA	1					
20	90467–24800	PRESILLA	1					
21	B74–E2481–00	TUBO 1	1					
22	B74–F1823–00	GRAMPA DE MANGUERA	1					
23	95E32–06012	CERROJO, REBORDE HUECO PROFUND	1					
24	B74–F2591–00	BRIDA, DE UNION	1					
25	95E32–06012	CERROJO, REBORDE HUECO PROFUND	1					
26	B74–E2482–00	TUBO 2	1					
27	B74–E2483–00	TUBO 3	1					

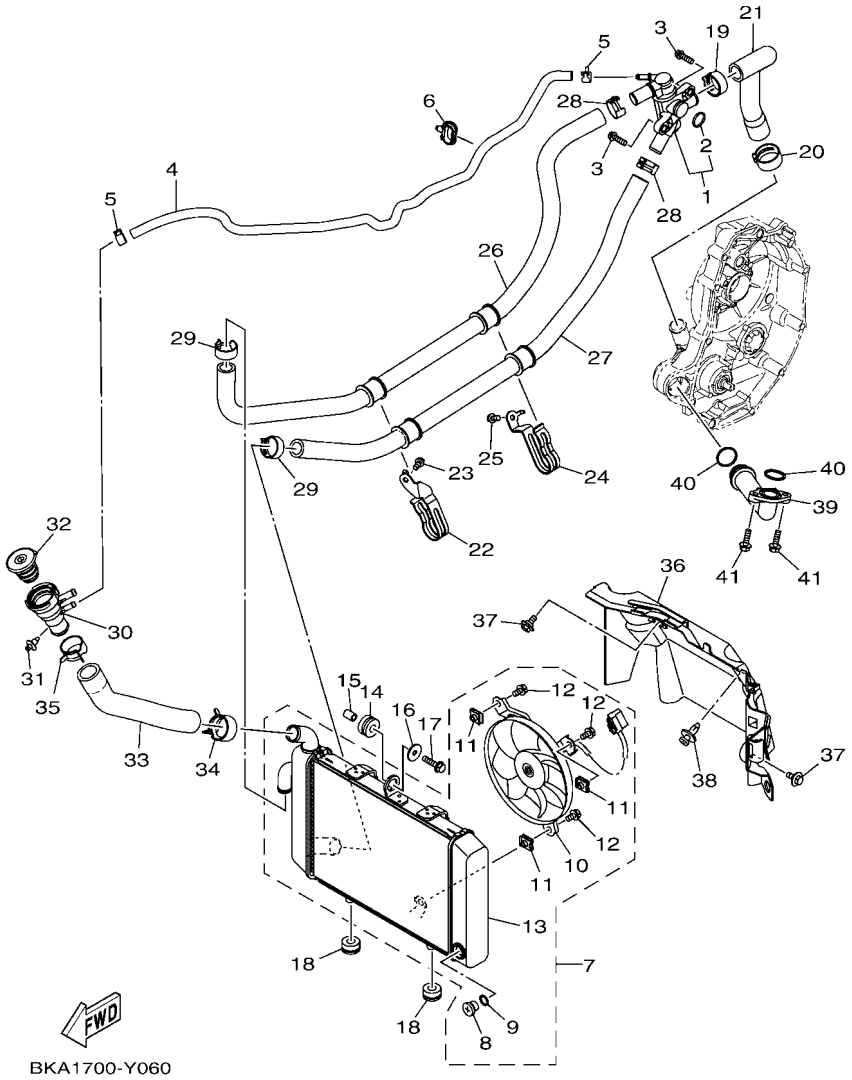

FIG. 6 RADIADOR & MANGUERA

REF. Nº	CODIGO Nº	DESCRIPCION	BSS8					OBSERVACIONES
28	90467–20805	PRESILLA	2					
29	90467–21801	PRESILLA	2					
30	B74–E2591–00	SOPORTE	1					
31	90269–07014	REMACHE	1					
32	B65–E2462–02	TAPON, DEL RADIADOR	1					
33	BKA–E2484–00	TUBO 4	1					
34	90467–250A1	PRESILLA	1					
35	90467–26131	PRESILLA	1					
36	B74–E2467–01	CUBIERTA DEL RADIADOR	1					
37	90109–068B5	PERNO	2					
38	90269–06812	REMACHE	1					
39	B74–E2446–00	JUNTA	1					
40	93210–22800	ANILLO O	2					
41	95D37–06020	CERROJO, REBORDE HUECO PROFUND	2					

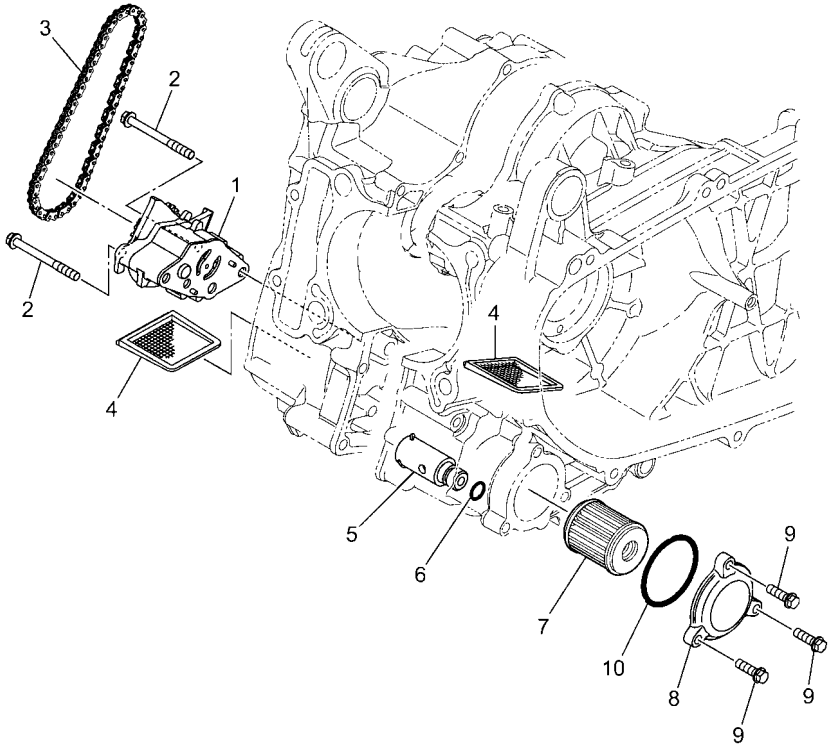

BSS1700-0070

FIG. 7 BOMBA DE ACEITE

REF. Nº	CODIGO Nº	DESCRIPCION	BSS8					OBSERVACIONES
1	B74–E3300–00	BOMBA DE ACEITE COMPLETA	1					
2	95E32–06060	CERROJO, REBORDE HUECO PROFUND	2					
3	94568–F9058	CADENA	1					
4	4ST–E3411–00	FILTRO DE ACEITE	2					
5	5RU–13490–00	VALVELA DE DESCOMPRESION	1					
6	93210–10096	ANILLO O	1					
7	1S7–E3440–00	ELEMENTO FILTRO DE ACEITE	1					
8	B74–E3447–00	TAPA DEL ELEMENTO	1					
9	95E32–06020	CERROJO, REBORDE HUECO PROFUND	3					
10	93210–48530	ANILLO O	1					

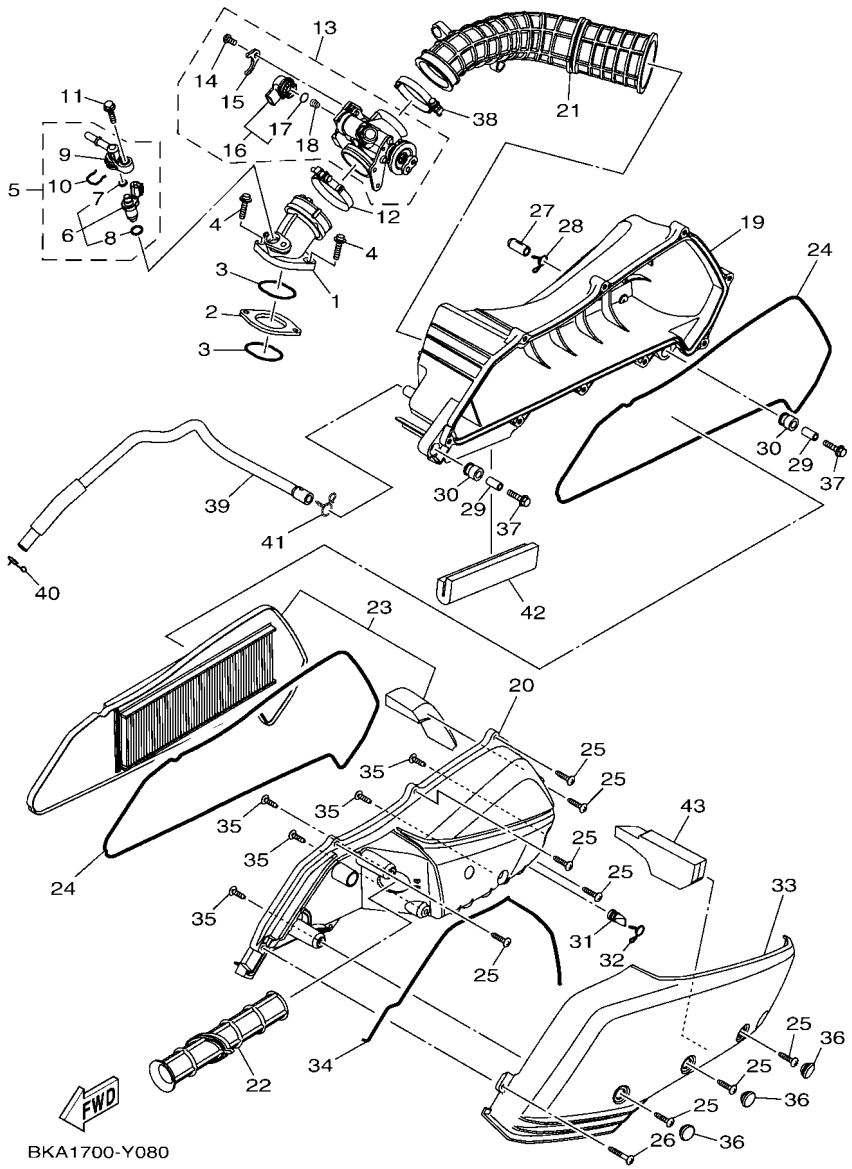

FIG. 8 ADMISION

REF. Nº	CODIGO Nº	DESCRIPCION	BSS8					OBSERVACIONES
1	B74–E3585–00	MULTIPLE	1					
2	B74–E3595–00	TOBERA	1					
3	93210–40659	ANILLO O	2					
4	90110–06172	TORNILLO ALLEN	2					
5	B74–E3770–01	INYECTOR	1					
6	B74–E3761–00	.INYECTOR	1					
7	54P–E4147–00	..ANILLO O	1					
8	5CA–E4147–00	..ANILLO O	1					
9	52S–13938–01	.TUBO DE ADMISION	1					
10	54P–E4137–00	.PRESILLA	1					
11	95D32–06025	CERROJO, REBORDE HUECO PROFUND	1					
12	90450–56009	BRIDA, MANGUERA	1					
13	B74–E3750–06	CAJA DE ACELERADOR COMPL.	1					
14	98502–06012	.TORNILLO	1					
15	54P–E4243–00	.PLACA	1					
16	B74–H5801–02	.MOTOR	1					
17	54P–E416A–00	..ANILLO O	1					
18	B74–E4335–00	.RESORTE DE EMBOLO	1					
19	B74–E4411–02	CAJA FILTRO DEL AIRE 1	1					
20	B74–E4412–00	TAPA CAJA DEL FILTRO 1	1					
21	B74–E4469–00	EMBUDO PARA AIRE	1					
22	B74–E4437–00	CONDUCTO	1					
23	B74–WE445–00	ELEMENTO DEL FILTRO DEL AIRE	1					
24	B74–E4452–00	SELLO	2					
25	97707–50025	TORNILLO ROSCA HEMBRA	8					
26	97707–50035	TORNILLO ROSCA HEMBRA	1					
27	52B–E443E–00	TUBO, DRENAJE	1					

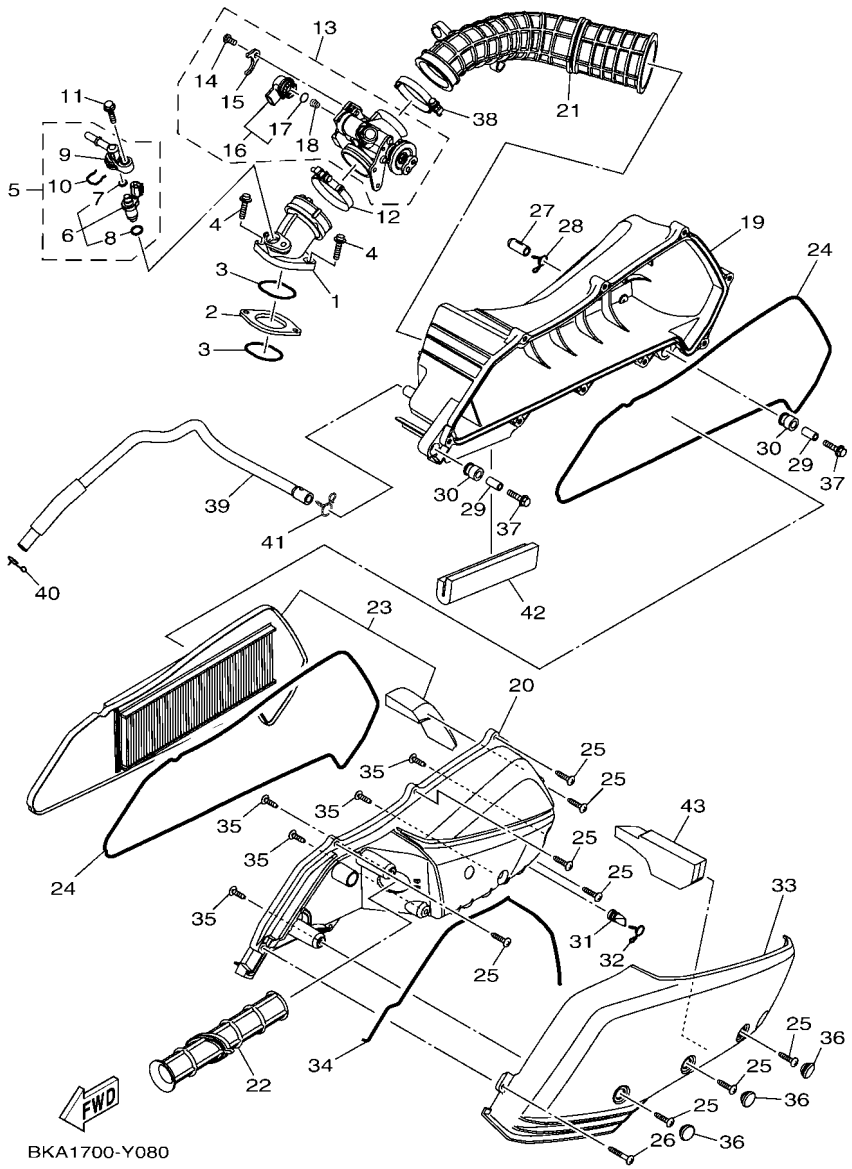

FIG. 8 ADMISION

REF. Nº	CODIGO Nº	DESCRIPCION	BSS8					OBSERVACIONES
28	90467–12809	PRESILLA	1					
29	B74–E4449–00	COLLAR	2					
30	B74–E4435–00	ANILLO PROTECTOR	2					
31	5TP–E443G–10	TUBO, DRENAJE 2	1					
32	90467–12809	PRESILLA	1					
33	B74–E4417–00	CUBIERTA 1	1					
34	B74–E4462–00	SELLO	1					
35	97702–50020	TORNILLO ROSCA HEMBRA	5					
36	90338–14802	TAPON	3					
37	95D32–06030	CERROJO, REBORDE HUECO PROFUND	2					
38	90450–52008	BRIDA, MANGUERA	1					
39	B74–E1166–00	TUBO RESPIRADERO 1	1					
40	90467–12052	PRESILLA	1					
41	90467–14015	PRESILLA	1					
42	90520–10836	EQUILIBRIO, CUBIERTA	1					
43	B74–E447F–00	ELEMENTO 3	1					

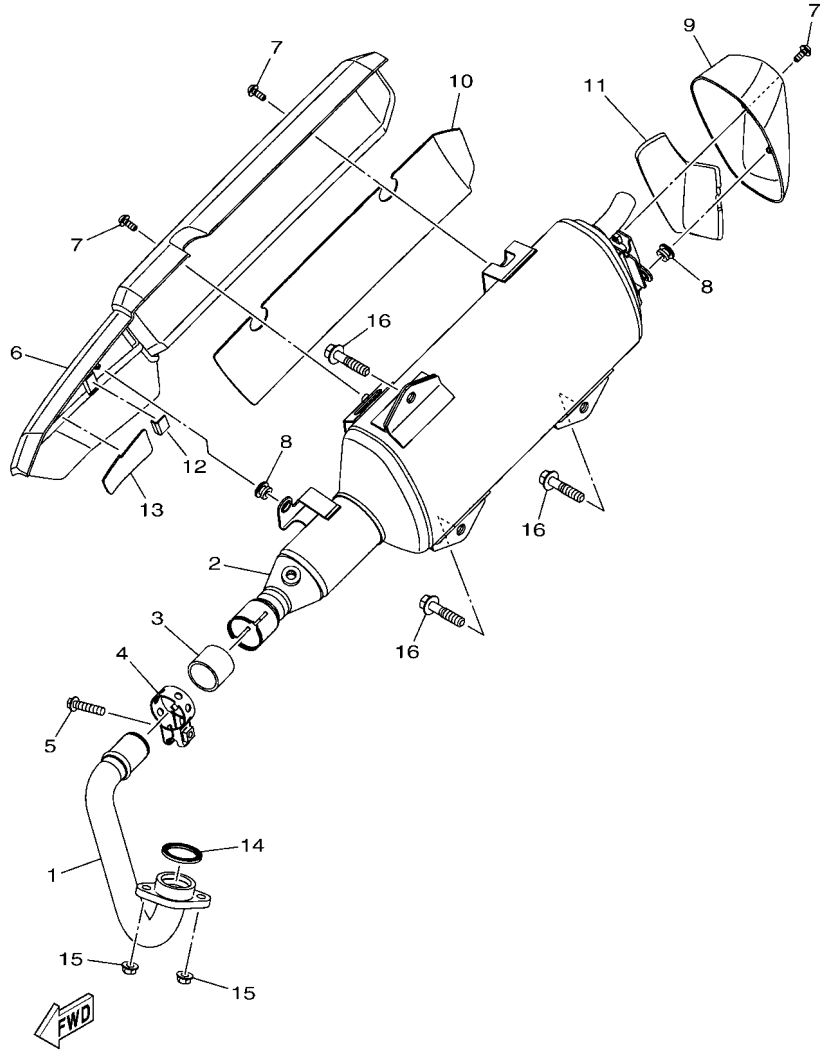

FIG. 9 DESCARGA

REF. Nº	CODIGO Nº	DESCRIPCION	BSS8					OBSERVACIONES
1	B74–E4611–00	TUBO DE ESCAPE 1	1					
2	BKA–E4711–00	SILENCIADOR 1	1					
3	54D–E4714–00	EMPAQUE DE SILENCIADOR	1					
4	1WD–E4715–00	BANDA DE SILENCIADOR	1					
5	95027–08035	PERNO, DE BRIDA	1					
6	B74–E4718–00	PROTECTOR DE SILENCIADOR 1	1					
7	90111–06807	TORNILLO	3					
8	90480–10332	TAPON	2					
9	B74–E4799–00	TAPA	1					
10	BX9–E475P–00	ASIENTO	1					
11	B74–E476P–00	ASIENTO	1					
12	B74–E477P–00	ASIENTO	1					
13	BX9–E478P–00	ASIENTO	1					
14	1WD–E4613–00	JUNTA, TUBO DE ESCAPE	1					
15	95702–08500	TUERCA DE BRIDA	2					
16	95D37–10045	CERROJO, REBORDE HUECO PROFUND	3					

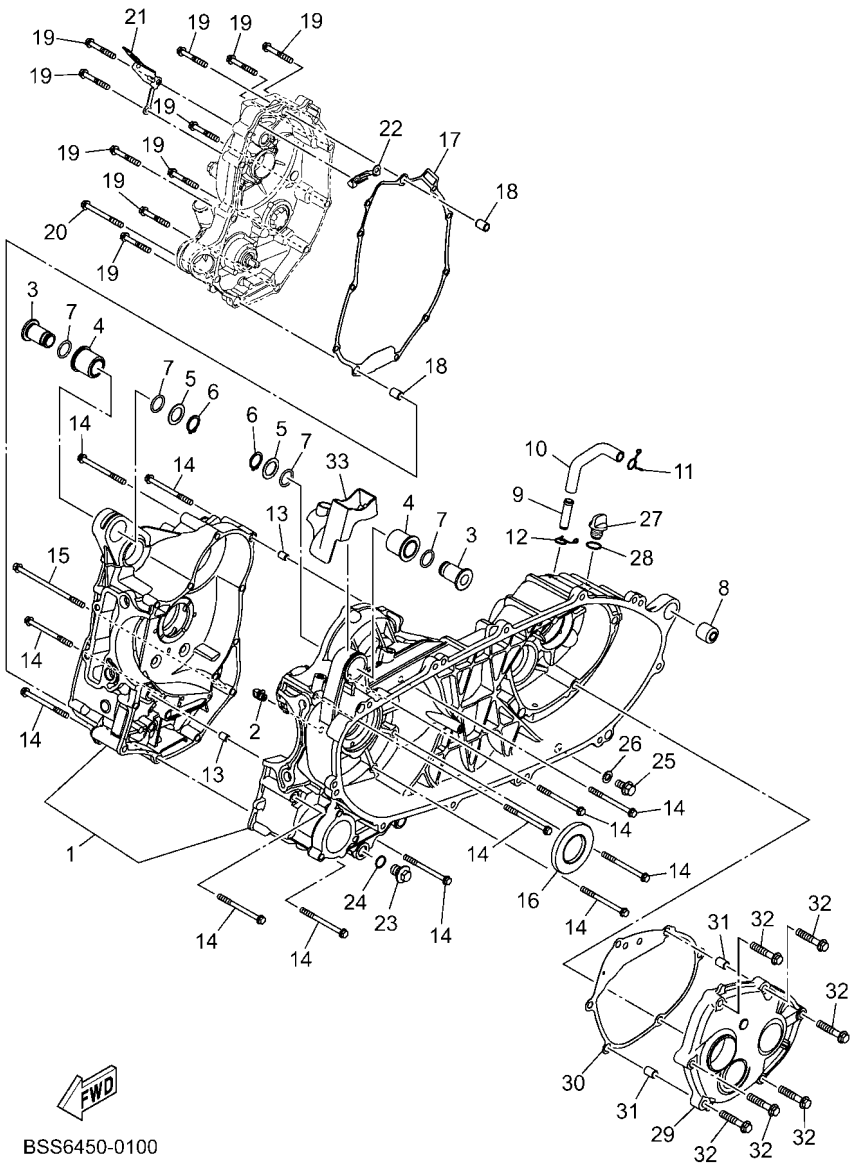

FIG. 10 CARTER

REF. Nº	CODIGO Nº	DESCRIPCION	BSS8					OBSERVACIONES
1	BSS–E5150–00	CARTER COMPLETO	1					
2	5D9–E5155–01	BOQUILLA 3	1					
3	B74–E5372–01	COLLAR DE UNION	2					
4	B74–E5378–00	SOPORTE	2					
5	90201–18262	ARANDELA PLANA	2					
6	99009–18400	PRESILLA REDONDA	2					
7	93210–18397	ANILLO O	4					
8	90388–08803	AMORTIGUADOR	1					
9	40D–E1126–00	TUBO RESPIRADERO 3	1					
10	B74–E5373–00	MANGUELA DE RESPIRADERO	1					
11	90467–12052	PRESILLA	1					
12	90467–12052	PRESILLA	1					
13	99530–08012	PASADOR, DE ESPIGA	2					
14	95E32–06070	CERROJO, REBORDE HUECO PROFUND	12					
15	95E32–06110	CERROJO, REBORDE HUECO PROFUND	1					
16	93102–35805	SELLO ACEITE	1					
17	B74–E5453–00	EMPAQ	1					
18	99530–10114	PASADOR, DE ESPIGA	2					
19	95E32–06040	CERROJO, REBORDE HUECO PROFUND	10					
20	95E32–06060	CERROJO, REBORDE HUECO PROFUND	1					
21	BX9–E5544–00	SOPORTE 1	1					
22	2PV–E5113–00	PLACA	1					
23	90340–12816	TORNILLO, DE DRENAJE	1					
24	90430–12803	JUNTA	1					
25	95D32–08016	CERROJO, REBORDE HUECO PROFUND	1					
26	90430–08804	JUNTA	1					
27	5LW–E5363–00	TAPON DE ACEITE	1					

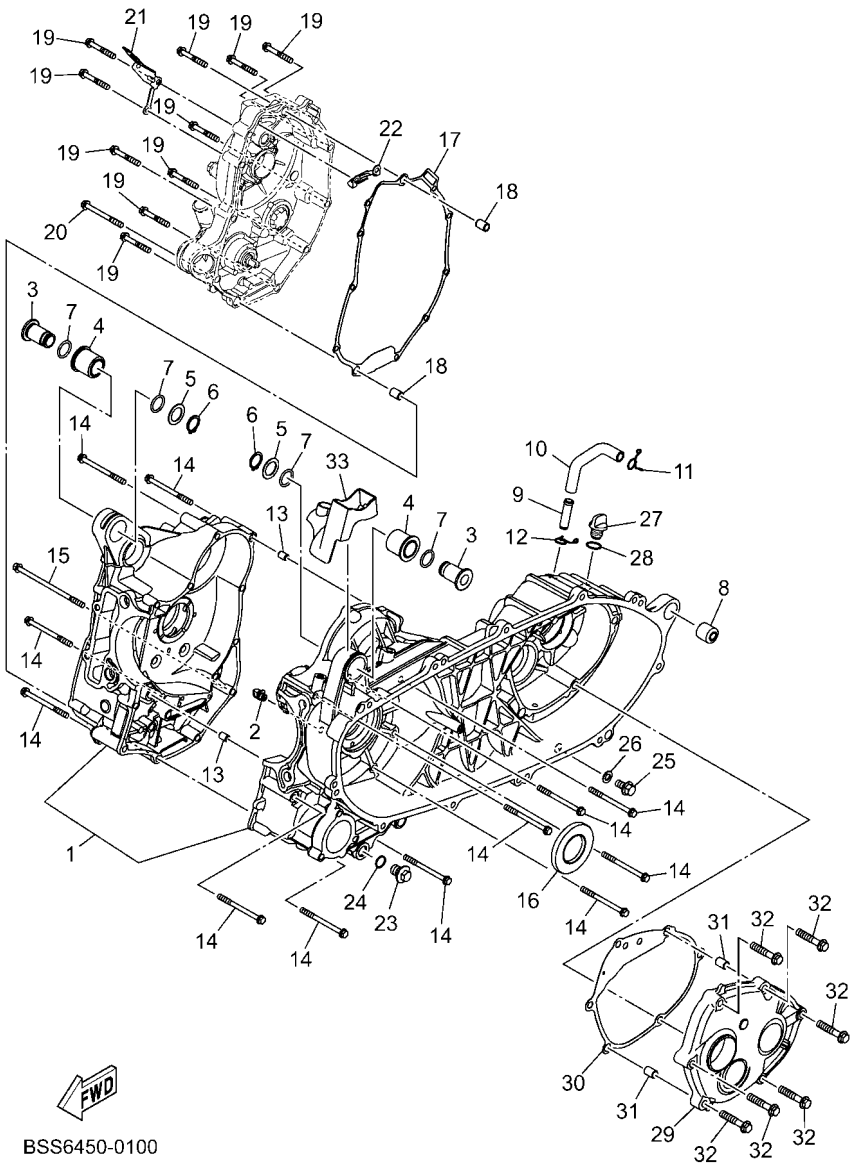

FIG. 10 CARTER

REF. Nº	CODIGO Nº	DESCRIPCION	BSS8					OBSERVACIONES
28	93210–14816	ANILLO O	1					
29	B74–E5421–01	TAPA DE CARTER DERECHA	1					
30	B74–E5461–00	JUNTA TAPA CARTER DERECHO 2	1					
31	99530–10114	PASADOR, DE ESPIGA	2					
32	95022–08040	PERNO, DE BRIDA	6					
33	BX9–H1639–00	TAPA	1					

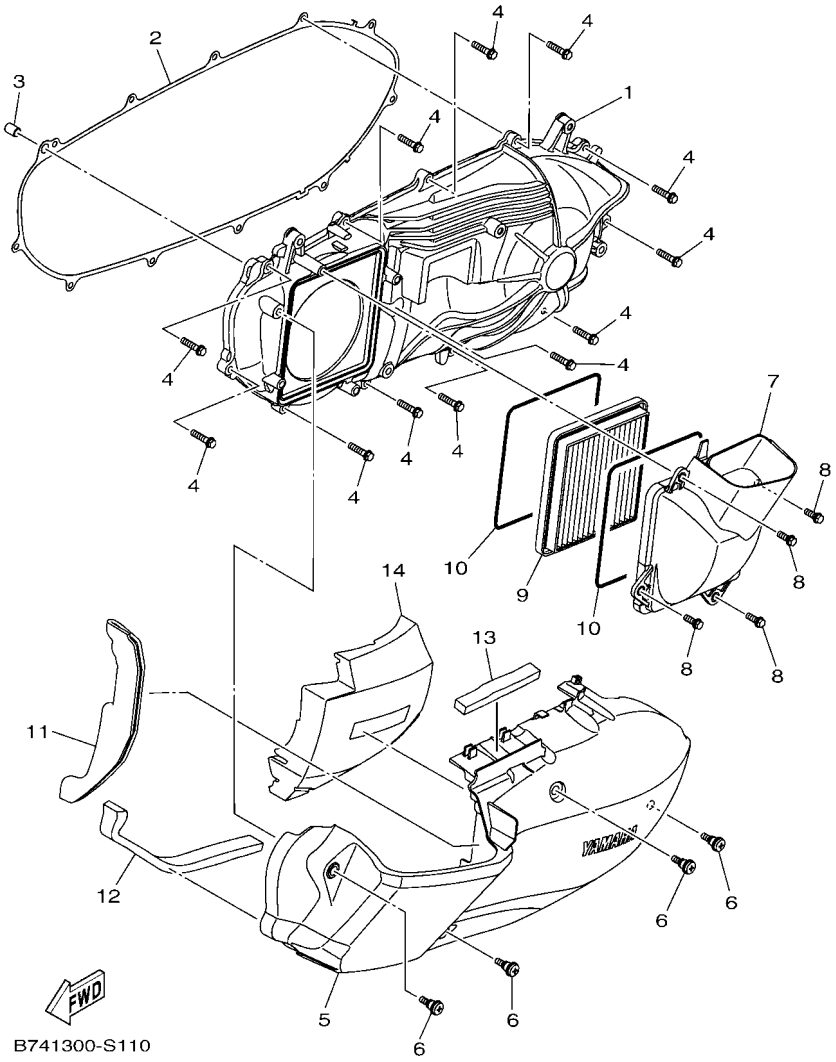

FIG. 11 CUBIERTA DE CARTER 1

REF. Nº	CODIGO Nº	DESCRIPCION	BSS8					OBSERVACIONES
1	B74–E5411–00	CUBIERTA DE CARTER 1	1					
2	B74–E5451–00	EMPAQ DE CUBIERTA DE CARTER	1					
3	99530–10114	PASADOR, DE ESPIGA	1					
4	95E32–06025	CERROJO, REBORDE HUECO PROFUND	12					
5	B74–E5431–01	CUBIERTA DE CARTER 3	1					
6	2DP–E5481–00	PERNO 1	4					UR
	B63–E5481–00	PERNO 1	4					UR
7	B74–E5471–00	CONDUCTO DE AIRE	1					
8	95E37–06016	CERROJO, REBORDE HUECO PROFUND	4					
9	B74–E5407–00	ELEMENTO 1	1					
10	B74–E5474–00	SELLO DE CONDUCTO DE AIRE	2					
11	90520–10837	EQUILIBRIO, CUBIERTA	1					
12	90520–20821	EQUILIBRIO, CUBIERTA	1					
13	90520–10835	EQUILIBRIO, CUBIERTA	1					
14	B74–15338–00	AMORTIGUAFDOR 5	1					

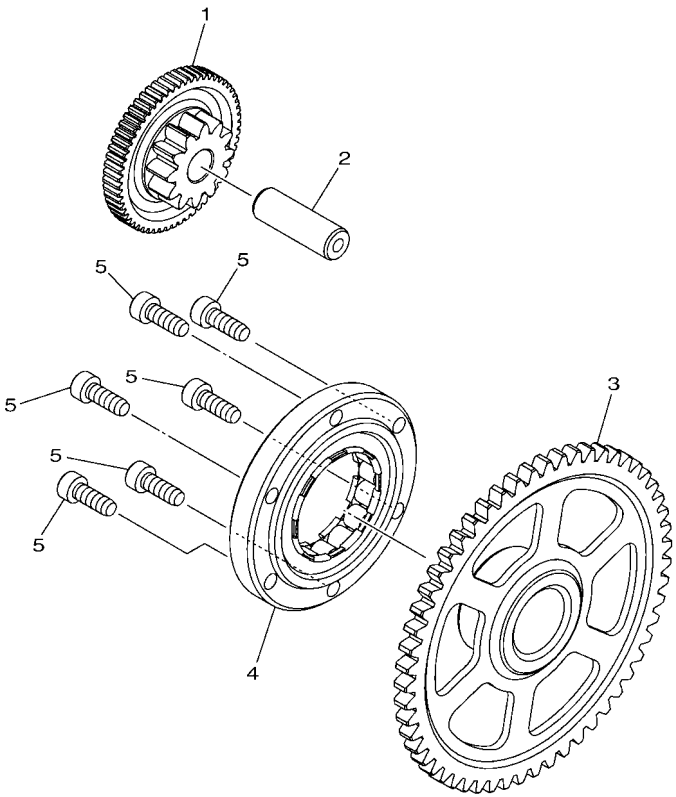

B741300-S120

FIG. 12 ARRANQUE

REF. Nº	CODIGO Nº	DESCRIPCION	BSS8					OBSERVACIONES
1	B74–E5512–00	ENGRENAJE NEUTRO	1					
2	5BP–E5521–00	EJE 1	1					
3	BKA–E5524–00	RUEDA DE ARRANQUE	1					
4	B5X–E5590–00	ENSAMBLE GUIA CADENA ARRANQUE	1					
5	90110–06161	TORNILLO ALLEN	6					

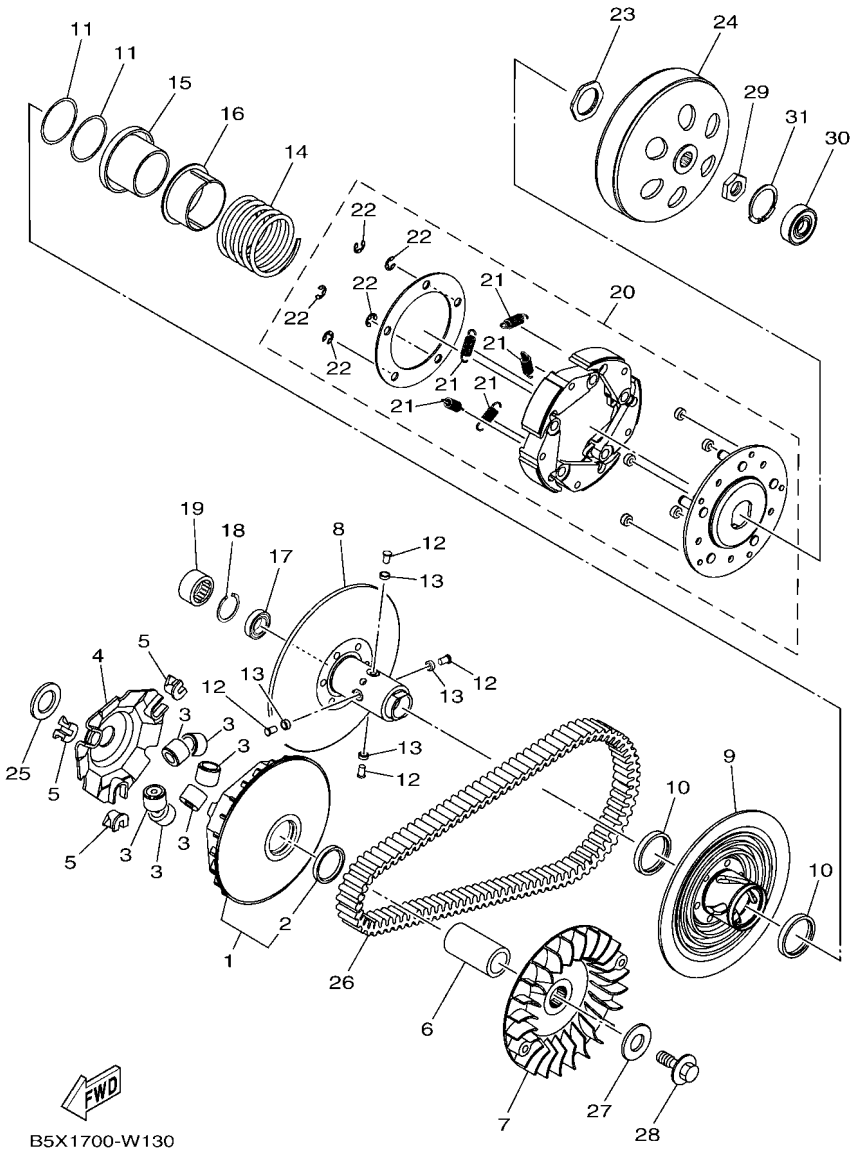

FIG. 13 EMBRAGUE

REF. Nº	CODIGO Nº	DESCRIPCION	BSS8					OBSERVACIONES
1	B74–E7620–00	ROLDANA PRIMARIA MOVIL	1					
2	B74–E7465–20	.SELLO	1					
3	B74–E7632–00	CONTRAPESO	6					
4	B74–E7623–00	LEVA	1					
5	B74–E7653–00	CORREDERA	3					
6	B74–E7674–00	COLLAR	1					
7	B74–E7611–00	PISCO FIXADOR DE POREA	1					
8	B74–E7660–00	ROLDANA SECUNDARIA FIJA COMPL.	1					
9	B74–E7670–00	ROLDANA SECUNDARIA CORREDIZA	1					
10	B74–E7465–00	SELLO	2					
11	B74–E7465–10	SELLO	2					
12	B74–E7664–00	PASADOR DE GUIA	4					
13	B74–E7674–10	COLLAR	4					
14	B74–E7683–00	RESORTE SECUNDARIO	1					
15	B74–E7684–00	ASIENTO DE RESORTE SECUNDARIO	1					
16	B74–E7644–00	ASIENTO DE RESORTE	1					
17	B74–E7678–01	COJINETE	1					
18	B74–E5744–00	SEGURO	1					
19	B74–E7678–10	COJINETE	1					
20	B74–E6620–00	PORTADOR DE EMBRAGUE COMPLETO	1					
21	B74–E6626–00	.RESORTE CONTRAPESO EMBRAGUE 1	5					
22	54P–E6819–00	.SEGURO	5					
23	B74–E7668–00	TUERCA	1					
24	B74–E6611–00	CAJA DE EMBRAGUE COMPLETO	1					
25	90201–23015	ARANDELA PLANA	1					
26	B5X–E7641–00	CORREA EN V	1					
27	90201–19014	ARANDELA PLANA	1					

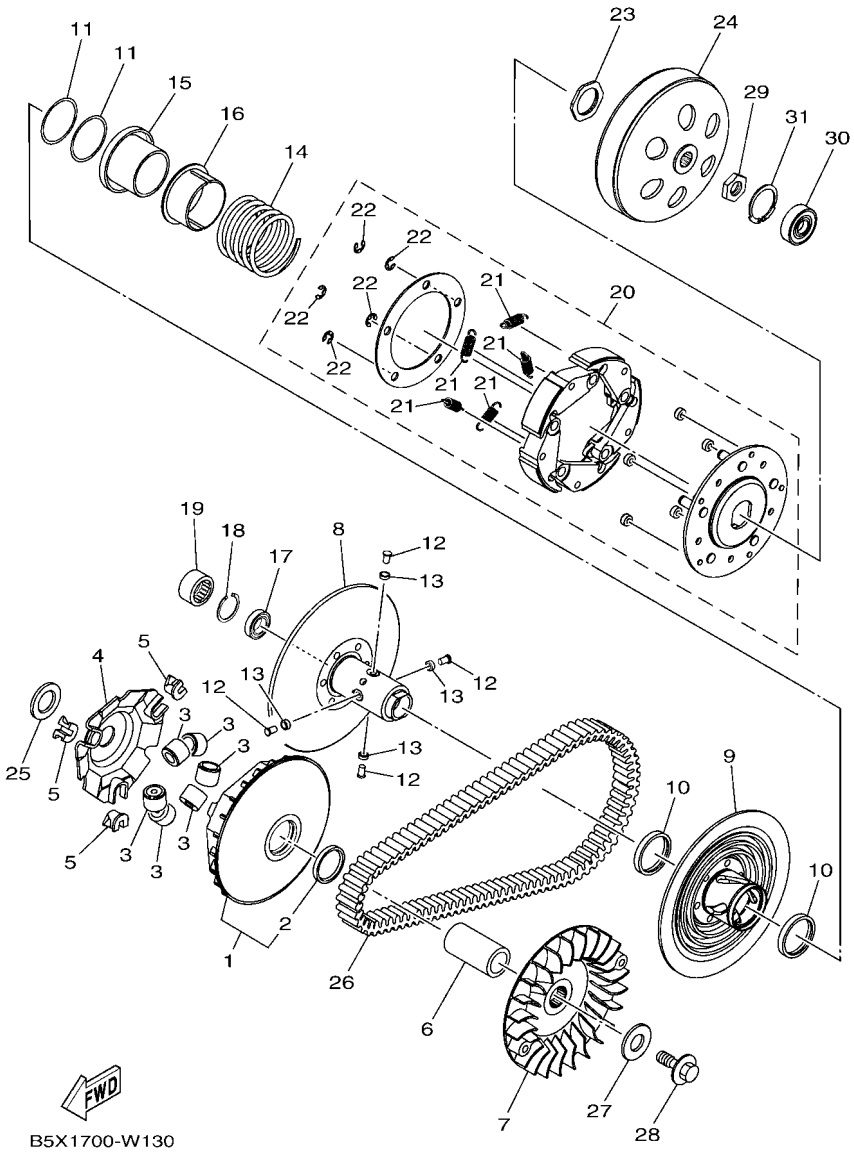

FIG. 13 EMBRAGUE

REF. Nº	CODIGO Nº	DESCRIPCION	BSS8					OBSERVACIONES
28	90105–12807	TORNILLO	1					
29	90170–14802	TUERCA	1					
30	B74–E7412–00	COJINETE	1					
31	99009–40700	PRESILLA REDONDA	1					

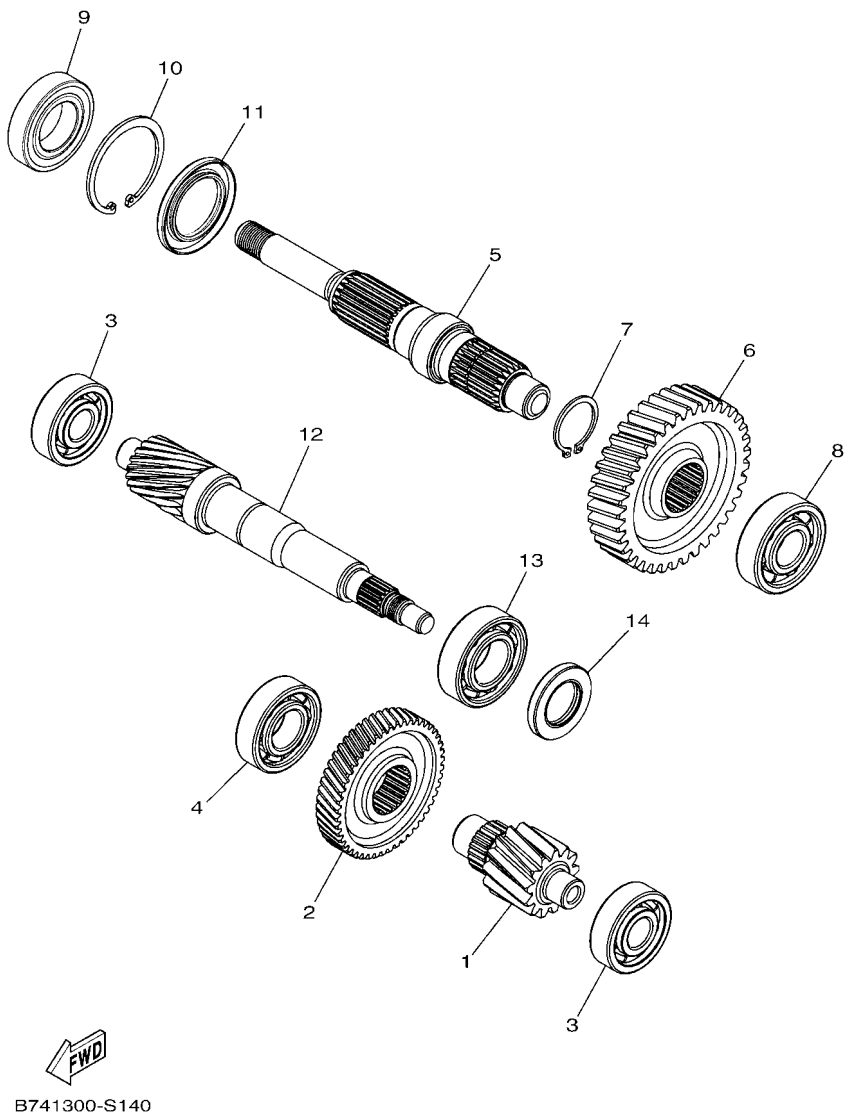

FIG. 14 TRANSMISION

REF. Nº	CODIGO Nº	DESCRIPCION	BSS8					OBSERVACIONES
1	B74–E7411–10	EJE PRIMARIO (13T)	1					
2	B74–E6151–00	ENGRANAJE TRACC.PRIMARIA (48T)	1					
3	93306–303YT	COJINETE	2					
4	93306–272YC	COJINETE	1					
5	B74–E7421–00	EJE SECUNDARIO	1					
6	B74–E7211–00	ENGRANAJE RUEDA DE 1RA (37T)	1					
7	99009–28400	PRESILLA REDONDA	1					
8	93306–304YW	COJINETE	1					
9	93306–078Y1	COJINETE	1					
10	99009–52500	PRESILLA REDONDA	1					
11	93102–35806	SELLO ACEITE	1					
12	B74–E6111–00	ENGRANAJE TRACC.PRIMARIA (18T)	1					
13	93300–205Y0	COJINETE	1					
14	93102–25826	SELLO ACEITE	1					

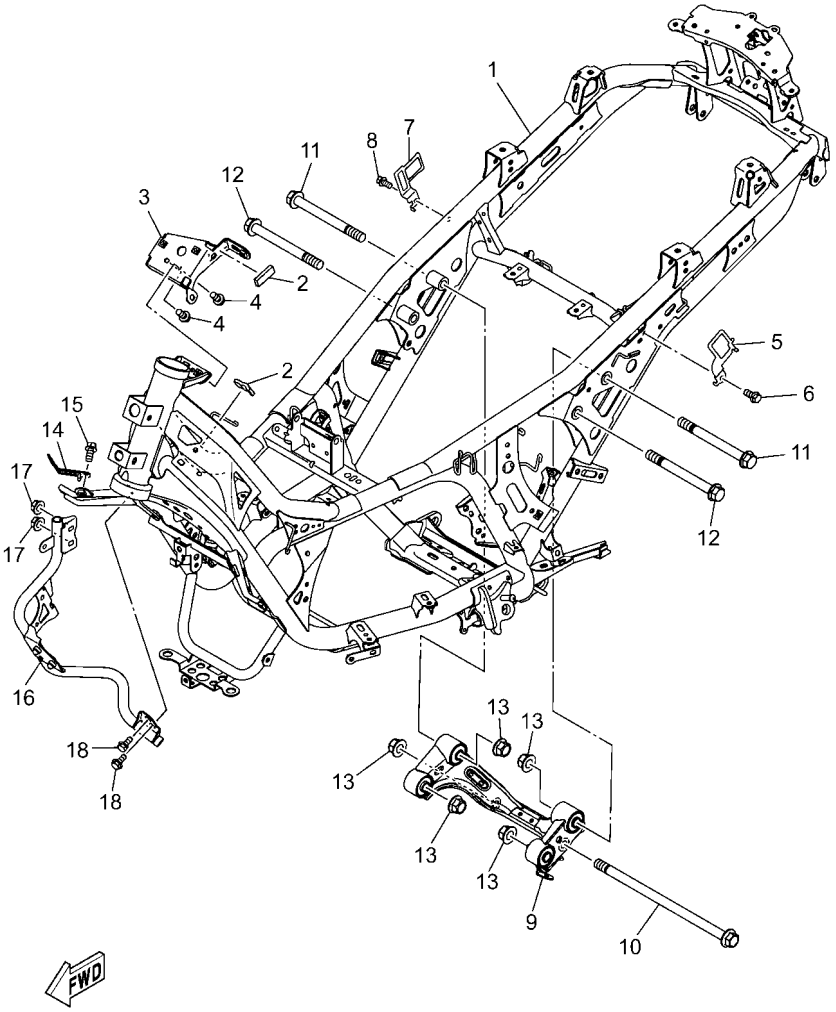

BSS6450-0150

FIG. 15 CUADRO

REF. Nº	CODIGO Nº	DESCRIPCION	BSS8					OBSERVACIONES
1	BSS–F1110–10	ARMAZON COMPLETO	1					
2	90520–04015	EQUILIBRIO, CUBIERTA	2					
3	B74–H251P–01	SOPORTE, INTERRUPTOR	1					
4	95027–06012	PERNO, DE BRIDA	2					
5	BSS–F119V–00	SOPORTE	1					
6	95E32–06012	CERROJO, REBORDE HUECO PROFUND	1					
7	BSS–F119W–00	SOPORTE	1					
8	95E32–06012	CERROJO, REBORDE HUECO PROFUND	1					
9	B74–F1400–02	SOPORTE DE MOTOR COMPLETO	1					
10	B74–F2141–00	EJE DEL BARCULANTE	1					
11	90105–12806	TORNILLO	2					
12	90105–12805	TORNILLO	2					
13	95602–12200	TUERCA DE AUTO-CIERRE	5					
14	BKA–F1168–00	SOPORTE	1					
15	95E32–06012	CERROJO, REBORDE HUECO PROFUND	1					
16	BSS–F2535–00	APOYO DE BATERIA	1					
17	90179–06841	TUERCA	2					
18	90119–06186	TORNILLO CON ARANDELA	2					

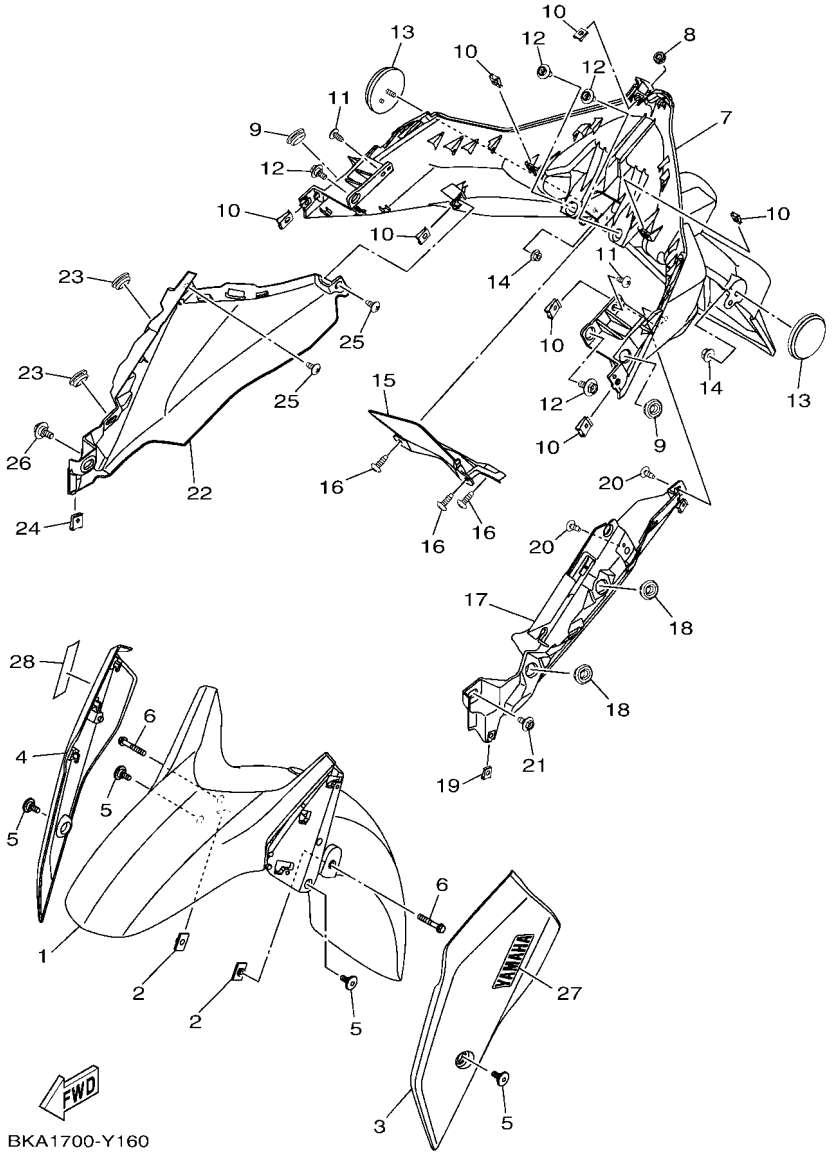

FIG. 16 GUARDABARRO

REF. Nº	CODIGO Nº	DESCRIPCION	BSS8					OBSERVACIONES
1	BKA–F1511–00	GUARDABARRO DELANTERO	1					
2	90179–06055	TUERCA	2					
3	BKA–F1513–00–P7	SOPORTE DE GUARDABARRO	1					UR PARA SM12
	BKA–F1513–00–P8	SOPORTE DE GUARDABARRO	1					UR PARA BNC2
	BKA–F1513–00–P0	SOPORTE DE GUARDABARRO	1					UR PARA MDNM8
	BKA–F1513–00–P9	SOPORTE DE GUARDABARRO	1					UR PARA VYRM3
	BKA–F1513–00–P5	SOPORTE DE GUARDABARRO	1					UR PARA MDRNP1
4	BKA–F1514–00–P7	SOPORTE DE GUARDABARRO 2	1					UR PARA SM12
	BKA–F1514–00–P8	SOPORTE DE GUARDABARRO 2	1					UR PARA BNC2
	BKA–F1514–00–P0	SOPORTE DE GUARDABARRO 2	1					UR PARA MDNM8
	BKA–F1514–00–P9	SOPORTE DE GUARDABARRO 2	1					UR PARA VYRM3
	BKA–F1514–00–P5	SOPORTE DE GUARDABARRO 2	1					UR PARA MDRNP1
5	90109–068C5	PERNO	4					
6	91337–06035	PERNO	2					
7	BKA–F1611–10	GUARDABARRO TRASERO	1					
8	50C–H4759–00	ANILLO PROTECTOR	1					
9	90480–01559	TAPON	2					
10	90183–05807	TUERCA DE RESORTE	7					
11	97702–50012	TORNILLO ROSCA HEMBRA	2					
12	90109–068B5	PERNO	4					
13	2FC–H5111–00	REFLECTOR DELANTERA 1	2					
14	95707–05500	TUERCA DE BRIDA	2					
15	BKA–F1651–00	TAPA DE GUARDABARRO TRAS.	1					
16	97707–50016	TORNILLO	3					
17	BKA–F172A–00	PANEL 1	1					
18	90480–01559	TAPON	2					
19	90183–05807	TUERCA DE RESORTE	1					

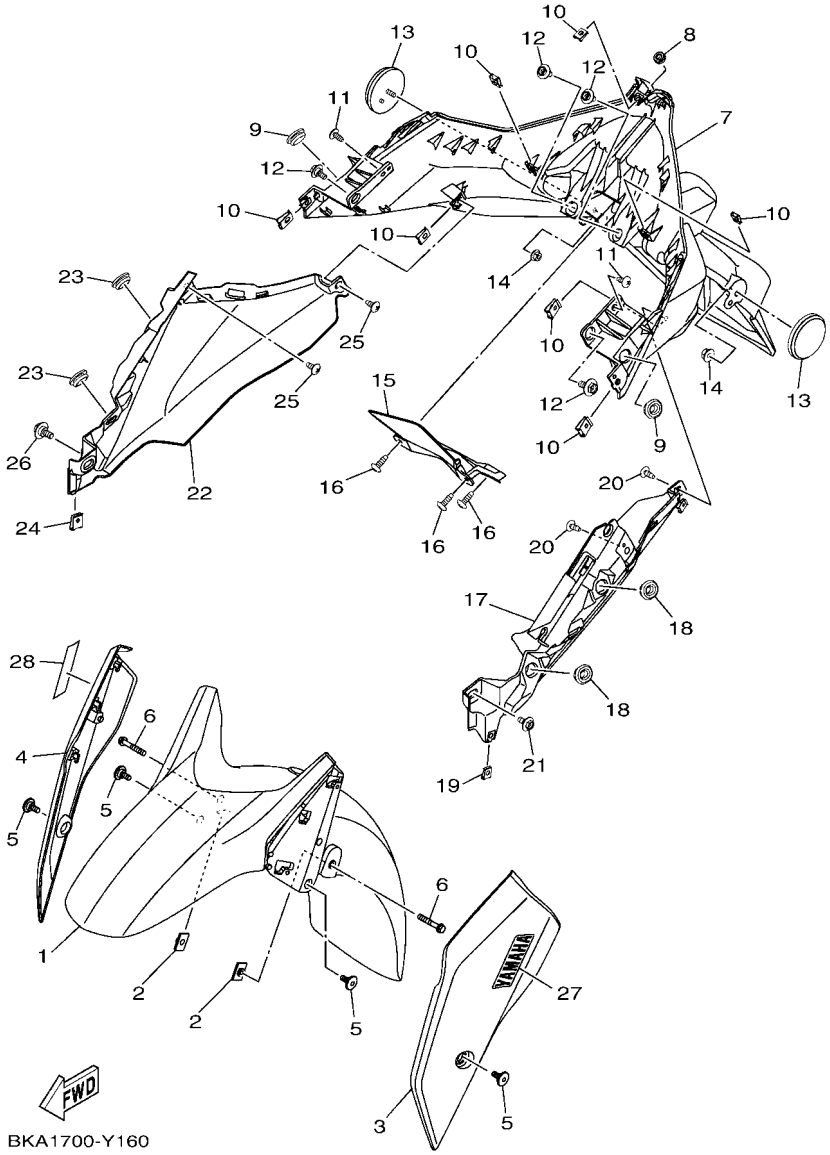

FIG. 16 GUARDABARRO

REF. Nº	CODIGO Nº	DESCRIPCION	BSS8					OBSERVACIONES
20	97702–50012	TORNILLO ROSCA HEMBRA	2					
21	90109–068B5	PERNO	1					
22	BKA–F172F–00	PANEL 2	1					
23	90480–01559	TAPON	2					
24	90183–05807	TUERCA DE RESORTE	1					
25	97702–50012	TORNILLO ROSCA HEMBRA	2					
26	90109–068B5	PERNO	1					
27	1WD–F153E–60	EMBLEMA, YAMAHA	1					PARA SM12,MDNM8,MDRNP1
	1WD–F153E–30	EMBLEMA, YAMAHA	1					PARA BNC2,VYRM3
28	1WD–F153E–60	EMBLEMA, YAMAHA	1					PARA SM12,MDNM8,MDRNP1
	1WD–F153E–30	EMBLEMA, YAMAHA	1					PARA BNC2,VYRM3

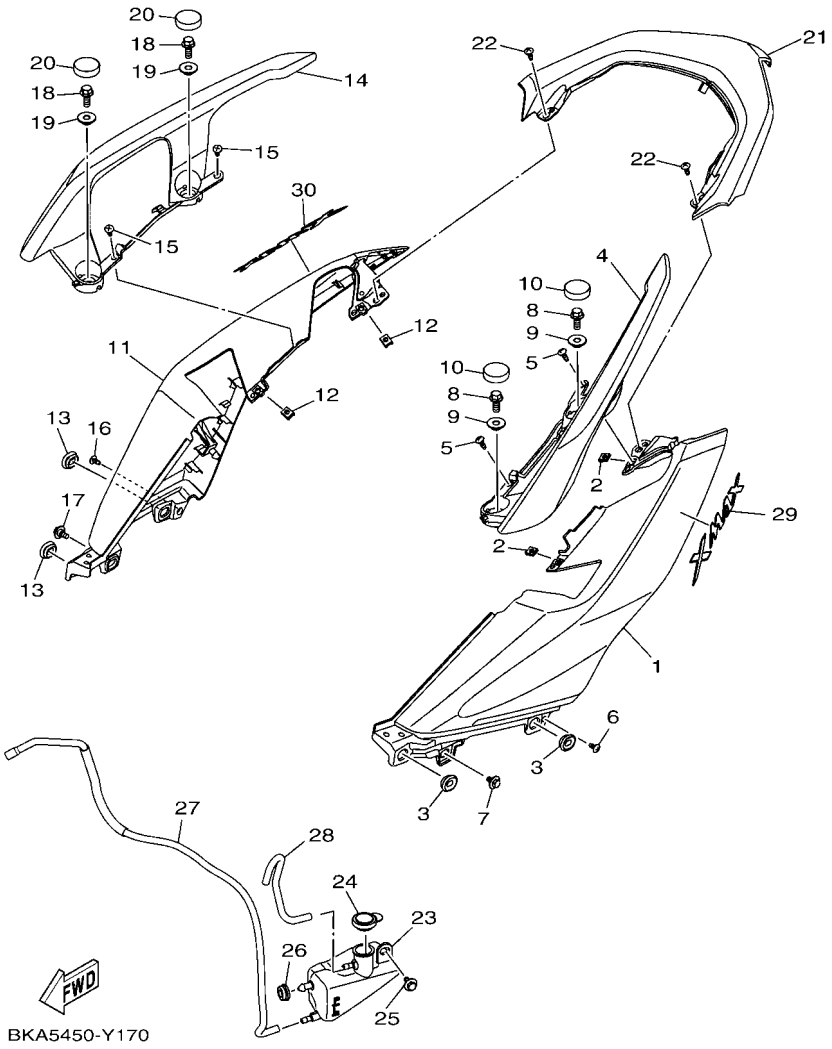

FIG. 17 CUBIERTA LATERAL

REF. Nº	CODIGO Nº	DESCRIPCION	BSS8					OBSERVACIONES
1	BKA–F1731–00–P7	TAPA LATERAL 3	1					UR PARA SM12
	BKA–F1731–00–P8	TAPA LATERAL 3	1					UR PARA BNC2
	BKA–F1731–00–P0	TAPA LATERAL 3	1					UR PARA MDNM8
	BKA–F1731–00–P9	TAPA LATERAL 3	1					UR PARA VYRM3
	BKA–F1731–00–P5	TAPA LATERAL 3	1					UR PARA MDRNP1
2	90183–05807	TUERCA DE RESORTE	2					
3	90480–01559	TAPON	2					
4	BX9–F474A–00–PD	FIADOR DE EMPUNADURA	1					UR PARA SM12
	BX9–F474A–00–PJ	FIADOR DE EMPUNADURA	1					UR PARA BNC2
	BX9–F474A–00–PB	FIADOR DE EMPUNADURA	1					UR PARA MDNM8
	BX9–F474A–00–PK	FIADOR DE EMPUNADURA	1					UR PARA VYRM3
	BX9–F474A–00–PH	FIADOR DE EMPUNADURA	1					UR PARA MDRNP1
5	97707–50016	TORNILLO	2					
6	97702–50012	TORNILLO ROSCA HEMBRA	1					
7	90109–068B5	PERNO	1					
8	95812–08020	TORNILLO DE REBORDE	2					
9	90387–08839	ESPACIADOR	2					
10	B74–F3469–00	TAPA DE PERNO	2					
11	BKA–F1741–00–P7	TAPA LATERAL 4	1					UR PARA SM12
	BKA–F1741–00–P8	TAPA LATERAL 4	1					UR PARA BNC2
	BKA–F1741–00–P0	TAPA LATERAL 4	1					UR PARA MDNM8
	BKA–F1741–00–P9	TAPA LATERAL 4	1					UR PARA VYRM3
	BKA–F1741–00–P5	TAPA LATERAL 4	1					UR PARA MDRNP1
12	90183–05807	TUERCA DE RESORTE	2					
13	90480–01559	TAPON	2					
14	BX9–F474W–00–PC	FIADOR DE EMPUNADURA 2	1					UR PARA SM12
	BX9–F474W–00–PH	FIADOR DE EMPUNADURA 2	1					UR PARA BNC2

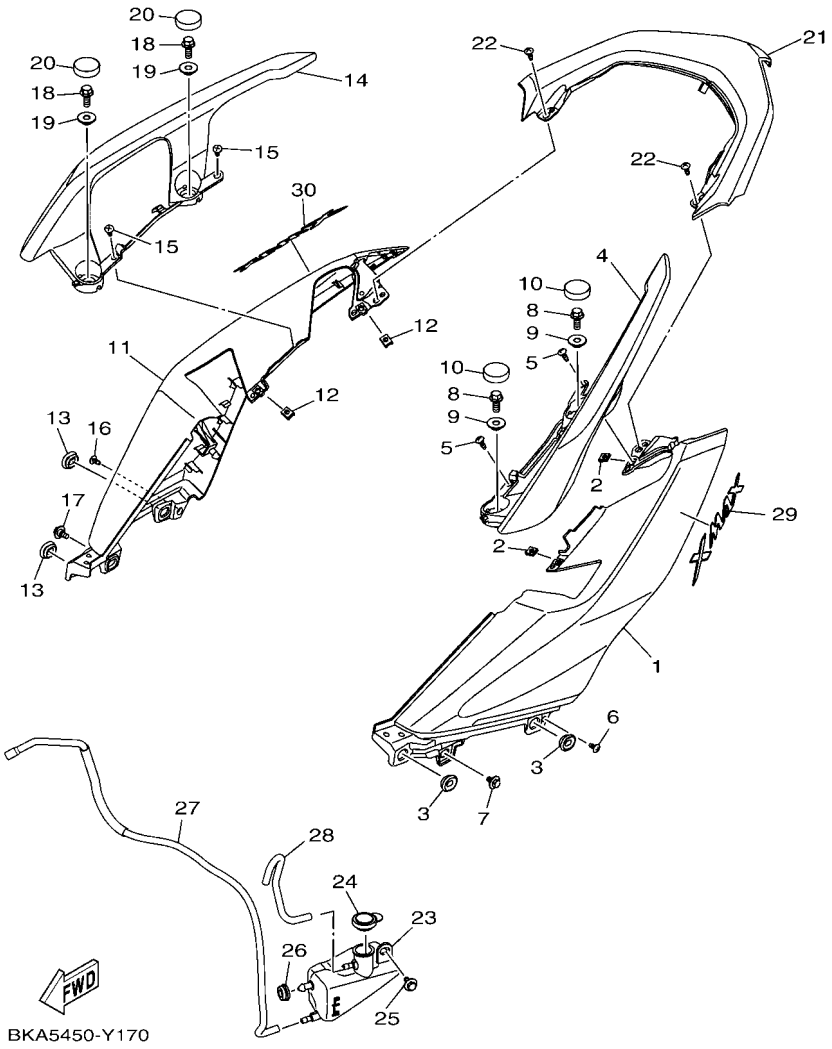

FIG. 17 CUBIERTA LATERAL

REF. Nº	CODIGO Nº	DESCRIPCION	BSS8					OBSERVACIONES
14	BX9–F474W–00–PA	FIADOR DE EMPUNADURA 2	1					UR PARA MDNM8
	BX9–F474W–00–PJ	FIADOR DE EMPUNADURA 2	1					UR PARA VYRM3
	BX9–F474W–00–PG	FIADOR DE EMPUNADURA 2	1					UR PARA MDRNP1
15	97707–50016	TORNILLO	2					
16	97702–50012	TORNILLO ROSCA HEMBRA	1					
17	90109–068B5	PERNO	1					
18	95812–08020	TORNILLO DE REBORDE	2					
19	90387–08839	ESPACIADOR	2					
20	B74–F3469–00	TAPA DE PERNO	2					
21	BKA–H4716–00–P6	CUBIERTA DE FARO TRASERO	1					MDNM9 PARA SM12,BNC2
	BKA–H4716–00–P0	CUBIERTA DE FARO TRASERO	1					SM12 PARA MDNM8,VYRM3,MDRNP1
22	97707–50016	TORNILLO	2					
23	B74–F1871–00	TANQUE DE RECUPERACION	1					
24	1S7–F1875–01	TAPA	1					
25	90109–068B5	PERNO	1					
26	90480–13567	TAPON	1					
27	BKA–F1816–00	TUBO 1	1					
28	B74–F1817–01	TUBO 2	1					
29	B74–F173B–20	EMBLEMA 3D	1					EXCEPT PARA MDNM8
	B74–F173B–40	EMBLEMA 3D	1					PARA MDNM8
30	B74–F173B–20	EMBLEMA 3D	1					EXCEPT PARA MDNM8
	B74–F173B–40	EMBLEMA 3D	1					PARA MDNM8

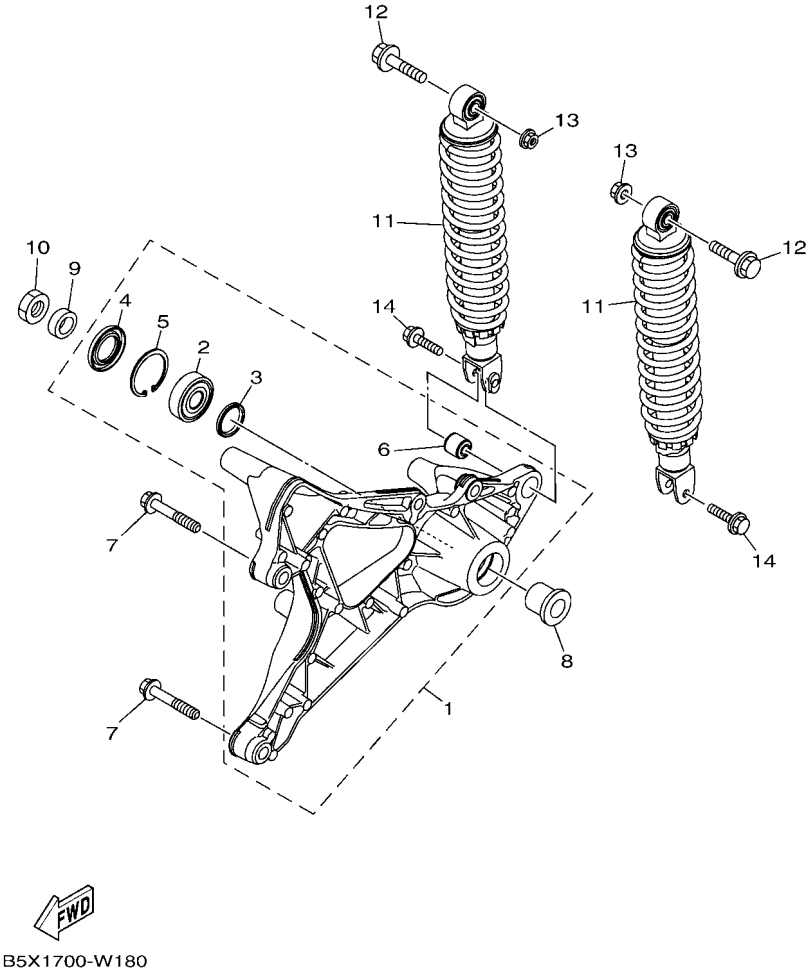

FIG. 18 BRAZO TRASERO & SUSPENSION

REF. Nº	CODIGO Nº	DESCRIPCION	BSS8					OBSERVACIONES
1	B74–F2100–00	BRAZO TRASERO COMPLETO	1					
2	93306–303YV	.COJINETE	1					
3	93106–28801	.SELLO ACEITE	1					
4	93106–28813	.SELLO ACEITE	1					
5	99009–47500	.PRESILLA REDONDA	1					
6	90388–08803	.AMORTIGUADOR	1					
7	95817–10060	TORNILLO	2					
8	B74–F5183–00	COLLAR DE RUEDA	1					
9	90387–17807	ESPACIADOR	1					
10	90185–16800	TUERCA AUTOBLOCANTE	1					
11	B74–F2210–10	AMORTIGUADOR TRASERO COMPLETO	2					
12	95D37–10040	CERROJO, REBORDE HUECO PROFUND	2					
13	95607–10200	TUERCA DE AUTO-CIERRE	2					
14	95817–08030	TORNILLO	2					

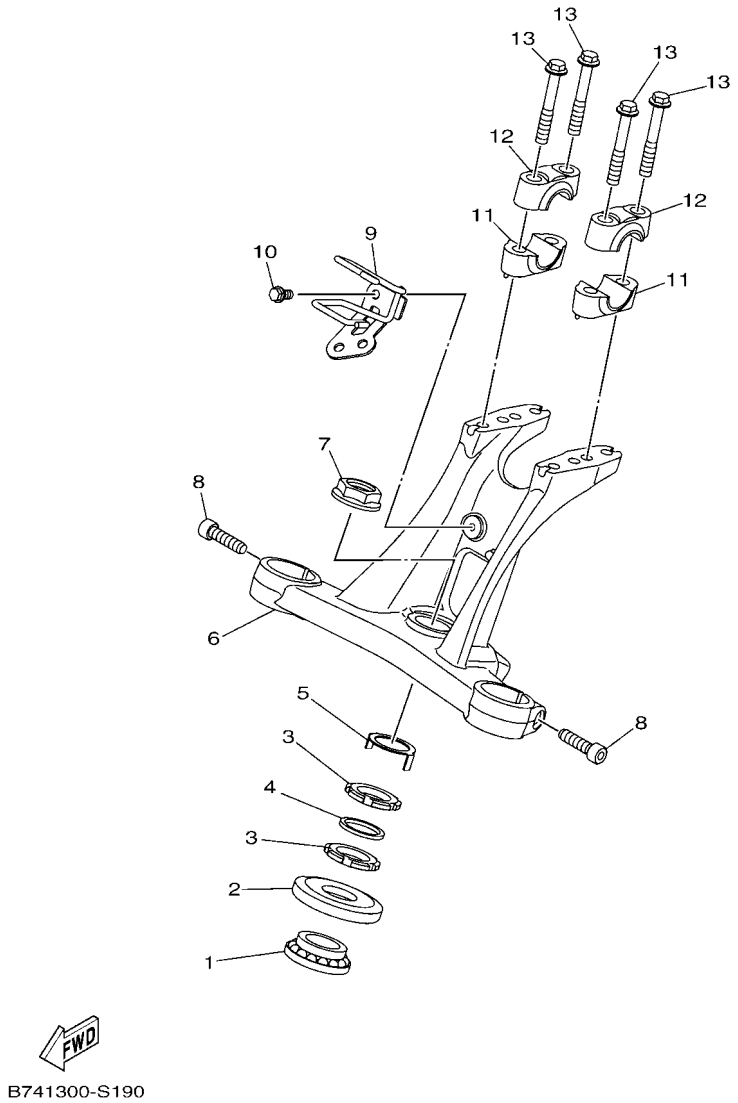

FIG. 19 DIRECCION

REF. Nº	CODIGO Nº	DESCRIPCION	BSS8					OBSERVACIONES
1	93399–999Y3	COJINETE	1					
2	5BP–F3416–10	CUBIERTA DE BASE DE BOLA 2	1					
3	90179–25810	TUERCA	2					
4	90202–26142	ARANDELA DE PLANA	1					
5	5BP–F3418–00	ARANDELA ESPECIAL	1					
6	B74–F3435–00	PLATINA SUPERIOR	1					
7	90179–22025	TUERCA	1					
8	91312–08030	TORNILLO ALLEN	2					
9	B74–F312H–00	GRAMPA.	1					
10	95E32–06012	CERROJO, REBORDE HUECO PROFUND	1					
11	B74–F3442–00	SOPORTE DE MANUBRIO INFERIOR	2					
12	B74–F3441–00	SOPORTE DE MANUBRIO	2					
13	95E32–08055	CERROJO, REBORDE HUECO PROFUND	4					

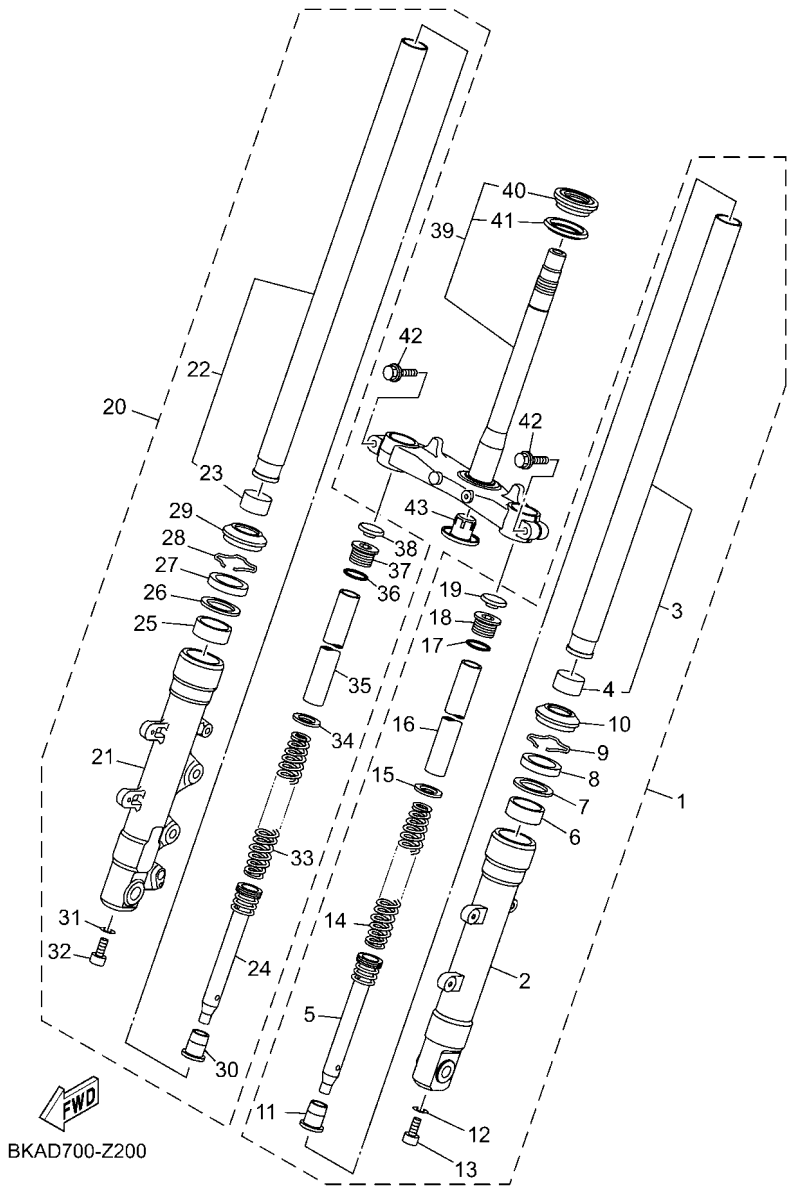

FIG. 20 HORQUILLA DELANTERA

REF. Nº	CODIGO Nº	DESCRIPCION	BSS8					OBSERVACIONES
1	B74–F3102–00	HORQUILLA DELANTERA COMPL.(MI)	1					
2	B74–F3126–00	.TUBO EXTERIOR (IZQUIERDO)	1					
3	B74–F3110–00	.TUBO INTERIOR COMPLETO 1	1					
4	1B7–23171–00	..PISTON HORQUILLA DELANT.	1					
5	B74–F3170–00	.CILINDRO COMPL DE HORQ DELANT	1					
6	4HC–23125–20	.METAL CORREDIZO 1	1					
7	22W–23146–L0	.ARANDELA DE SELLO DE ACEITE	1					
8	5BP–F3145–00	.RETEN DE ACEITE	1					
9	22W–F3156–L0	.ANILLO DE ENGANCHE	1					
10	5BP–F3144–00	.GUARDAPOLVO	1					
11	2CM–F3166–00	.SEPARADOR CIERRE DE ACEITE	1					
12	2BU–F3158–00	.EMPAQUE	1					
13	31B–F3181–00	.TORNILLO CABEZAHEXAGONAL	1					
14	B74–F3141–00	.RESORTE HORQUILLA DELANT.	1					
15	2JK–F3149–01	.ARANDELA DE RESORTE SUPERIOR	1					
16	B74–F3118–00	.SEPARADOR	1					
17	2JK–F3114–00	.EMPAQUE	1					
18	5BP–F3111–10	.PERNO DE TAPA	1					
19	2N4–23168–00	.TAPA DE HORQUILLA DELANTERA	1					
20	B74–F3103–00	HORQUILLA DELANTERA COMPL.(MD)	1					
21	B74–F3136–00	.TUBO EXTERIOR 2	1					
22	B74–F3110–00	.TUBO INTERIOR COMPLETO 1	1					
23	1B7–23171–00	..PISTON HORQUILLA DELANT.	1					
24	B74–F3170–00	.CILINDRO COMPL DE HORQ DELANT	1					
25	4HC–23125–20	.METAL CORREDIZO 1	1					
26	22W–23146–L0	.ARANDELA DE SELLO DE ACEITE	1					
27	5BP–F3145–00	.RETEN DE ACEITE	1					

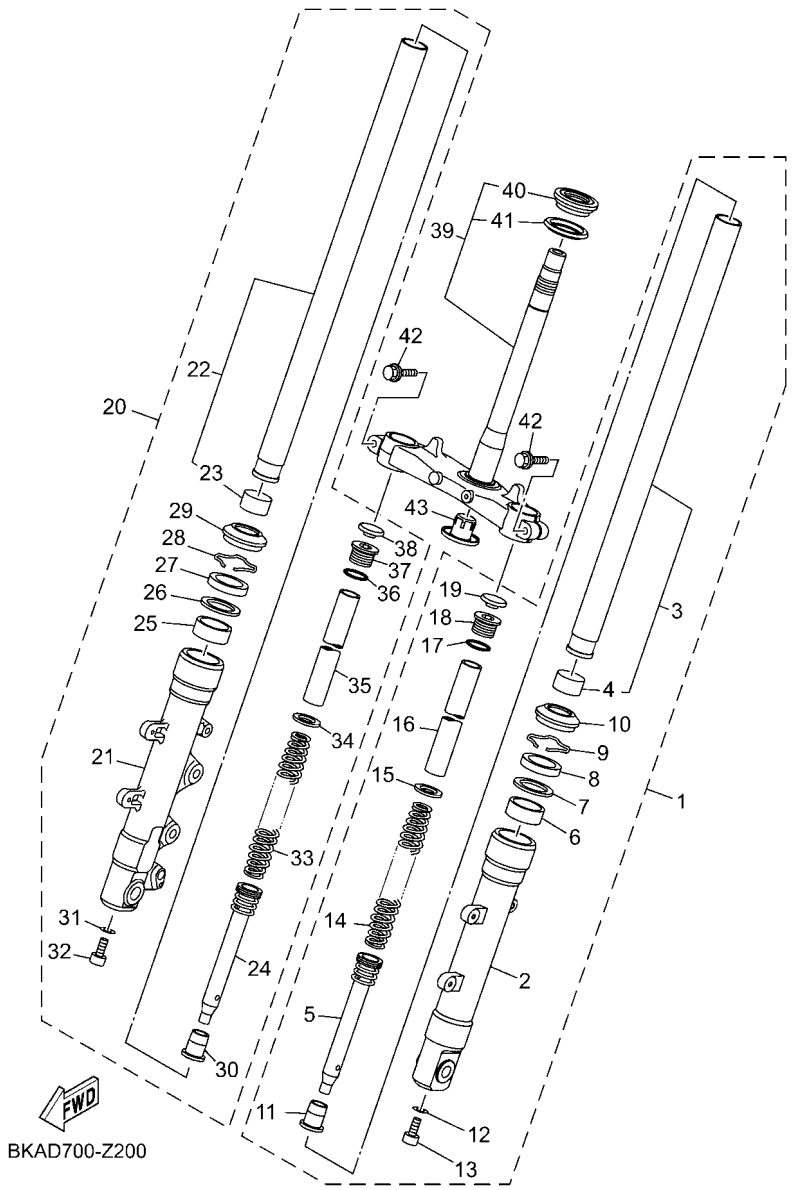

FIG. 20 HORQUILLA DELANTERA

REF. Nº	CODIGO Nº	DESCRIPCION	BSS8					OBSERVACIONES
28	22W–F3156–L0	.ANILLO DE ENGANCHE	1					
29	5BP–F3144–00	.GUARDAPOLVO	1					
30	2CM–F3166–00	.SEPARADOR CIERRE DE ACEITE	1					
31	2BU–F3158–00	.EMPAQUE	1					
32	31B–F3181–00	.TORNILLO CABEZAHEXAGONAL	1					
33	B74–F3141–00	.RESORTE HORQUILLA DELANT.	1					
34	2JK–F3149–01	.ARANDELA DE RESORTE SUPERIOR	1					
35	B74–F3118–00	.SEPARADOR	1					
36	2JK–F3114–00	.EMPAQUE	1					
37	5BP–F3111–10	.PERNO DE TAPA	1					
38	2N4–23168–00	.TAPA DE HORQUILLA DELANTERA	1					
39	B74–F3340–00	PLATINA INFERIOR COMPLETA	1					
40	93399–99932	.COJINETE	1					
41	3FV–23462–00	.SELLO PARA POLVO	1					
42	2JK–F3346–00	PERNO 1	2					
43	B65–F3123–00	CUBIERTA INFERIOR	1					

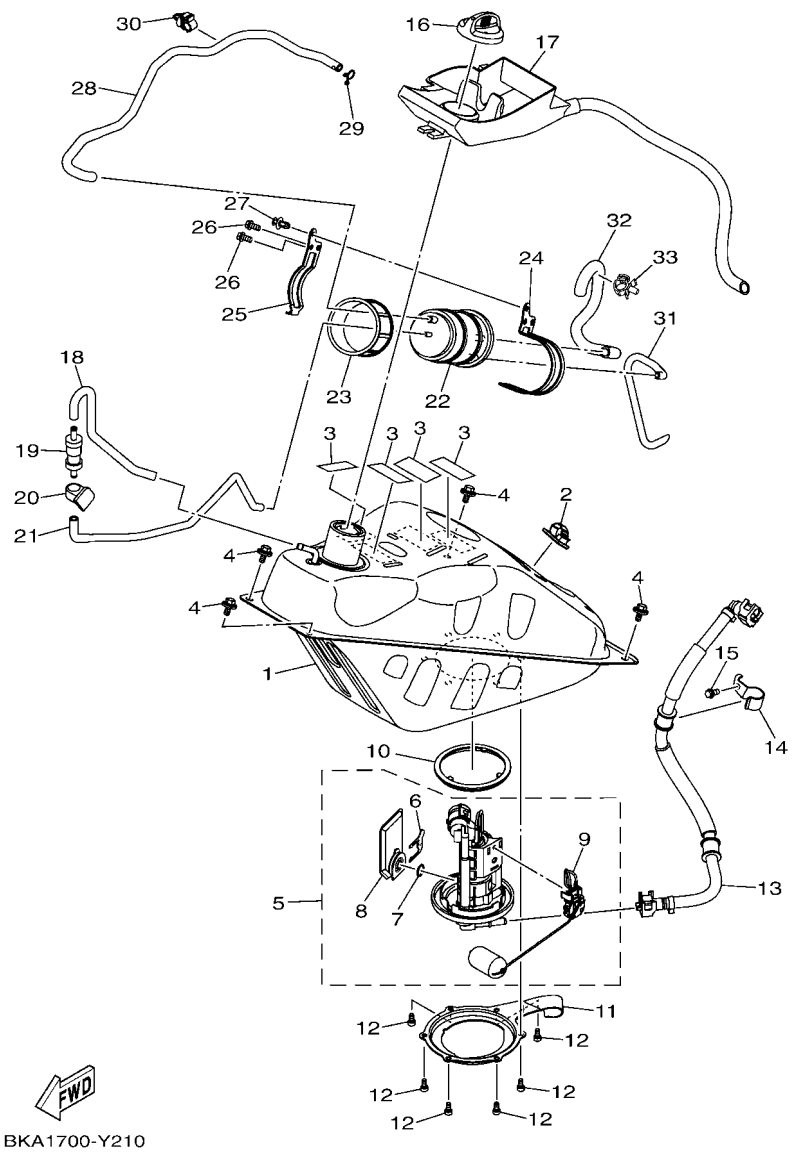

FIG. 21 DEPOSITO DE COMBUSTIBLE

REF. Nº	CODIGO Nº	DESCRIPCION	BSS8					OBSERVACIONES
1	B74–F4110–03	DEPOSITO DE COMBUSTIBLE COMP.	1					
2	90464–13185	BRIDA	1					
3	5D9–F414G–00	SELLO	4					
4	90119–068A2	TORNILLO CON ARANDELA	4					
5	B74–E3907–01	BOMBA DE COMBUSTIBLE COMPLETA	1					
6	3C1–F4519–00	.PRESILLA	1					
7	3C1–24512–00	.EMPAQUE	1					
8	3C1–E3915–00	.FILTRO	1					
9	B74–H5752–00	.UNIDAD TRANSM. MED. COMBUST.	1					
10	3C1–F4486–00	ANILLO O	1					
11	B74–F4425–00	SOPORTE BOMBA COMBUSTIBLE 1	1					
12	91312–05010	TORNILLO ALLEN	6					
13	B74–E3971–01	ANILLO DE ESPACIADOR	1					
14	B74–F419A–00	SOSTEN	1					
15	95E32–06012	CERROJO, REBORDE HUECO PROFUND	1					
16	B74–F4610–00	TAPA COMPLETA	1					
17	B74–F414A–00	CUBIERTA DE LLENADOR	1					
18	B74–F4313–00	TUBO 3	1					
19	1DW–F4180–02	FRANJA DE DEPOSITO DE COMBUST.	1					
20	B74–F4135–00	GRAMPA 1	1					
21	B74–F4314–01	TUBO 4	1					
22	B74–F4170–00	FRANJA DE DEPOSITO DE COMBUST.	1					
23	B74–F483H–00	BANDA	1					
24	B74–F452E–00	APOYO	1					
25	B74–F454E–00	APOYO 2	1					
26	95E32–06012	CERROJO, REBORDE HUECO PROFUND	2					
27	90269–06812	REMACHE	1					

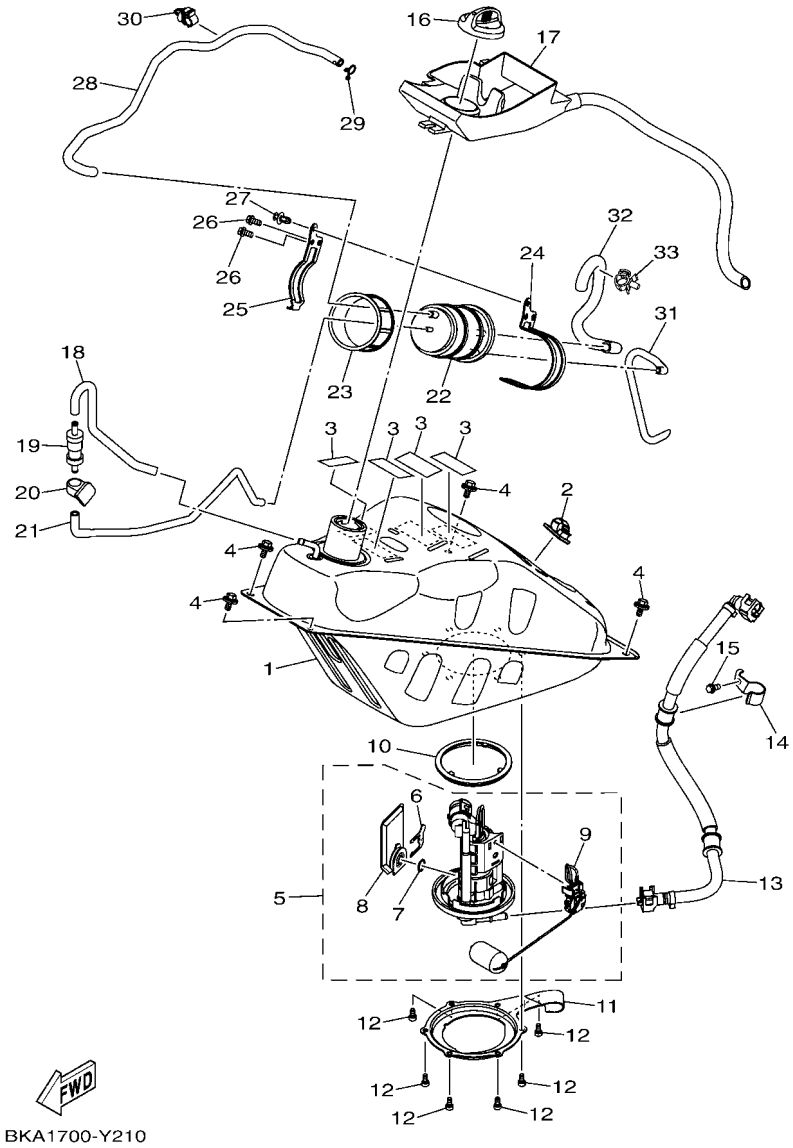

FIG. 21 DEPOSITO DE COMBUSTIBLE

REF. Nº	CODIGO Nº	DESCRIPCION	BSS8					OBSERVACIONES
28	B74–F4315–01	TUBO DE DESAGUE	1					
29	90467–09006	PRESILLA	1					
30	90464–10008	BRIDA	1					
31	B74–F4316–01	TUBO 6	1					
32	BKA–F4317–00	TUBO 7	1					
33	90464–14013	BRIDA	1					

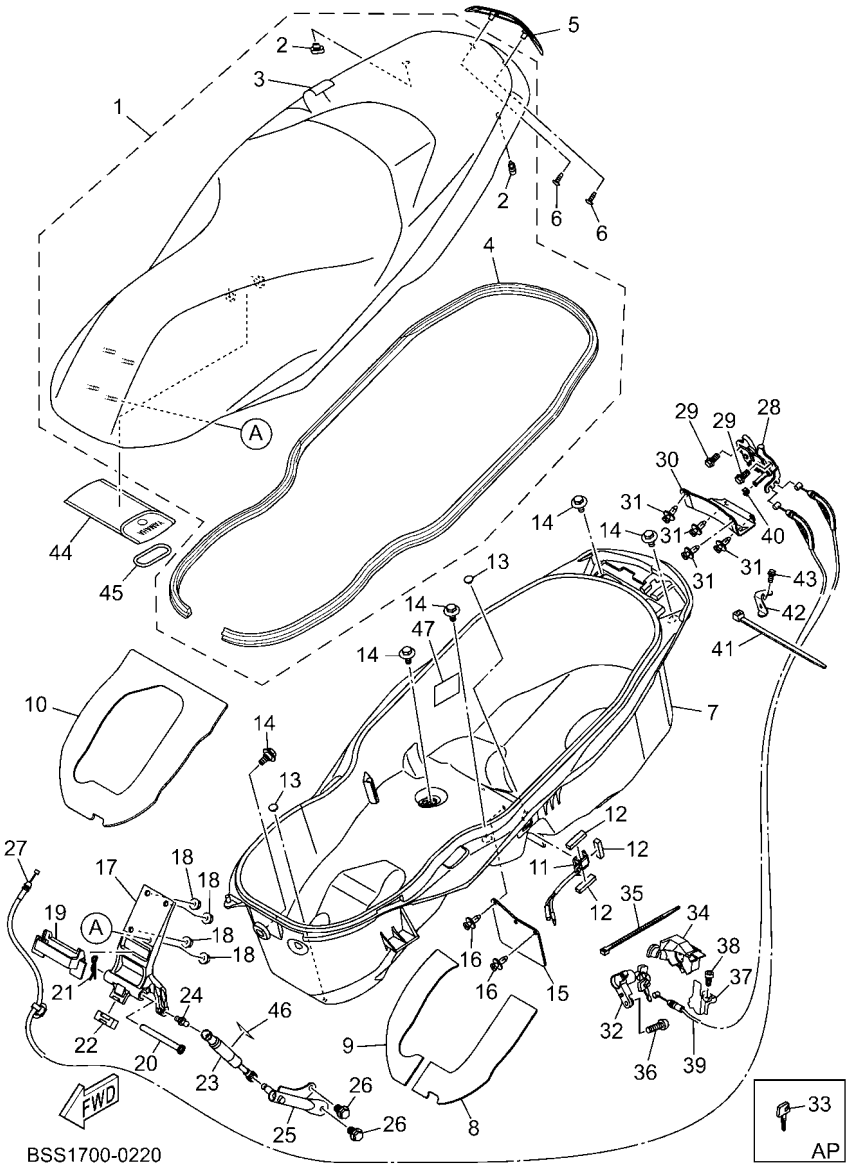

FIG. 22 ASIENTO

REF. Nº	CODIGO Nº	DESCRIPCION	BSS8					OBSERVACIONES
1	BKA–F4730–00	SILLIN DOBLE COMPLETO	1					
2	B74–F4741–00	.COJIN DE ASIENTO	2					
3	BKA–F470F–00	.FUNDADE SILLIN	1					
4	BKA–F475M–00	.SELLO	1					
5	BED–F4786–00	EMBLEMA	1					
6	97702–40012	TORNILLO ROSCA HEMBRA	2					
7	BKA–F473R–00	CAJA 1	1					
8	B74–F476U–00	PROTECTOR 1	1					
9	BKA–F476V–00	PROTECTOR2	1					
10	BKA–F4723–00	AMORTIGUADOR DE ASIENTO	1					
11	B74–H4770–00	LUZ DE ACCESORIO	1					
12	90520–10834	EQUILIBRIO, CUBIERTA	3					
13	90338–06809	TAPON	2					
14	90109–068B5	PERNO	5					
15	B74–F1621–00	CHARNELA	1					
16	90269–06812	REMACHE	2					
17	B74–F4769–00	BISAGRA DE ASIENTO	1					
18	95702–06500	TUERCA DE BRIDA	4					
19	BKA–F4785–00	MOLDURA DE ASIENTO	1					
20	B74–F4727–00	PASADOR ACCESORIO DE ASIENTO	1					
21	90468–18121	PRESILLA	1					
22	B74–F4639–00	TOPE DE PLACA	1					
23	B74–F478G–00	TOPE	1					
24	B74–F474E–01	BRAZO	1					
25	B74–F1121–00	SOPORTE DE AMORTIGUADOR	1					
26	95E32–08012	CERROJO, REBORDE HUECO PROFUND	2					
27	B74–F478E–00	CABLE	1					

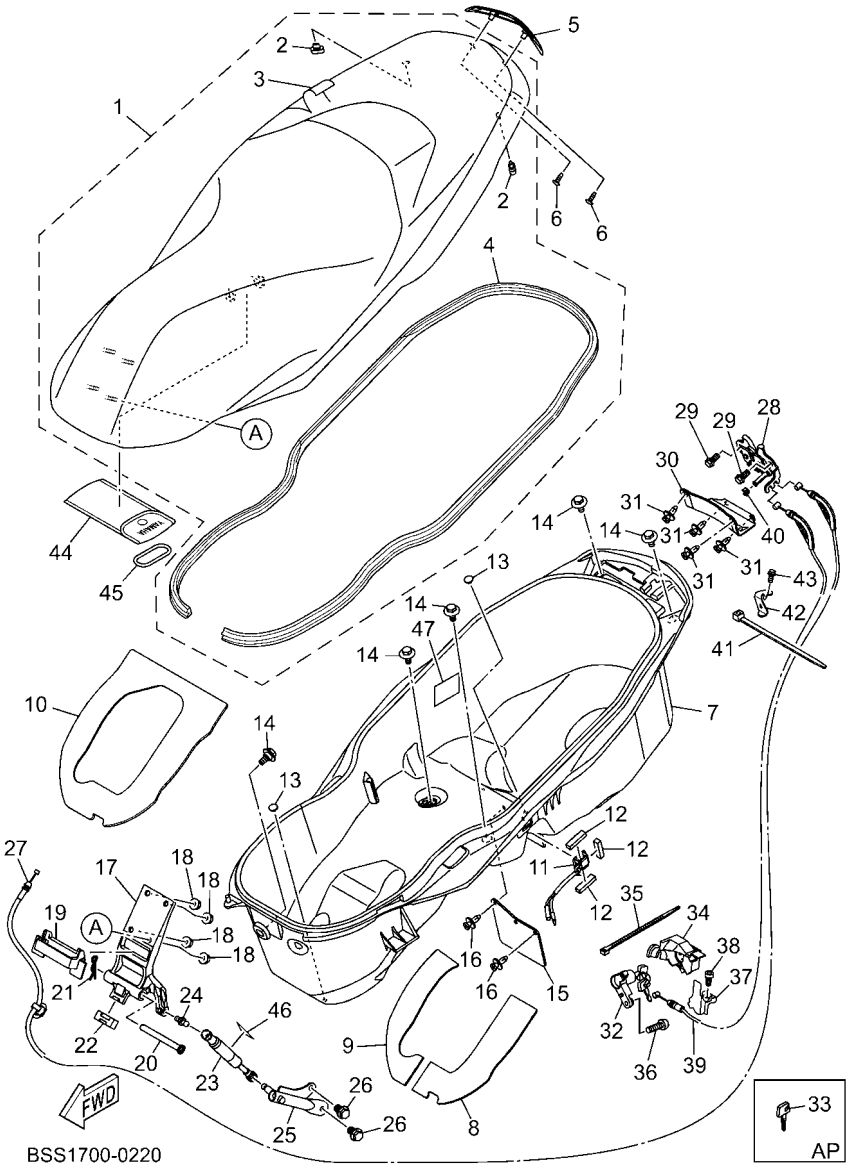

FIG. 22 ASIENTO

REF. Nº	CODIGO Nº	DESCRIPCION	BSS8					OBSERVACIONES
28	B65–F4780–00	CERRADURA SILLIN COMPLETO	1					
29	95E32–06012	CERROJO, REBORDE HUECO PROFUND	2					
30	B74–F472T–01	CUBIERTA, ASIENTO DE CIERRE	1					
31	90269–06812	REMACHE	4					
32	B74–F465E–00	ROTOR COMPLETO	1					
33	B74–F4652–09	LLAVE EN BLANCO	1					AP
34	B74–F465B–00	TAPA, ROTOR	1					
35	90464–36800	BRIDA	1					
36	92012–06020	PERNO	1					
37	BKA–F471D–00	BLOQUEO PLACA	1					
38	91312–05010	TORNILLO ALLEN	1					
39	B74–F479D–00	CABLE, CERRADURA SILLIN 2	1					
40	1S7–F4768–00	TOPE	1					
41	90464–50800	BRIDA	1					
42	BSS–F471P–00	PLACA DE CUBIERTA	1					
43	90105–06081	TORNILLO	1					
44	B74–F8100–10	JUEGO DE HERRAMIENTAS	1					
45	B74–F8175–00	SOSTEN DE HERRAMIENTAS	1					
46	B74–F2259–00	ETIQUETA DE ADVERTENCIA	1					
47	1WD–F1668–02	ETIQUETA DE FRANJA	1					

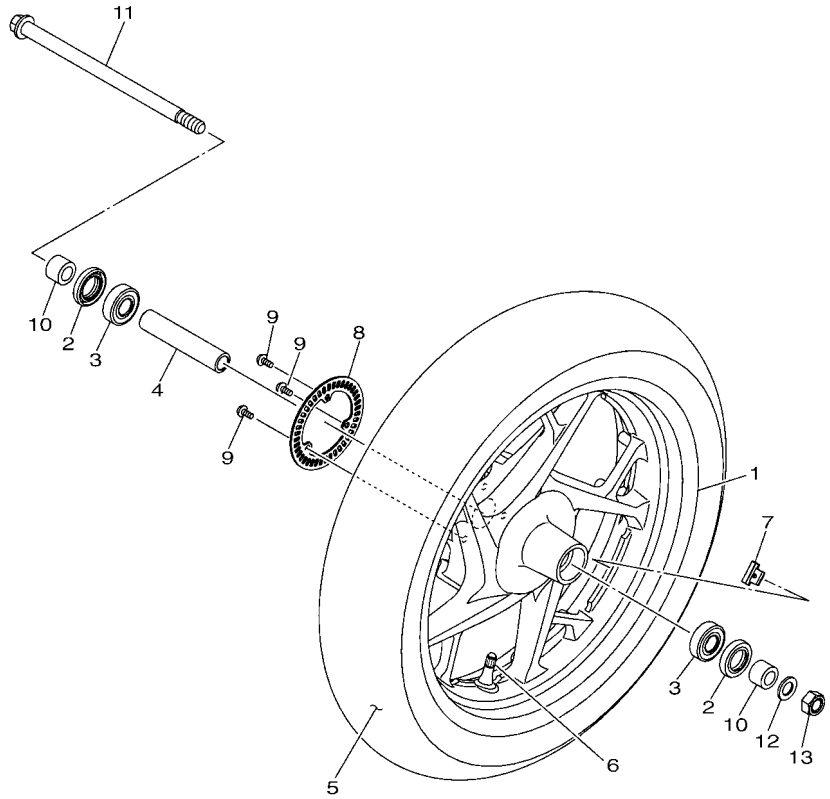

B741300-S230

FIG. 23 RUEDA DELANTERA

REF. Nº	CODIGO Nº	DESCRIPCION	BSS8					OBSERVACIONES
1	B74–F5168–00–98	RUEDA FUNDIDA DELANTERA	1					LGB PARA SM12,VYRM3,MDRNP1
	B74–F5168–00–P1	RUEDA FUNDIDA DELANTERA	1					MNYM3 PARA BNC2
	B74–F5168–00–P2	RUEDA FUNDIDA DELANTERA	1					DPBM15 PARA MDNM8
2	93106–22808	SELLO ACEITE	2					
3	933A6–202Y1	COJINETE	2					
4	90387–15835	ESPACIADOR	1					
5	94112–15800	NEUMATICO (120/70-15 M/C 56P)	1					DUNLOP
6	93900–00828	VALVULA	1					
7	5MT–25398–00	BALANCEADOR DE RUEDA (10G)	1					UN
	5MT–25398–10	BALANCEADOR DE RUEDA (20G)	1					UN
	5MT–25398–20	BALANCEADOR DE RUEDA (30G)	1					UN
8	2DP–F517G–00	ROTOR DE SENSOR	1					
9	90149–05029	TORNILLO DE REGLAJE	3					
10	90387–15834	ESPACIADOR	2					
11	B74–F5181–00	EJE DE LA RUEDA	1					
12	90201–15813	ARANDELA PLANA	1					
13	90185–14801	TUERCA AUTOBLOCANTE	1					

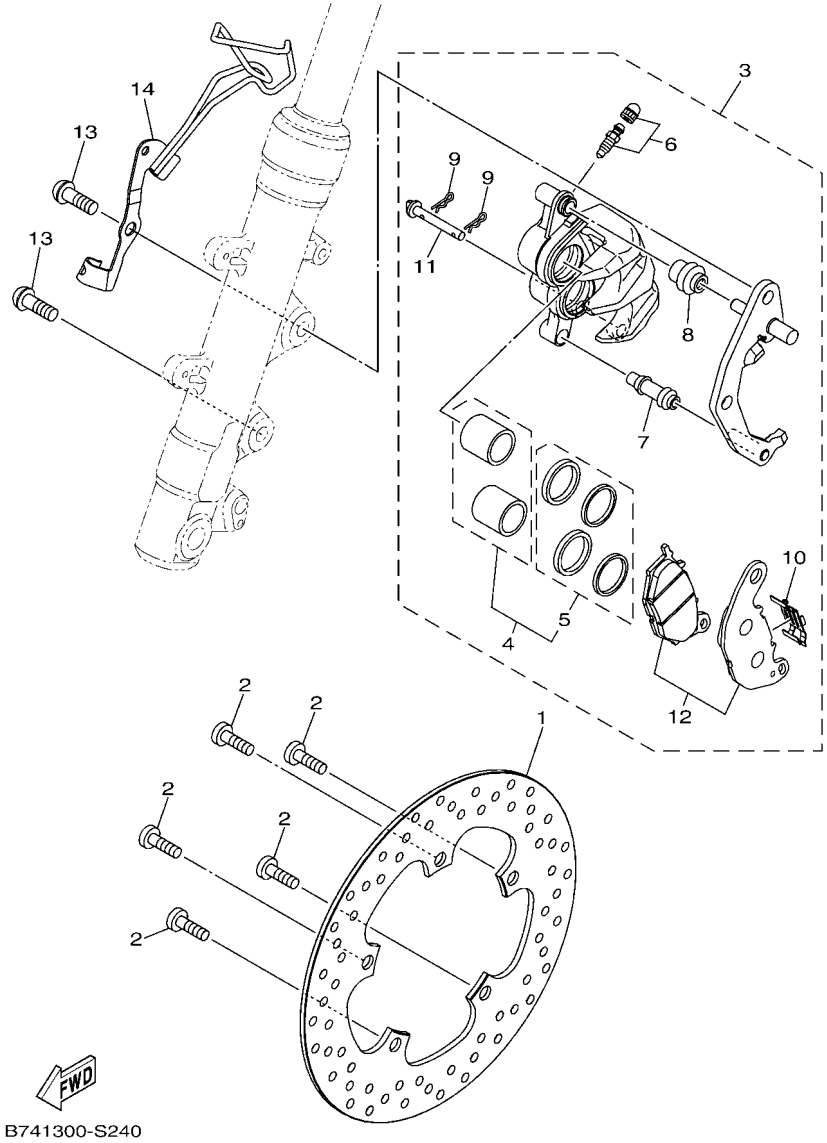

FIG. 24 CALIBRE FRENO DELANTERA

REF. Nº	CODIGO Nº	DESCRIPCION	BSS8					OBSERVACIONES
1	B74–F582U–00	DISCO DE FRENO (DERECHO)	1					
2	90109–08232	PERNO	5					
3	B74–F580U–00	CALIBRE COMPLETO (DERECHO)	1					
4	1WD–F5802–00	.PISTON COMPLETO PINZA	1					
5	1WD–F5803–00	..JUEGO DE RETENES DE PINZA	1					
6	4C9–W0048–00	.CJTO TORNILLO DE PURGA	1					
7	5YP–F5937–00	.FUNDA	1					
8	5YP–F5917–00	.FUNDA DE CALIBRE	1					
9	5YP–F5925–01	.PRESILLA	2					
10	1WD–F5919–00	.SOPORTE DE PASTILLAS	1					
11	5YP–F5924–00	.PASADOR	1					
12	B74–F5805–00	.JUEGO DE COJIN DE FRENO	1					
13	90149–10804	TORNILLO DE REGLAJE	2					
14	B74–F3317–00	SOSTEN DE CABLE	1					

FIG. 25 RUEDA TRASERA

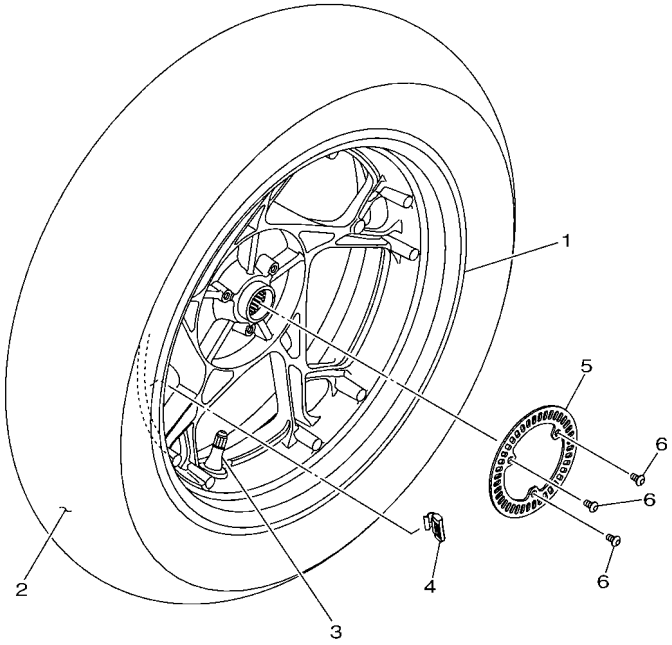

B741300-S250

REF. Nº	CODIGO Nº	DESCRIPCION	BSS8					OBSERVACIONES
1	B74–F5338–00–98	RUEDA FUNDIDA TRASERA	1					LGB PARA SM12,VYRM3,MDRNP1
	B74–F5338–00–P1	RUEDA FUNDIDA TRASERA	1					MNYM3 PARA BNC2
	B74–F5338–00–P2	RUEDA FUNDIDA TRASERA	1					DPBM15 PARA MDNM8
2	94114–14803	NEUMATICO (140/70-14 M/C 62P)	1					DUNLOP
3	93900–00828	VALVULA	1					
4	5MT–25398–00	BALANCEADOR DE RUEDA (10G)	1					UN
	5MT–25398–10	BALANCEADOR DE RUEDA (20G)	1					UN
	5MT–25398–20	BALANCEADOR DE RUEDA (30G)	1					UN
5	2DP–F517G–00	ROTOR DE SENSOR	1					
6	90149–05029	TORNILLO DE REGLAJE	3					

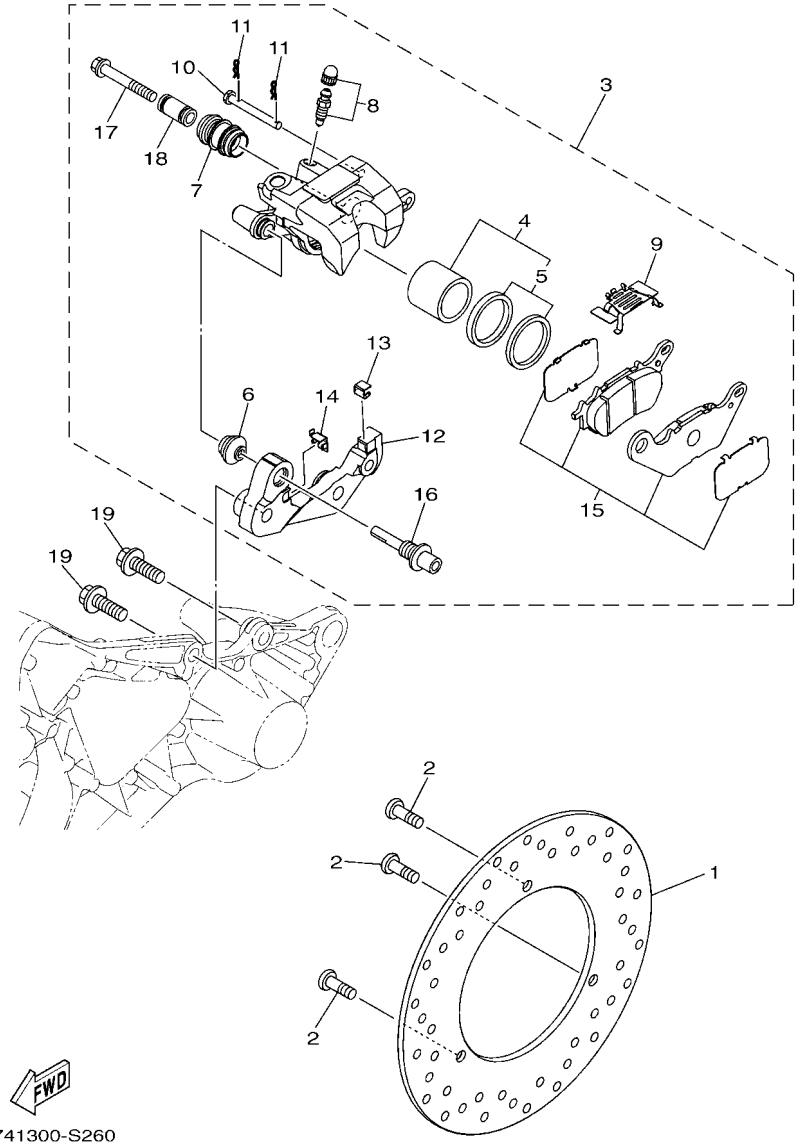

FIG. 26 CALIBRE FRENO TRASERA

REF. Nº	CODIGO Nº	DESCRIPCION	BSS8					OBSERVACIONES
1	B74–F582W–00	DISCO DE FRENO TRASEROS 2	1					
2	90111–08087	TORNILLO	3					
3	B74–F580W–00	CALIBRE COMPLETO TRASEROS 2	1					
4	1WD–F5802–50	.PISTON COMPLETO PINZA	1					
5	1WD–F5803–50	..JUEGO DE RETENES DE PINZA	1					
6	5YP–F5917–00	.FUNDA DE CALIBRE	1					
7	34X–25937–00	.FUNDA	1					
8	5YP–W0048–50	.CJTO TORNILLO DE PURGA	1					
9	B74–F5919–50	.SOPORTE DE PASTILLAS	1					
10	1WD–F5924–50	.PASADOR	1					
11	5YP–F5925–01	.PRESILLA	2					
12	B74–F5921–50	.MENSULA DE SOPORTE	1					
13	1WD–F5939–51	.PRESILLA	1					
14	1WD–F5939–61	.PRESILLA	1					
15	B74–F5806–00	.JUEGO DE PASTILLAS DE FRENO 2	1					
16	1WD–F5914–50	.PASADOR	1					
17	5KN–25926–01	.PERNO	1					
18	5TL–F5838–00	.CASQUILLO DE CALIBRE	1					
19	95817–10030	TORNILLO	2					

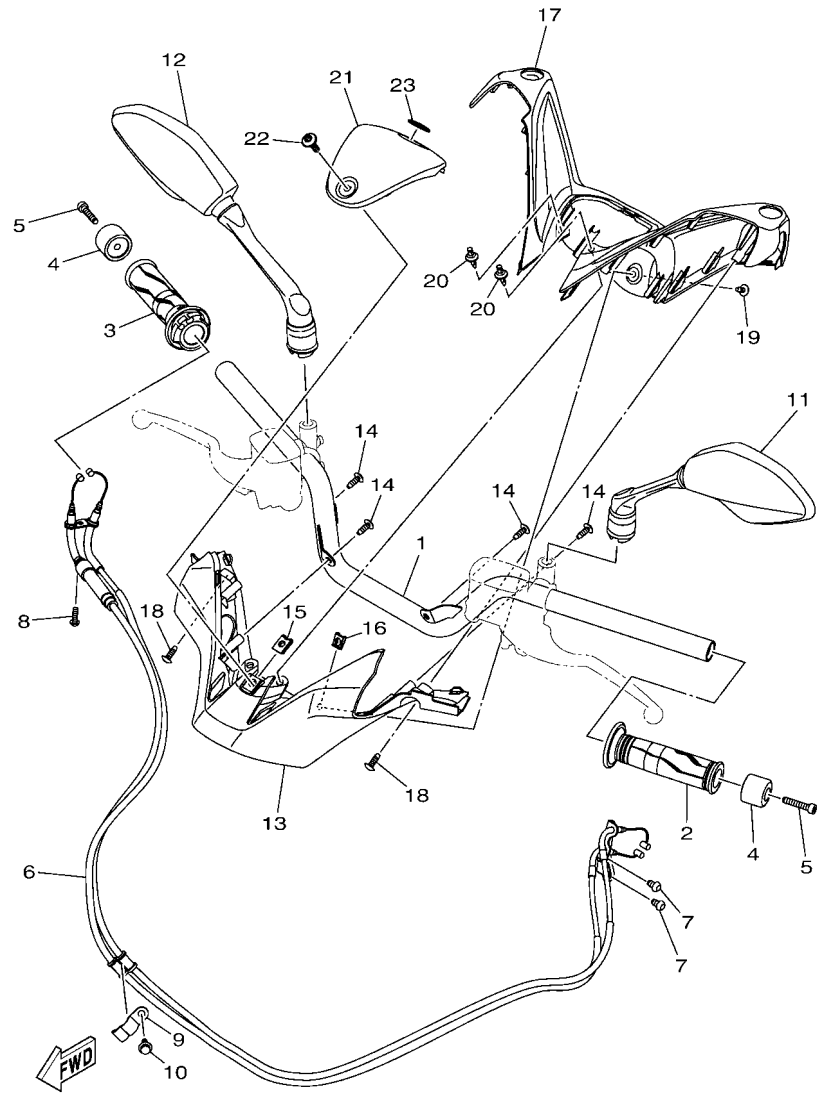

FIG. 27 MANILLAR & CABLE

REF. Nº	CODIGO Nº	DESCRIPCION	BSS8					OBSERVACIONES
1	BKA–F6110–00	MANUBRIO COMPLETE	1					
2	2DP–F6241–00	EMPUNADURA	1					
3	2DP–F6240–00	EMPUNADURA COMPLETA	1					
4	BKA–F6246–00	EXTREMO DE EMPUNADURA	2					
5	91317–06030	TORNILLO ALLEN	2					
6	BKA–F6301–00	CABLE DE ACELERADOR COMPLETO	1					
7	92012–06010	PERNO	2					
8	92017–05016	PERNO	1					
9	B74–F637G–00	SOSTEN, DE CABLE	1					
10	95E32–06012	CERROJO, REBORDE HUECO PROFUND	1					
11	BKA–F6280–00	ESPEJO COMPLETO (IZQUIERDO)	1					
12	BKA–F6290–10	ESPEJO COMPLETO (DERECHO)	1					
13	B74–F6144–00	CUBIERTA DE MANUBRIO INFERIOR1	1					
14	97702–50016	TORNILLO ROSCA HEMBRA	4					
15	90183–06818	TUERCA DE RESORTE	1					
16	90183–05807	TUERCA DE RESORTE	1					
17	B74–F6213–00	CUBIERTA SUPERIOR	1					
18	90167–05076	TORNILLO DE ROSCA HEMBRA	2					
19	90160–05808	TORNILLO REDONDO ROSCA HEMBRA	1					
20	90269–06816	REMACHE	2					
21	B74–F6145–00–P2	CUBIERTA DE MANUBRIO SUPERIOR2	1					MDNM9
22	90149–06104	TORNILLO DE REGLAJE	1					
23	B74–F836B–00	MARCA	1					

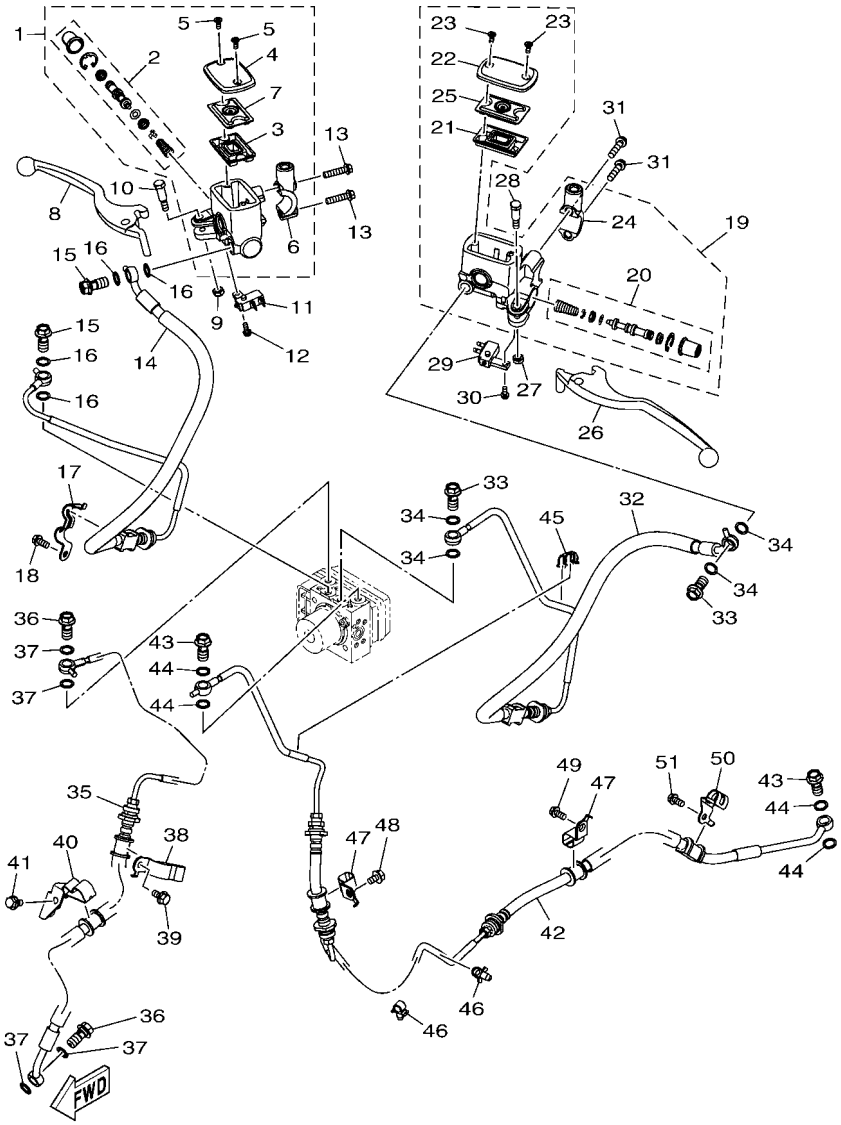

FIG. 28 CILINDRO MAESTRO DELANTERO

REF. Nº	CODIGO Nº	DESCRIPCION	BSS8					OBSERVACIONES
1	BKA–F5870–10	CILINDRO MAESTRO COMPLETO	1					
2	B74–F5807–00	.JUEGO DE CILINDRO MAESTRO	1					
3	5RB–25854–00	.EMPAQUE,DIAFRAGMA	1					
4	1WD–F5852–00	.TAPA DE TANQUE DE RESERVA	1					
5	36Y–2589H–00	.TORNILLO	2					
6	B74–F5867–00	.SOPORTE DE CILINDRO MAESTRO	1					
7	3C1–F5855–00	.BUJE DE DIAFRAGMA	1					
8	BKA–H3922–00	PALANCA 2	1					
9	95602–06100	TUERCA AUTOBLOCANTE	1					
10	90109–06577	PERNO	1					
11	B6H–H3980–00	INTERRUP. DE PARADA DELANTERO	1					
12	97602–04212	TORNILLO CON RONDONA	1					
13	95E37–06025	CERROJO, REBORDE HUECO PROFUND	2					
14	B74–F5872–01	MANGUERA DE FRENO 1	1					
15	90401–10812	PERNO DE UNION	2					
16	90201–10118	ARANDELA PLANA	4					
17	B74–F5886–00	SOPORTE DE MANGUERA FRENO	1					
18	95E32–06012	CERROJO, REBORDE HUECO PROFUND	1					
19	BKA–F5870–00	CILINDRO MAESTRO COMPLETO	1					
20	B74–F5807–00	.JUEGO DE CILINDRO MAESTRO	1					
21	5RB–25854–00	.EMPAQUE,DIAFRAGMA	1					
22	1WD–F5852–00	.TAPA DE TANQUE DE RESERVA	1					
23	36Y–2589H–00	.TORNILLO	2					
24	B74–F5867–00	.SOPORTE DE CILINDRO MAESTRO	1					
25	3C1–F5855–00	.BUJE DE DIAFRAGMA	1					
26	BKA–H3912–00	PALANCA 1	1					
27	95602–06100	TUERCA AUTOBLOCANTE	1					

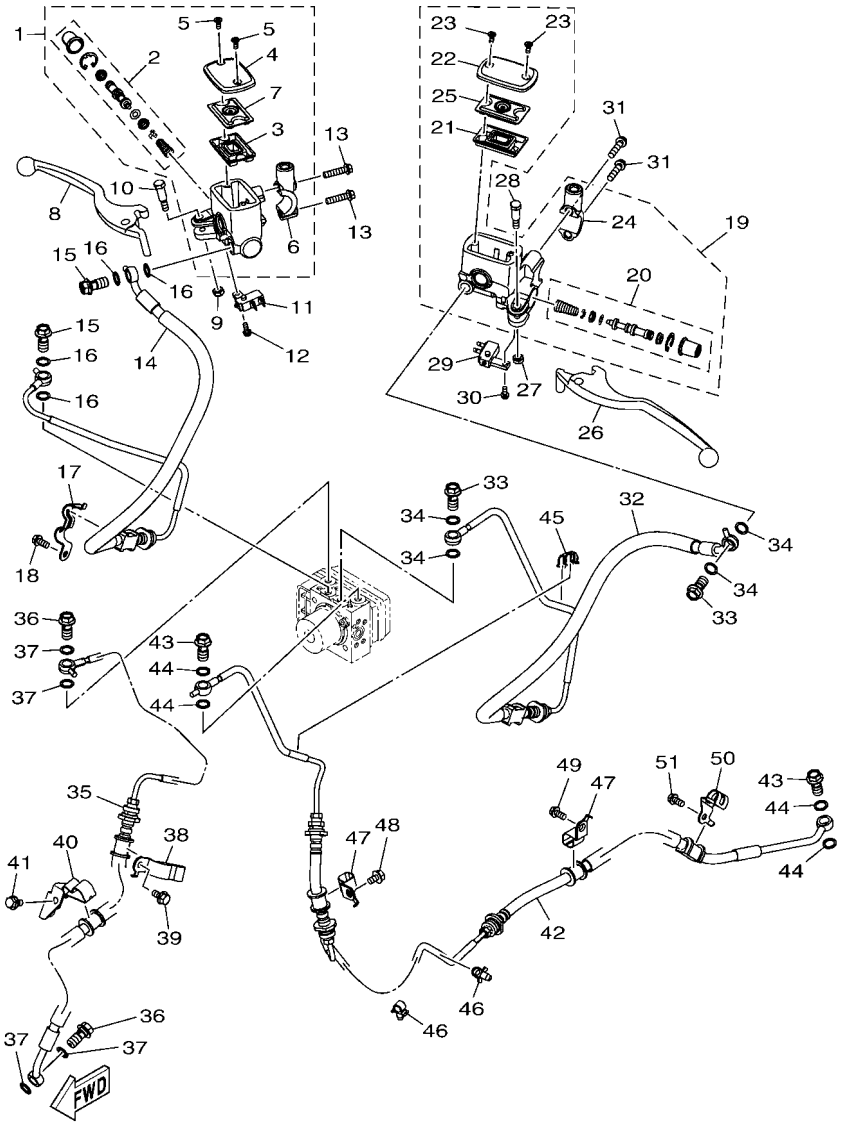

FIG. 28 CILINDRO MAESTRO DELANTERO

REF. Nº	CODIGO Nº	DESCRIPCION	BSS8					OBSERVACIONES
28	90109–06577	PERNO	1					
29	B6H–H2530–00	INTERRUPTOR DE PARADA COMPLETO	1					
30	97602–04212	TORNILLO CON RONDONA	1					
31	95E37–06025	CERROJO, REBORDE HUECO PROFUND	2					
32	B74–F5873–01	MANGUERA DE FRENO 2	1					
33	90401–10812	PERNO DE UNION	2					
34	90201–10118	ARANDELA PLANA	4					
35	B74–F5874–01	MANGUERA DE FRENO	1					
36	90401–10812	PERNO DE UNION	2					
37	90201–10118	ARANDELA PLANA	4					
38	B74–F5875–00	SOPORTE DE MANGUERA FRENO 1	1					
39	95D37–06012	CERROJO, REBORDE HUECO PROFUND	1					
40	BKA–F5887–00	SOPORTE DE MANGUERA FRENO	1					
41	95D37–06012	CERROJO, REBORDE HUECO PROFUND	1					
42	BSS–F581J–00	MANGUERA, DE FRENO 4	1					
43	90401–10812	PERNO DE UNION	2					
44	90201–10118	ARANDELA PLANA	4					
45	90464–06008	BRIDA	1					
46	90464–07805	BRIDA	2					
47	B74–F5876–00	SOPORTE DE MANGUERA FRENO 2	2					
48	90105–06057	TORNILLO	1					
49	95D02–06012	CERROJO, REBORDE HUECO PROFUND	1					
50	B74–F587A–00	SOPORTE DE MANGUERA FRENO	1					
51	95D37–06012	CERROJO, REBORDE HUECO PROFUND	1					

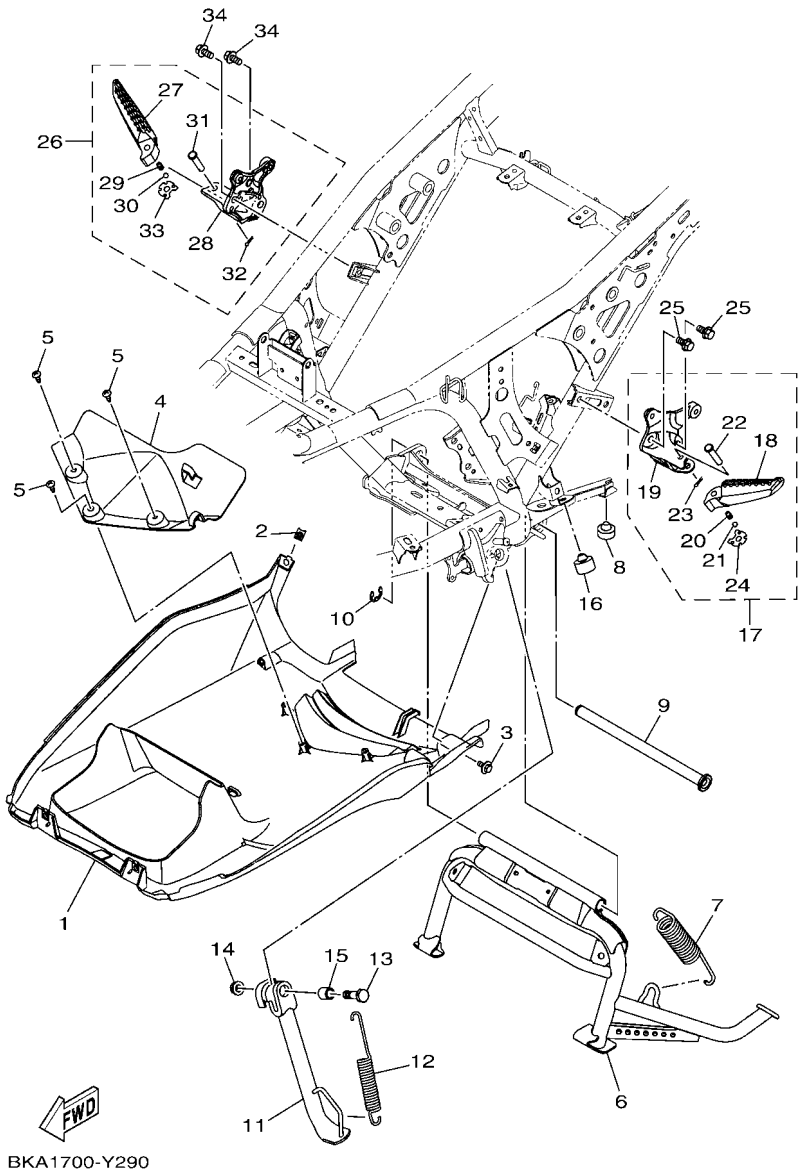

FIG. 29 SOPORTE & APOYAPIE

REF. Nº	CODIGO Nº	DESCRIPCION	BSS8					OBSERVACIONES
1	BKA–F8385–00	CUBIERTA INFERIOR	1					
2	90183–05807	TUERCA DE RESORTE	1					
3	90109–068B5	PERNO	1					
4	B74–F838N–00	CONDUCTO 1	1					
5	97702–50016	TORNILLO ROSCA HEMBRA	3					
6	B74–F7111–00	PUNTAL PRINCIPAL	1					
7	90506–40807	RESORTE DE TENSION	1					
8	45P–F7114–00	TOPE DE PUNTAL PRINCIPAL	1					
9	B74–F7261–10	EJE	1					
10	93430–12831	SEGURO	1					
11	B74–F7311–00	PUNTAL LATERAL	1					
12	90506–32814	RESORTE DE TENSION	1					
13	90101–10830	TORNILLO	1					
14	95602–10200	TUERCA DE AUTO-CIERRE	1					
15	90387–10849	ESPACIADOR	1					
16	4YY–F7114–00	TOPE DE PUNTAL PRINCIPAL	1					
17	B74–F7430–10	APOYAPIE POSTERIOR COMPLETO 1	1					
18	2DP–F7431–10	.APOYAPIE POSTERIOR 1	1					
19	B74–F741L–00	.MENSULA 4	1					
20	90501–12743	.RESORTE DE COMPRESION	1					
21	93501–04830	.BOLA	1					
22	91702–08038	.PASADOR DE ADRAZADERA	1					
23	91402–25015	.CHAVETA	1					
24	B74–F7437–00	.ARANDELA ESPECIAL	1					
25	95812–08016	TORNILLO DE REBORDE	2					
26	B74–F7440–10	APOYAPIE POSTERIOR COMPLETO 2	1					
27	2DP–F7441–10	.APOYAPIE POSTERIOR 2	1					

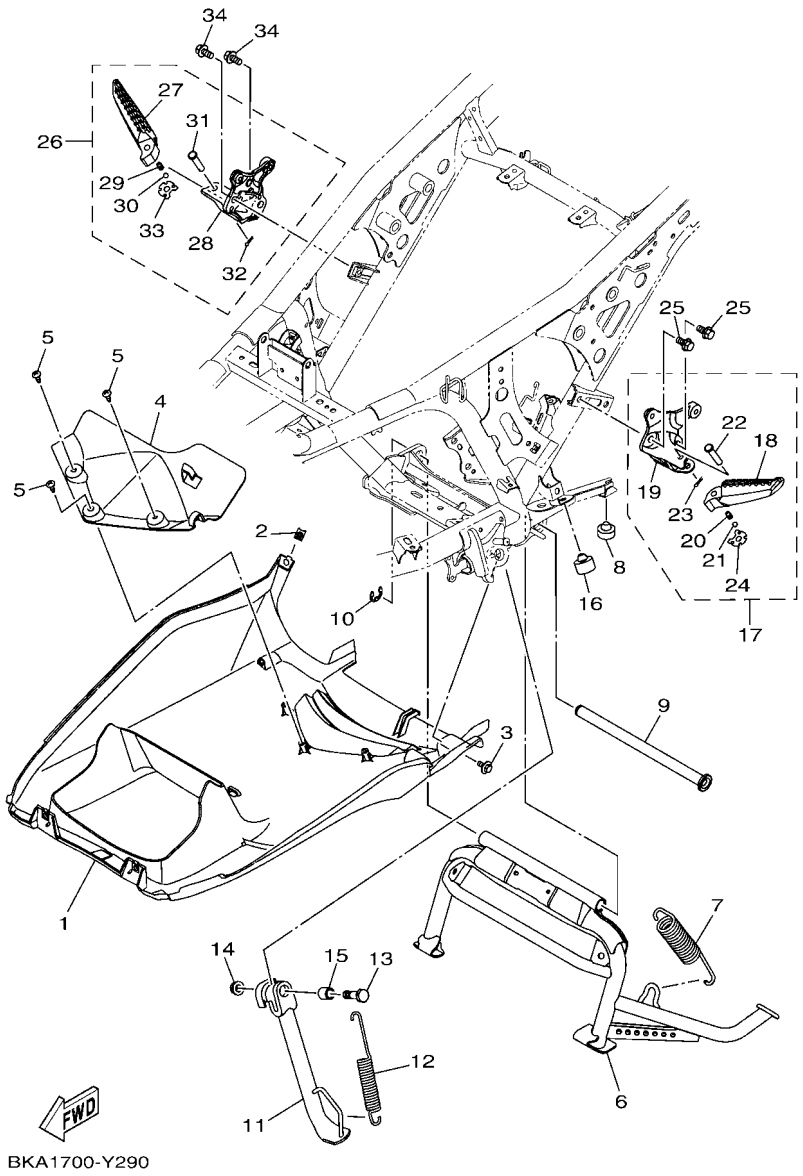

FIG. 29 SOPORTE & APOYAPIE

REF. Nº	CODIGO Nº	DESCRIPCION	BSS8					OBSERVACIONES
28	B74–F742L–00	.MENSULA 5	1					
29	90501–12743	.RESORTE DE COMPRESION	1					
30	93501–04830	.BOLA	1					
31	91702–08038	.PASADOR DE ADRAZADERA	1					
32	91402–25015	.CHAVETA	1					
33	B74–F7437–00	.ARANDELA ESPECIAL	1					
34	95812–08016	TORNILLO DE REBORDE	2					

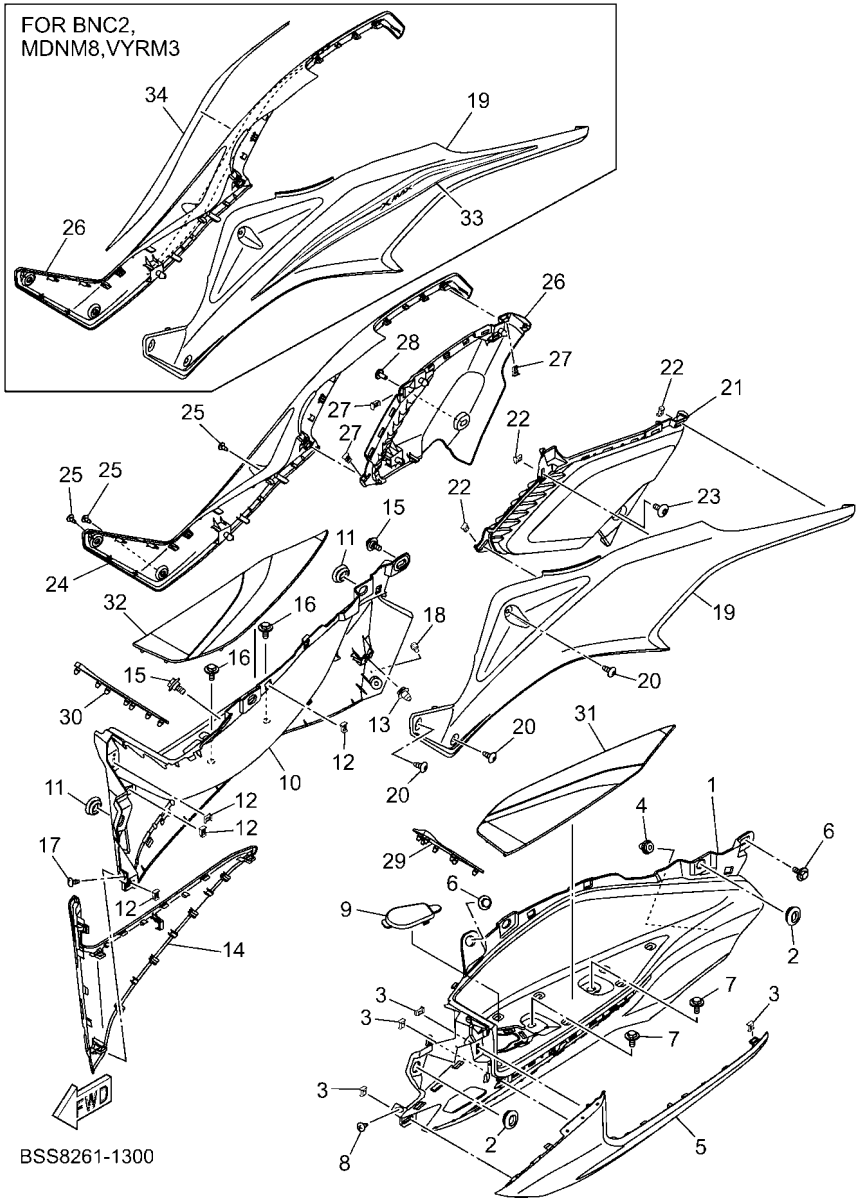

FIG. 30 SOPORTE & APOYAPIE 2

REF. Nº	CODIGO Nº	DESCRIPCION	BSS8					OBSERVACIONES
1	BKA–F7481–00	TABLERO DE APOYAPIE	1					
2	90480–01559	TAPON	2					
3	90464–04004	BRIDA	4					
4	90269–09005	REMACHE	1					
5	BKA–F171L–00–P7	MUELLE , CUBIERTA LATERAL 1	1					UR PARA SM12
	BKA–F171L–00–P8	MUELLE , CUBIERTA LATERAL 1	1					UR PARA BNC2
	BKA–F171L–00–P0	MUELLE , CUBIERTA LATERAL 1	1					UR PARA MDNM8
	BKA–F171L–00–P9	MUELLE , CUBIERTA LATERAL 1	1					UR PARA VYRM3
	BKA–F171L–00–P5	MUELLE , CUBIERTA LATERAL 1	1					UR PARA MDRNP1
6	90109–068B5	PERNO	2					
7	90119–06235	TORNILLO CON ARANDELA	2					
8	97702–50012	TORNILLO ROSCA HEMBRA	1					
9	2DP–F172W–01	CUBIERTA	1					
10	BKA–F7488–00	TABLERO DE APOYAPIE 2	1					
11	90480–01559	TAPON	2					
12	90464–04004	BRIDA	4					
13	90269–09005	REMACHE	1					
14	BKA–F171M–00–P7	MUELLE, CUBIERTA LATERAL 2	1					UR PARA SM12
	BKA–F171M–00–P8	MUELLE, CUBIERTA LATERAL 2	1					UR PARA BNC2
	BKA–F171M–00–P0	MUELLE, CUBIERTA LATERAL 2	1					UR PARA MDNM8
	BKA–F171M–00–P9	MUELLE, CUBIERTA LATERAL 2	1					UR PARA VYRM3
	BKA–F171M–00–P5	MUELLE, CUBIERTA LATERAL 2	1					UR PARA MDRNP1
15	90109–068B5	PERNO	2					
16	90119–06235	TORNILLO CON ARANDELA	2					
17	97702–50012	TORNILLO ROSCA HEMBRA	1					
18	90160–05808	TORNILLO REDONDO ROSCA HEMBRA	1					
19	BKA–F1711–00–P4	CUBIERTA LATERAL 1	1					MDNM9 PARA SM12,BNC2

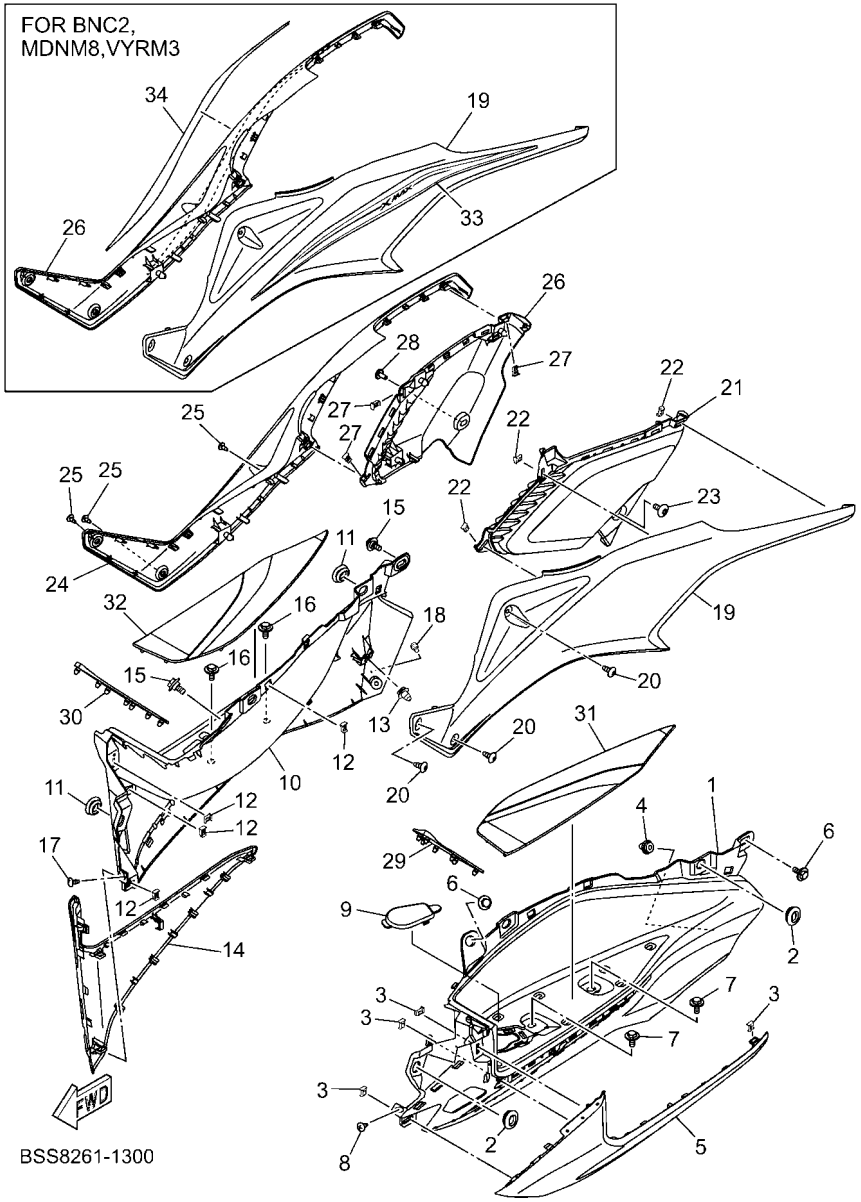

FIG. 30 SOPORTE & APOYAPIE 2

REF. Nº	CODIGO Nº	DESCRIPCION	BSS8					OBSERVACIONES
19	BKA–F1711–00–P0	CUBIERTA LATERAL 1	1					SM12 PARA MDNM8,VYRM3,MDRNP1
20	90160–05808	TORNILLO REDONDO ROSCA HEMBRA	3					
21	BKA–F171E–00	CUBIERTA LATERAL 5	1					
22	90464–04004	BRIDA	3					
23	90111–06839	TORNILLO	1					
24	BKA–F1721–00–P4	CUBIERTA LATERAL 2	1					MDNM9 PARA SM12,BNC2
	BKA–F1721–00–P0	CUBIERTA LATERAL 2	1					SM12 PARA MDNM8,VYRM3,MDRNP1
25	90160–05808	TORNILLO REDONDO ROSCA HEMBRA	3					
26	BKA–F171X–00	CUBIERTA LATERAL 6	1					
27	90464–04004	BRIDA	3					
28	90111–06839	TORNILLO	1					
29	B74–F7483–00	TAPETE 1	1					
30	B74–F7484–00	TAPETE 2	1					
31	B74–F7493–00	TAPETE 3	1					
32	B74–F7494–00	TAPETE 4	1					
33	BSS–F173E–00	GRAFICO, 1	1					UR PARA BNC2
	BSS–F173E–10	GRAFICO, 1	1					UR PARA MDNM8
	BSS–F173E–20	GRAFICO, 1	1					UR PARA VYRM3
34	BSS–F173F–00	GRAFICO 2	1					UR PARA BNC2
	BSS–F173F–10	GRAFICO 2	1					UR PARA MDNM8
	BSS–F173F–20	GRAFICO 2	1					UR PARA VYRM3

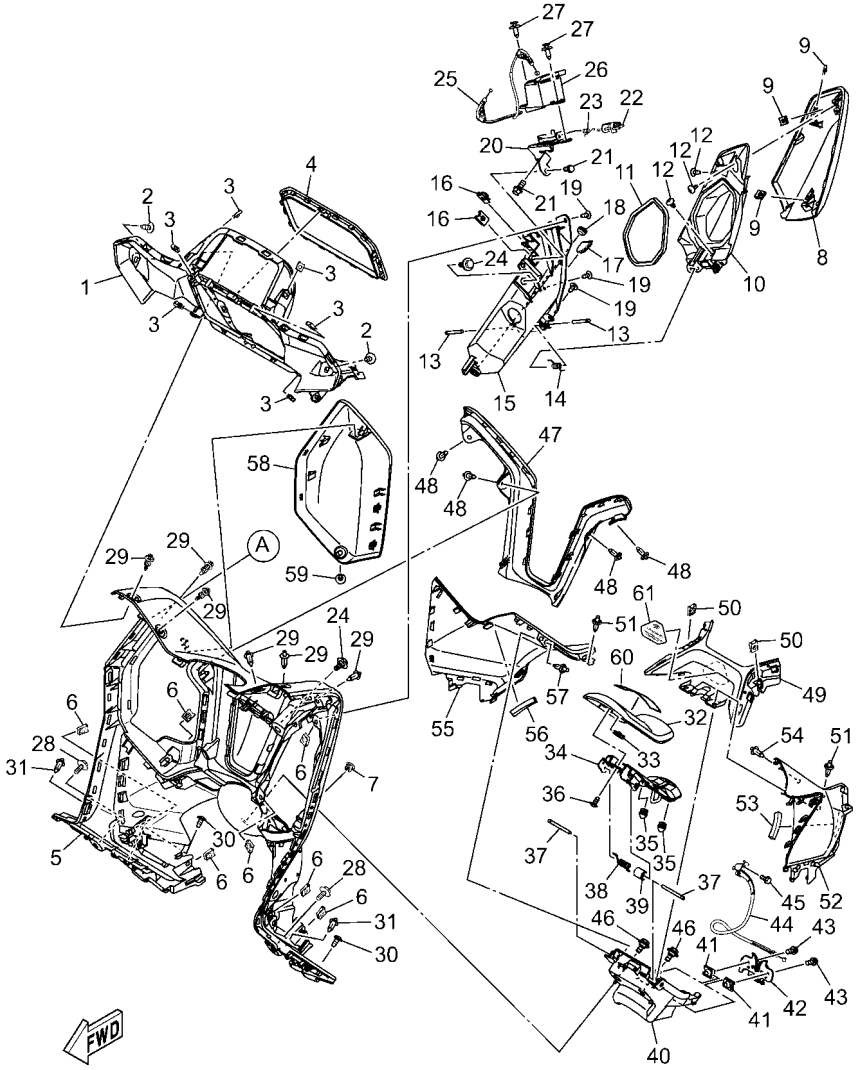

BSS2411-0310

FIG. 31 PATA PROTEGIDA

REF. Nº	CODIGO Nº	DESCRIPCION	BSS8					OBSERVACIONES
1	BSS–F836K–00	PANEL 1	1					
2	90160–05808	TORNILLO REDONDO ROSCA HEMBRA	2					
3	90183–05807	TUERCA DE RESORTE	6					
4	BSS–F8346–00–P0	MOLDURA 2	1					MBL2
5	BSS–F8311–00	ESCUDO DE PIERNA 1	1					
6	90183–05807	TUERCA DE RESORTE	7					
7	90269–08803	REMACHE	1					
8	BKA–F836L–00	PANEL 2	1					
9	90183–05807	TUERCA DE RESORTE	3					
10	BKA–F839L–00	TAPA 2	1					
11	90520–06808	EQUILIBRIO, CUBIERTA	1					
12	97707–50012	TORNILLO	3					
13	B74–F818A–00	PASADOR	2					
14	90508–13800	RESORTE DE TORSION	1					
15	B74–F838L–01	CAJA 2	1					
16	90183–06818	TUERCA DE RESORTE	2					
17	B74–F8349–00	TAPA	1					
18	4US–F6199–00	TAPON	1					
19	97707–50012	TORNILLO	3					
20	BKA–F8357–00	SOPORTE 2	1					
21	95E32–06012	CERROJO, REBORDE HUECO PROFUND	2					
22	BKA–F131C–00	BARRA DE BLOQUEO	1					
23	BKA–F7456–00	RESORTE DE RETORNO	1					
24	90109–068B5	PERNO	2					
25	BKA–F835X–00	CABLE	1					
26	BKA–F8365–00	CUBIERTA	1					
27	90269–06812	REMACHE	2					

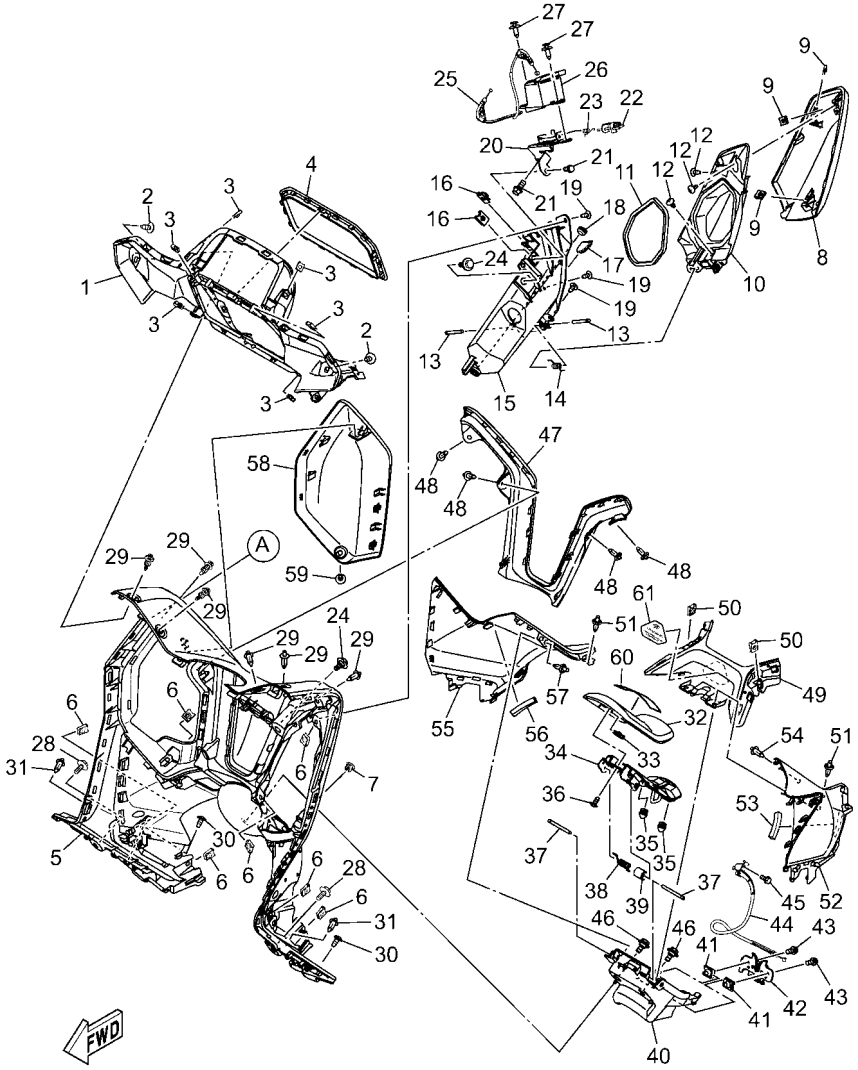

BSS2411-0310

FIG. 31 PATA PROTEGIDA

REF. Nº	CODIGO Nº	DESCRIPCION	BSS8					OBSERVACIONES
28	90119–06235	TORNILLO CON ARANDELA	2					
29	90269–06813	REMACHE	6					
30	97702–50016	TORNILLO ROSCA HEMBRA	2					
31	90269–06813	REMACHE	2					
32	BKA–F74A8–00	TAPA DE COMBUSTIBLE	1					
33	90183–05807	TUERCA DE RESORTE	1					
34	B74–F839W–01	TAPA 4	1					
35	90338–07018	TAPON	2					
36	97702–50012	TORNILLO ROSCA HEMBRA	1					
37	B74–F818A–00	PASADOR	2					
38	90508–14803	RESORTE DE TORSION	1					
39	B74–F834F–00	AMORTIGUADOR	1					
40	BKA–F838W–00	CAJA 4	1					
41	90183–06818	TUERCA DE RESORTE	2					
42	1DY–F4780–00	CERRADURA SILLIN COMPLETO	1					
43	95E32–06012	CERROJO, REBORDE HUECO PROFUND	2					
44	B74–F4494–00	ALAMBLE-JALADOR	1					
45	97527–05512	PERNO CON ARANDELA	1					
46	90109–068B5	PERNO	2					
47	BKA–F8312–00–P2	ESCUDO DE PIERNA 2	1					MDNM9
48	90269–06813	REMACHE	4					
49	BKA–F842M–00–P4	CUBIERTA 1	1					MDNM9 PARA SM12,BNC2
	BKA–F842M–00–P0	CUBIERTA 1	1					SM12 PARA MDNM8,VYRM3,MDNM8
50	90183–05807	TUERCA DE RESORTE	2					
51	90269–06813	REMACHE	2					
52	BKA–F837L–00	PANEL DE CONSOLA	1					
53	90520–08822	EQUILIBRIO, CUBIERTA	1					

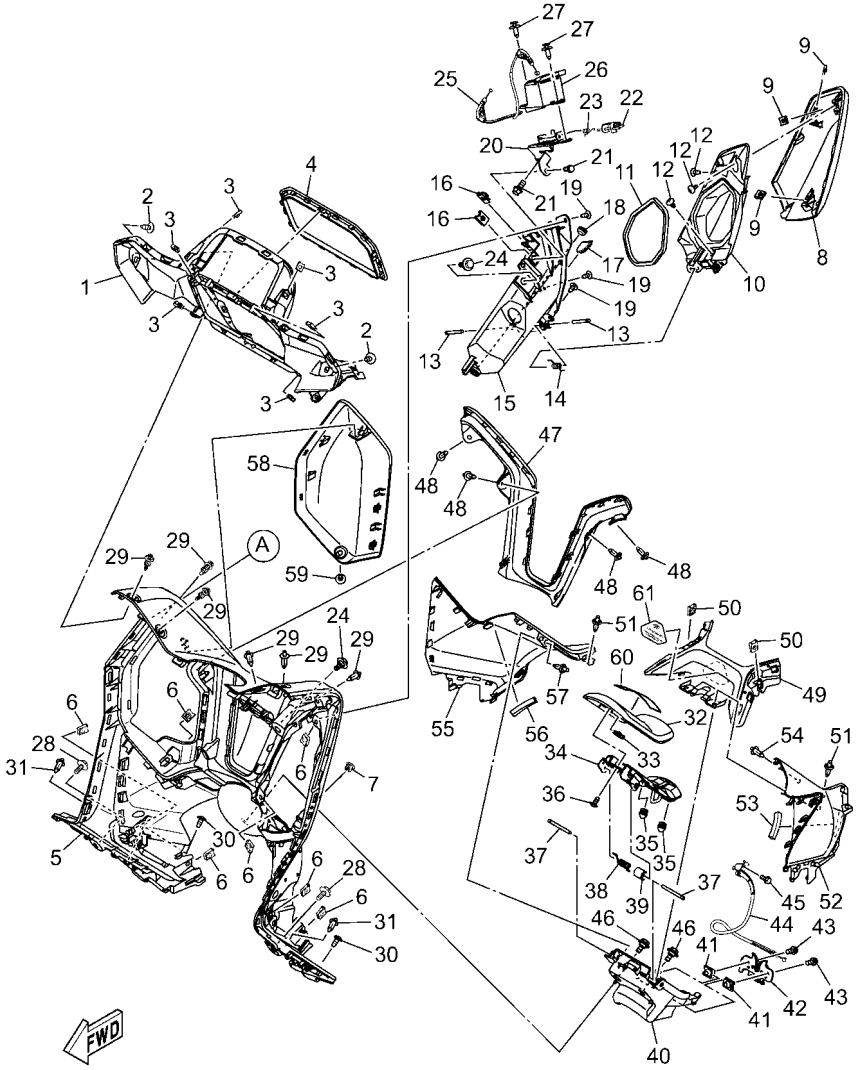

FIG. 31 PATA PROTEGIDA

REF. Nº	CODIGO Nº	DESCRIPCION	BSS8					OBSERVACIONES
54	90269–06813	REMACHE	1					
55	BKA–F837M–00	PANEL, DE CONSOLA 2	1					
56	90520–08822	EQUILIBRIO, CUBIERTA	1					
57	90269–06813	REMACHE	1					
58	BSS–F836M–00	PANEL 3	1					
59	90160–05808	TORNILLO REDONDO ROSCA HEMBRA	1					
60	BSS–F1568–10	ETIQUETA DE PRECAUCION	1					
61	BKA–F8368–00	EMBLEMA	1					

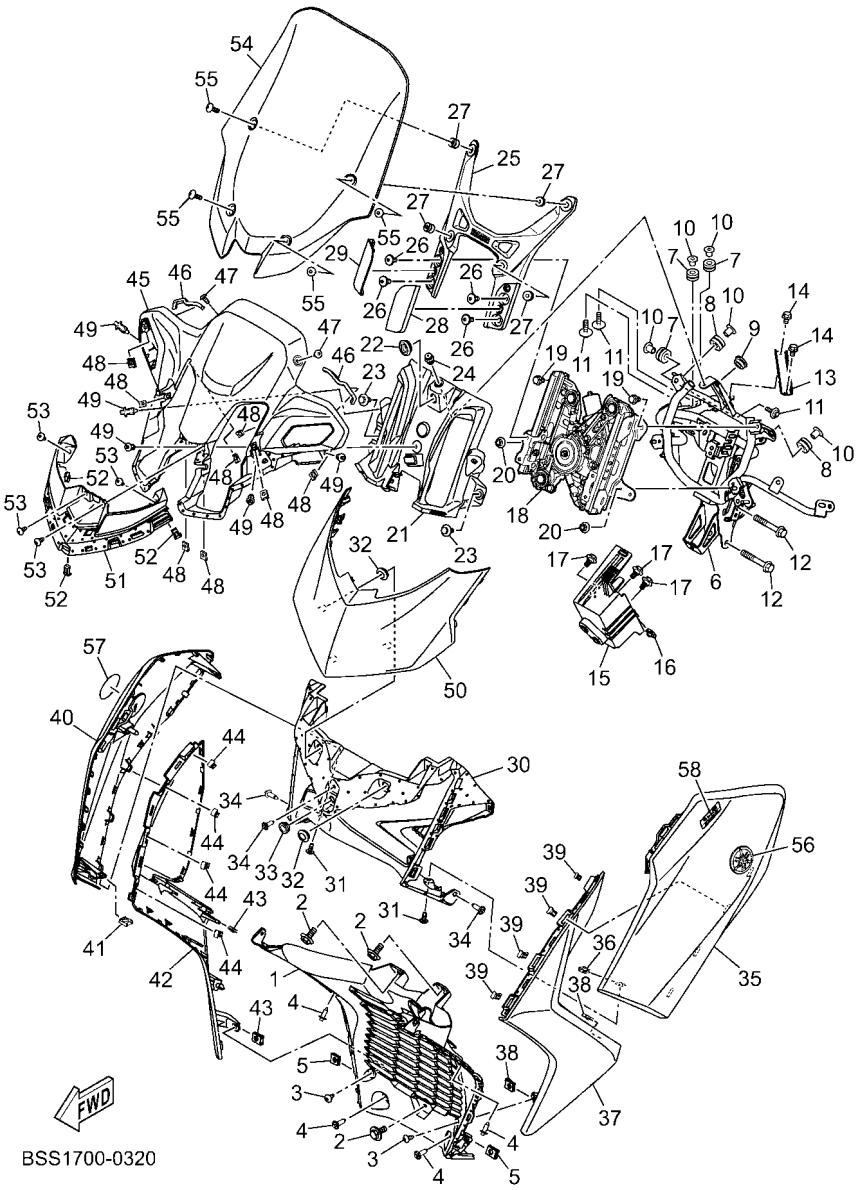

FIG. 32 PARABRISAS

REF. Nº	CODIGO Nº	DESCRIPCION	BSS8					OBSERVACIONES
1	BKA–F837N–00	REJILLA, ADMISION DE AIRE 1	1					
2	90119–06051	TORNILLO CON ARANDELA	3					
3	90160–05808	TORNILLO REDONDO ROSCA HEMBRA	2					
4	90269–06813	REMACHE	4					
5	90183–05807	TUERCA DE RESORTE	2					
6	BSS–F8321–00	SOPORTE	1					
7	90480–14836	TAPON	3					
8	90480–14229	TAPON	2					
9	90480–13567	TAPON	1					
10	90387–068N8	ESPACIADOR	5					
11	90119–06268	TORNILLO CON ARANDELA	3					
12	95812–08055	TORNILLO DE REBORDE	2					
13	BKA–F8427–00	REFUERZO 1	1					
14	95812–06010	TORNILLO DE REBORDE	2					
15	BSS–H212B–00	CAJA DE BATERIA	1					
16	90183–05014	TUERCA DE RESORTE	1					
17	90109–068B5	PERNO	3					
18	BSS–83306–00	UNIDAD DE PASEO	1					
19	95D37–06012	CERROJO, REBORDE HUECO PROFUND	2					
20	90179–06841	TUERCA	2					
21	BSS–F8365–00	CUBIERTA	1					
22	90480–01559	TAPON	1					
23	90109–068B5	PERNO	2					
24	90269–06812	REMACHE	1					
25	BSS–F833C–00	CONEXION 1	1					
26	90111–06839	TORNILLO	4					
27	90179–05003	TUERCA	4					

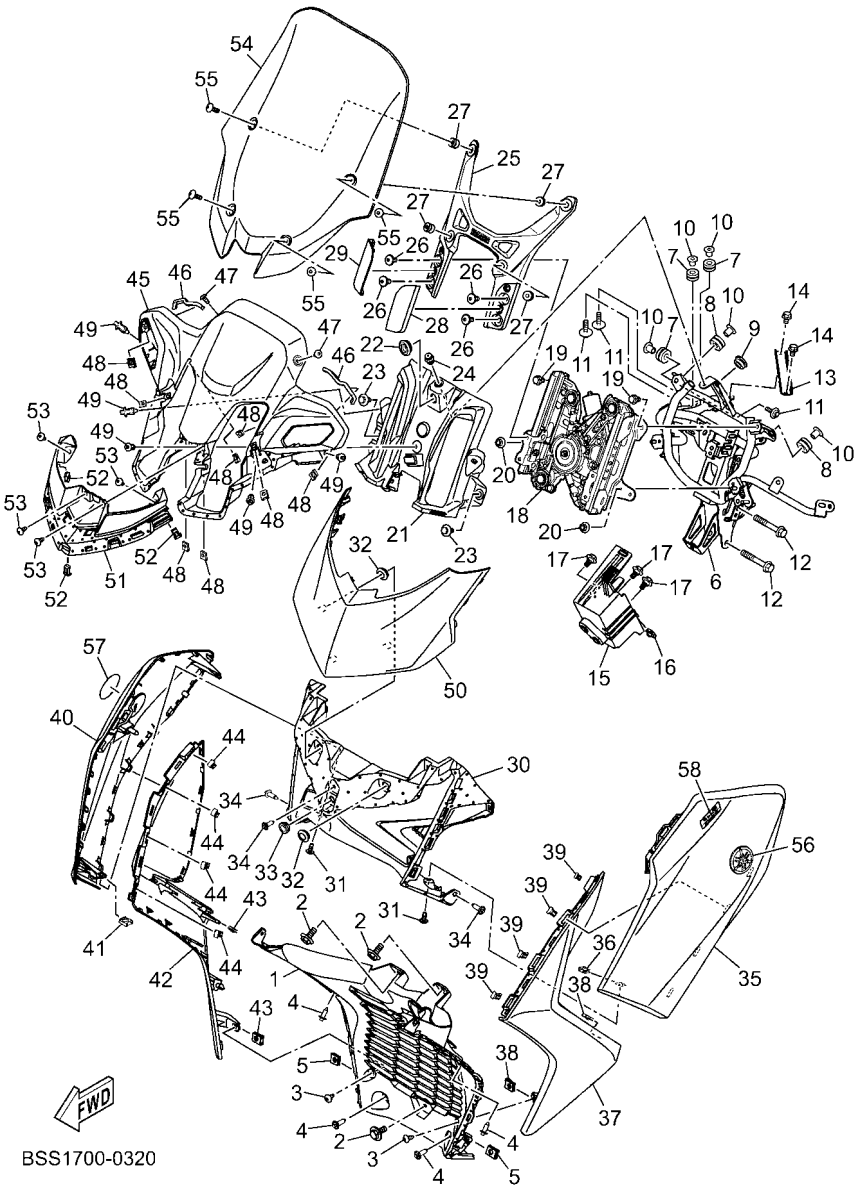

FIG. 32 PARABRISAS

REF. Nº	CODIGO Nº	DESCRIPCION	BSS8					OBSERVACIONES
28	BSS–F8219–00	CUBIERTA 1	1					
29	BSS–F8229–00	CUBIERTA 2	1					
30	BKA–F286F–00	DECKEL, FRONT 2	1					
31	90160–05808	TORNILLO REDONDO ROSCA HEMBRA	2					
32	90480–01559	TAPON	2					
33	90480–13398	TAPON	1					
34	90269–06813	REMACHE	3					
35	BKA–F8351–00–P7	CUERPO DE COBERTURA	1					UR PARA SM12
	BKA–F8351–00–P8	CUERPO DE COBERTURA	1					UR PARA BNC2
	BKA–F8351–00–P0	CUERPO DE COBERTURA	1					UR PARA MDNM8
	BKA–F8351–00–P9	CUERPO DE COBERTURA	1					UR PARA VYRM3
	BKA–F8351–00–P5	CUERPO DE COBERTURA	1					UR PARA MDRNP1
36	90183–05807	TUERCA DE RESORTE	1					
37	BKA–F835J–00–P1	CARROCERIA, DELANT. INF. 1	1					MBL2 PARA SM12,BNC2
	BKA–F835J–00–P0	CARROCERIA, DELANT. INF. 1	1					SM12 PARA MDNM8,VYRM3,MDRNP1
38	90183–05807	TUERCA DE RESORTE	2					
39	90464–04004	BRIDA	4					
40	BKA–F8377–00–P7	CUERPO, DE COBERTURE 2	1					UR PARA SM12
	BKA–F8377–00–P8	CUERPO, DE COBERTURE 2	1					UR PARA BNC2
	BKA–F8377–00–P0	CUERPO, DE COBERTURE 2	1					UR PARA MDNM8
	BKA–F8377–00–P9	CUERPO, DE COBERTURE 2	1					UR PARA VYRM3
	BKA–F8377–00–P5	CUERPO, DE COBERTURE 2	1					UR PARA MDRNP1
41	90183–05807	TUERCA DE RESORTE	1					
42	BKA–F835K–00–P1	CARROCERIA, DELANT. INF.	1					MBL2 PARA SM12,BNC2
	BKA–F835K–00–P0	CARROCERIA, DELANT. INF.	1					SM12 PARA MDNM8,VYRM3,MDRNP1
43	90183–05807	TUERCA DE RESORTE	2					
44	90464–04004	BRIDA	4					

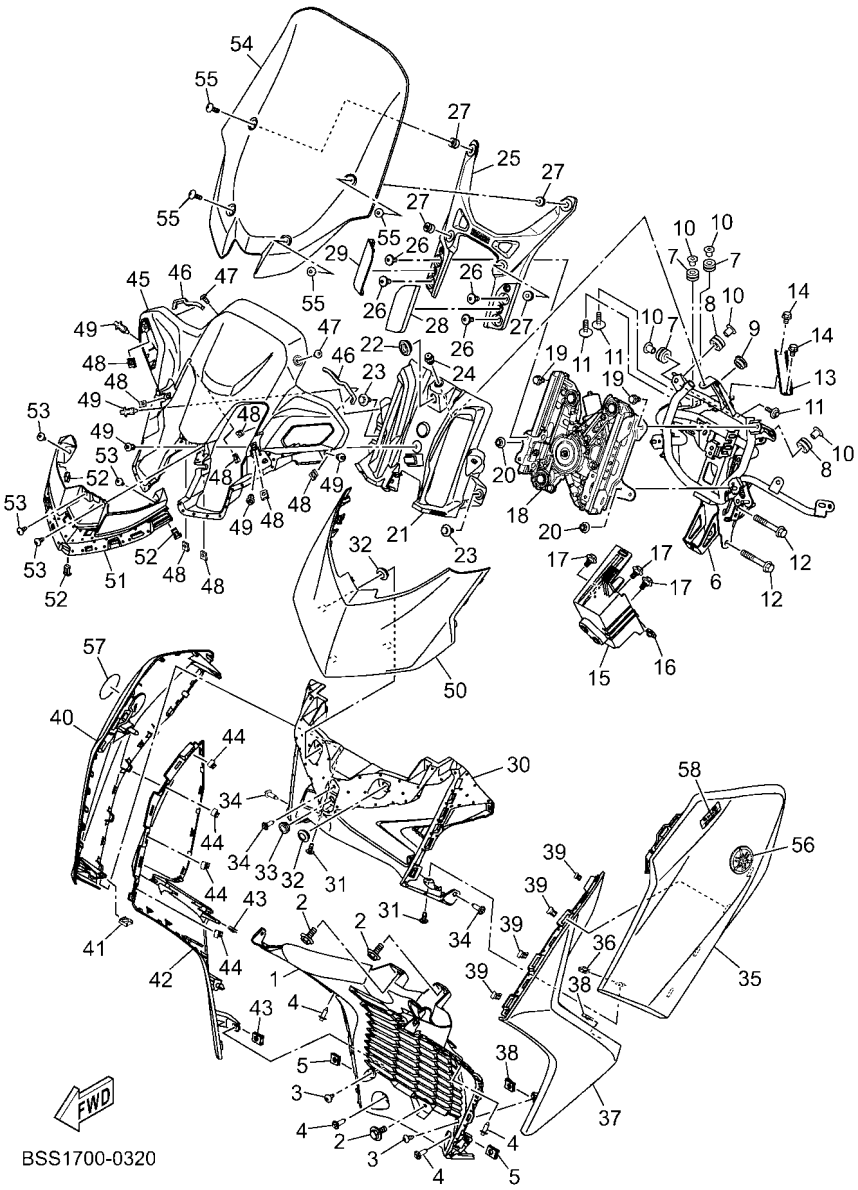

FIG. 32 PARABRISAS

REF. Nº	CODIGO Nº	DESCRIPCION	BSS8					OBSERVACIONES
45	BSS–F83D3–00	CUBIERTA 1	1					
46	90520–06827	EQUILIBRIO, CUBIERTA	2					
47	90160–05808	TORNILLO REDONDO ROSCA HEMBRA	2					
48	90183–05807	TUERCA DE RESORTE	8					
49	90269–06813	REMACHE	5					
50	BSS–F2865–00–P0	CUBIERTA, FRENTE	1					MDNM9 PARA SM12,BNC2
	BSS–F2865–00–P1	CUBIERTA, FRENTE	1					SM12 PARA MDNM8,VYRM3,MDRNP1
51	BSS–F838E–00	CUBIERTA FARO DELANTERO	1					
52	90464–04004	BRIDA	3					
53	90160–05808	TORNILLO REDONDO ROSCA HEMBRA	4					
54	BSS–F837U–00	PARABRISAS	1					
55	90111–05825	TORNILLO	4					
56	B74–F414B–10	EMBLEMA	1					
57	B74–F414B–10	EMBLEMA	1					
58	2PH–F1737–00	EMBLEMA	1					

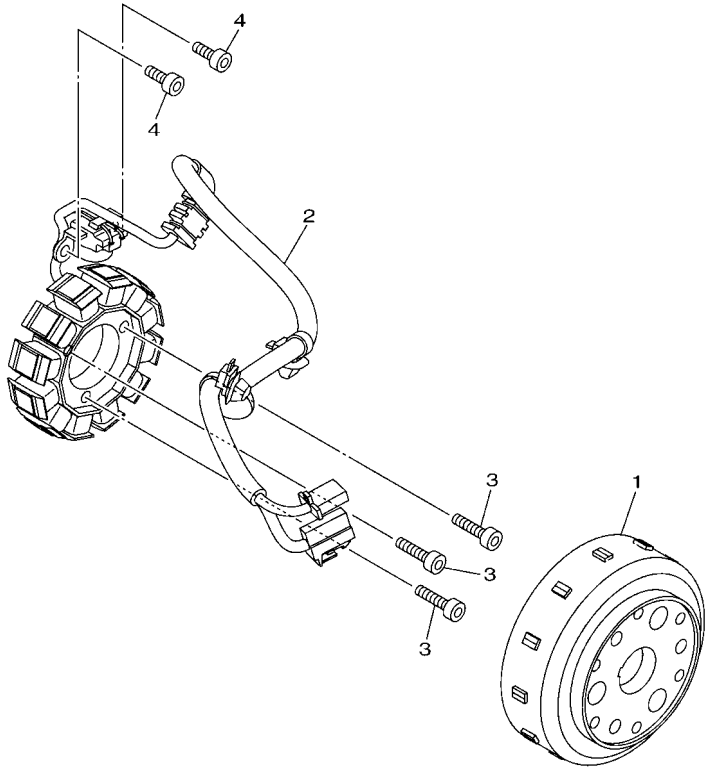

B741300-S330

FIG. 33 GENERADOR

REF. Nº	CODIGO Nº	DESCRIPCION	BSS8					OBSERVACIONES
1	B74–H1450–00	ROTOR COMPLETO	1					
2	B74–H1410–01	ESTATOR COMPLETO	1					
3	90110–06178	TORNILLO ALLEN	3					
4	90110–06161	TORNILLO ALLEN	2					

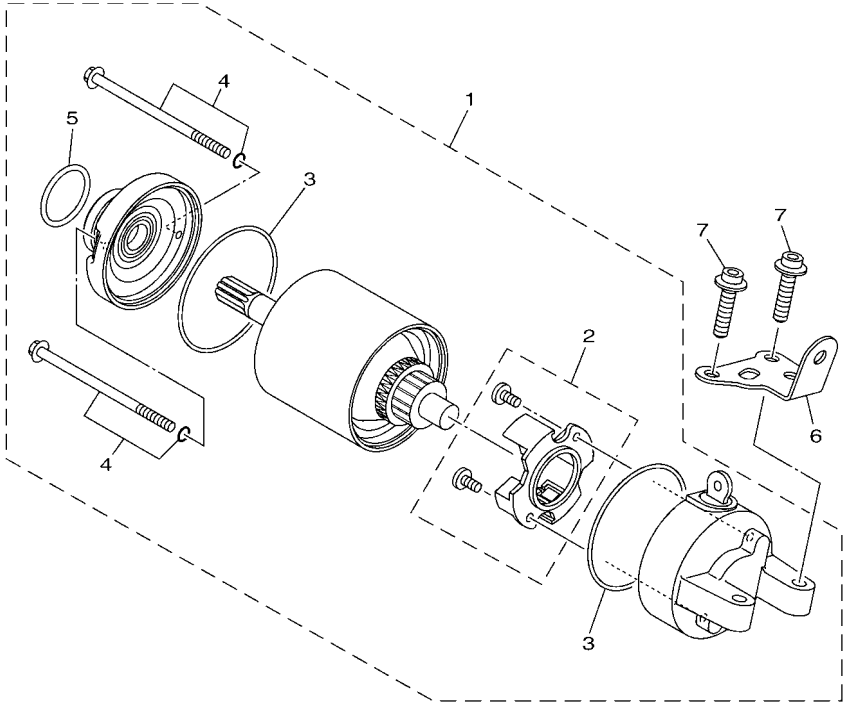

B741300-S340

FIG. 34 MOTOR DE ARRANQUE

REF. Nº	CODIGO Nº	DESCRIPCION	BSS8					OBSERVACIONES
1	B74–H1890–03	MOTOR DE ARRANQUE COMPLETO	1					
2	B74–H1801–01	.JUEGO DE ESCOBILLA	1					
3	1WD–H1861–00	.EMPAQUETADURA	2					
4	1WD–H1828–00	.TORNILLO DE EMPUJE 2	2					
5	4FP–H182L–00	.ANILLO EN O	1					
6	B74–H1948–00	SOPORTE	1					
7	90110–06172	TORNILLO ALLEN	2					

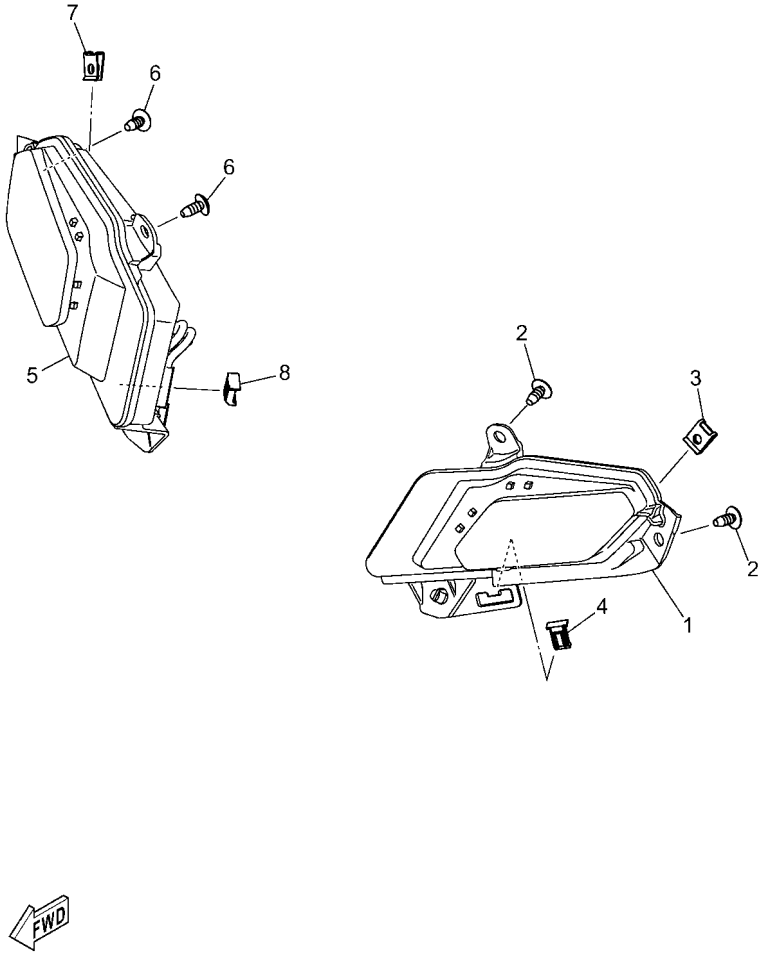

BSS1700-0350

FIG. 35 LUZ DE DESTELLADOR

REF. Nº	CODIGO Nº	DESCRIPCION	BSS8					OBSERVACIONES
1	BSS–H3310–00	DESTELLADOR DE LUZ DELANT.	1					
2	97702–50012	TORNILLO ROSCA HEMBRA	2					
3	90183–05807	TUERCA DE RESORTE	1					
4	90464–04004	BRIDA	1					
5	BSS–H3320–00	DESTELLADOR DE LUZ DELANT.	1					
6	97702–50012	TORNILLO ROSCA HEMBRA	2					
7	90183–05807	TUERCA DE RESORTE	1					
8	90464–04004	BRIDA	1					

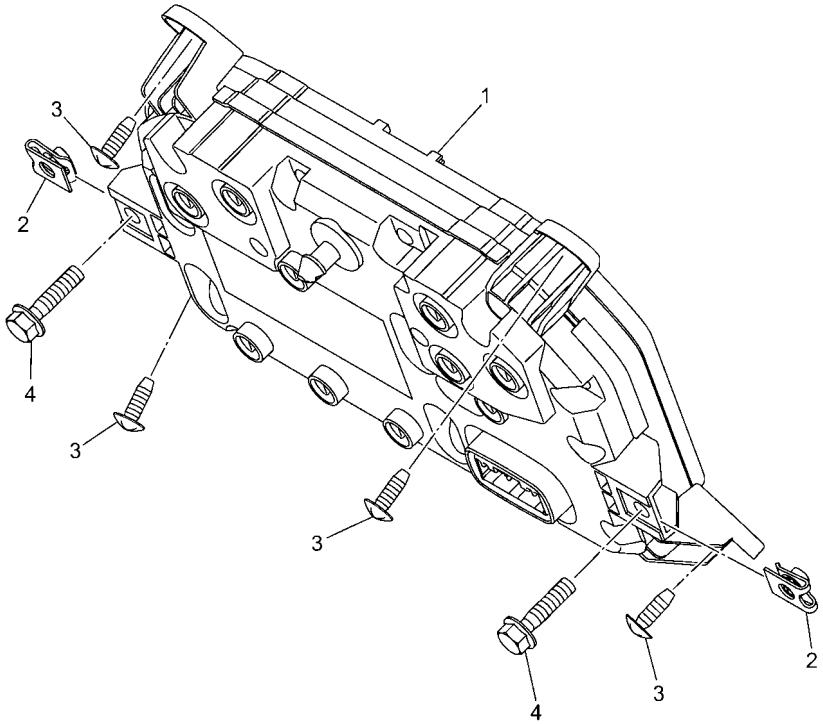

BSS1700-0360

FIG. 36 MEDIDOR

REF. Nº	CODIGO Nº	DESCRIPCION	BSS8					OBSERVACIONES
1	BSS–H3220–00	MEDIDOR CONECTADO COMP	1					
2	90183–06818	TUERCA DE RESORTE	2					
3	97702–50012	TORNILLO ROSCA HEMBRA	4					
4	95D32–06025	CERROJO, REBORDE HUECO PROFUND	2					

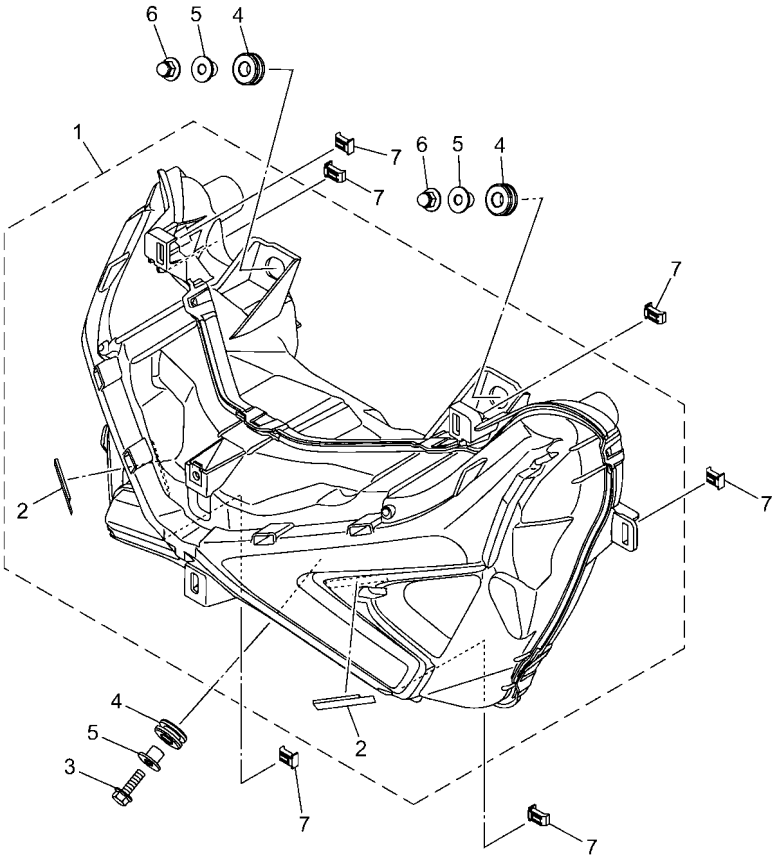

BKAG431-Z370

FIG. 37 FARO DELANTERO

REF. Nº	CODIGO Nº	DESCRIPCION	BSS8					OBSERVACIONES
1	BKA–H4300–00	FARO DELANTERO COMPLETO	1					
2	B5V–F8344–00	.CINTA	2					
3	95D32–06020	CERROJO, REBORDE HUECO PROFUND	1					
4	90480–10289	TAPON	3					
5	90387–068S0	ESPACIADOR	3					
6	90179–06841	TUERCA	2					
7	90464–04004	BRIDA	6					

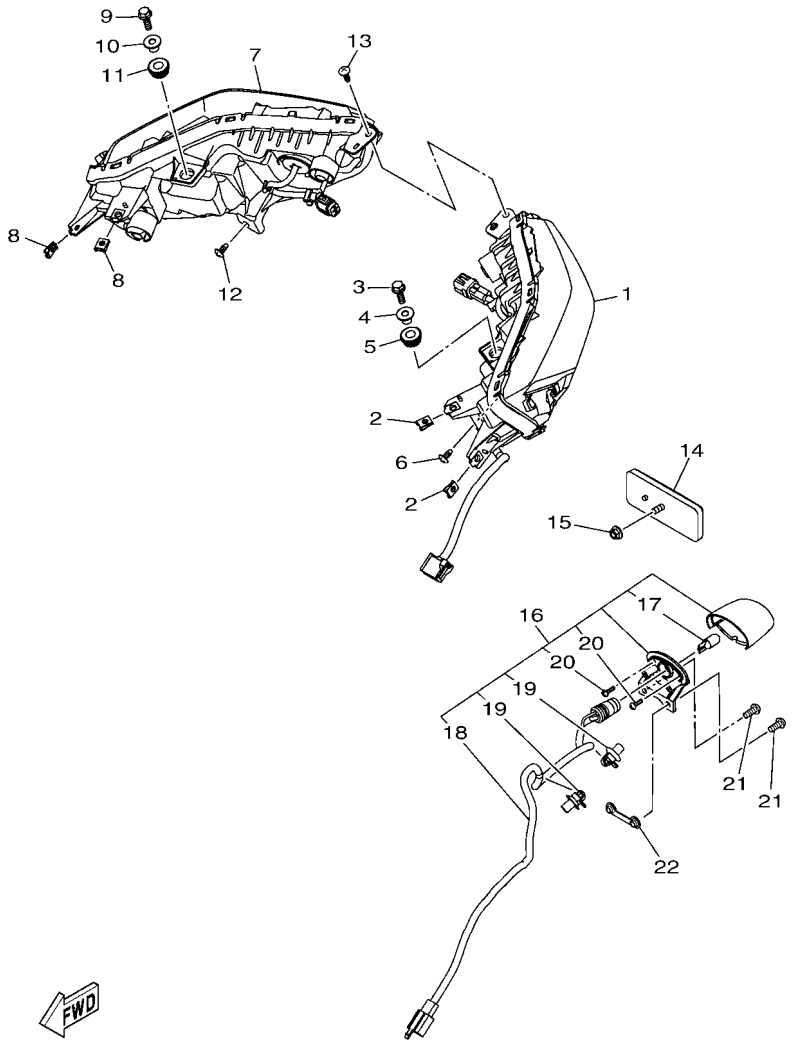

FIG. 38 LUZ DE COLA

REF. Nº	CODIGO Nº	DESCRIPCION	BSS8					OBSERVACIONES
1	BKA–H4710–00	UNIDAD FARO TRASERO COMPL.	1					
2	90183–05807	TUERCA DE RESORTE	2					
3	95D32–06020	CERROJO, REBORDE HUECO PROFUND	1					
4	90387–068G3	ESPACIADOR	1					
5	90480–14823	TAPON	1					
6	97702–50012	TORNILLO ROSCA HEMBRA	1					
7	BKA–H4730–00	UNIDAD DE LUZ DE COLA COMPLETO	1					
8	90183–05807	TUERCA DE RESORTE	2					
9	95D32–06020	CERROJO, REBORDE HUECO PROFUND	1					
10	90387–068G3	ESPACIADOR	1					
11	90480–14823	TAPON	1					
12	97702–50012	TORNILLO ROSCA HEMBRA	1					
13	97707–50016	TORNILLO	1					
14	3C1–H5130–00	REFLECTOR TRASERO COMPLETO	1					
15	95707–05500	TUERCA DE BRIDA	1					
16	B74–H4740–10	LUZ DE LICENCIA COMPLETA	1					
17	1WD–H4744–00	.BOMBILLA (12V-5W)	1					
18	B74–H4547–00	.CABLE DE LUZ DE LICENCIA	1					
19	B74–H454J–00	.GRAMPA DE CORDON	2					
20	1WD–H4726–00	.TORNILLO	2					
21	92017–05012	PERNO	2					
22	B74–H4748–00	TUERCA ESPECIAL	1					

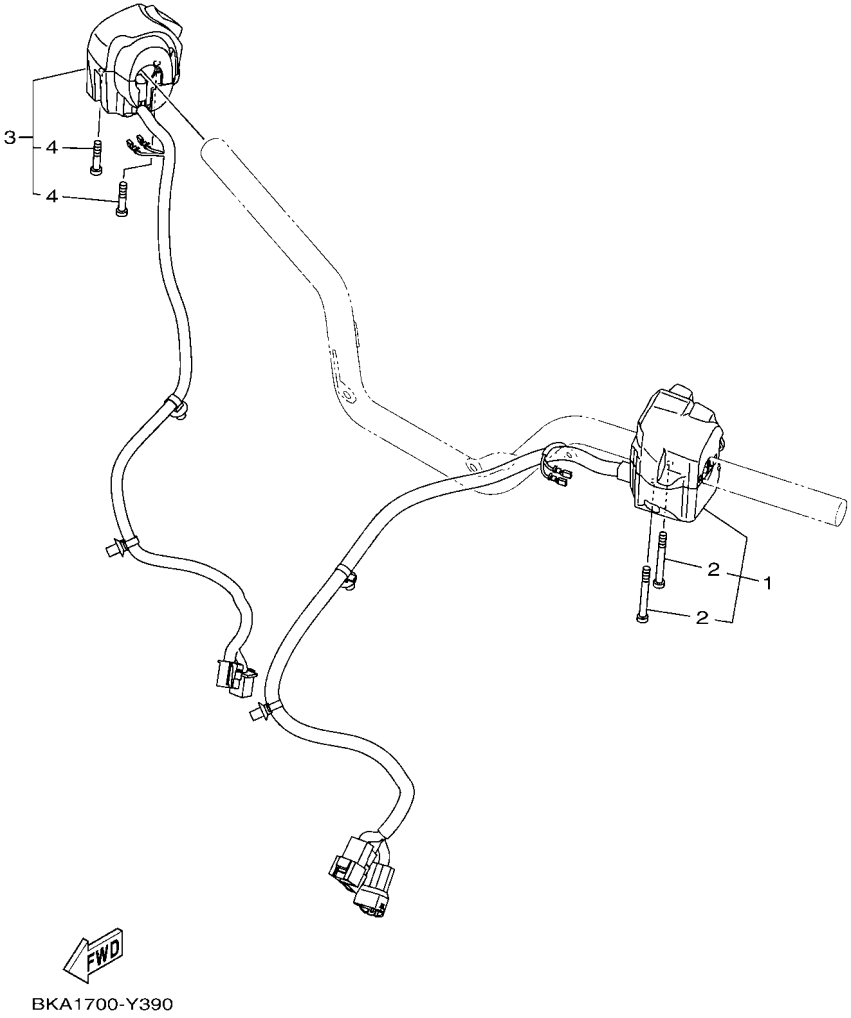

FIG. 39 INTERRUPTOR DE MANILLAR&PALANC

REF. Nº	CODIGO Nº	DESCRIPCION	BSS8					OBSERVACIONES
1	BKA–H3969–01	INTERRUPTOR DE MANIJA 5	1					
2	98907–04035	.TORNILLO DE LIGAR	2					
3	BKA–H3975–01	INTERRUPTOR DE MANIJA 2	1					
4	98507–05025	.TORNILLO DE CABEZA PLANA	2					

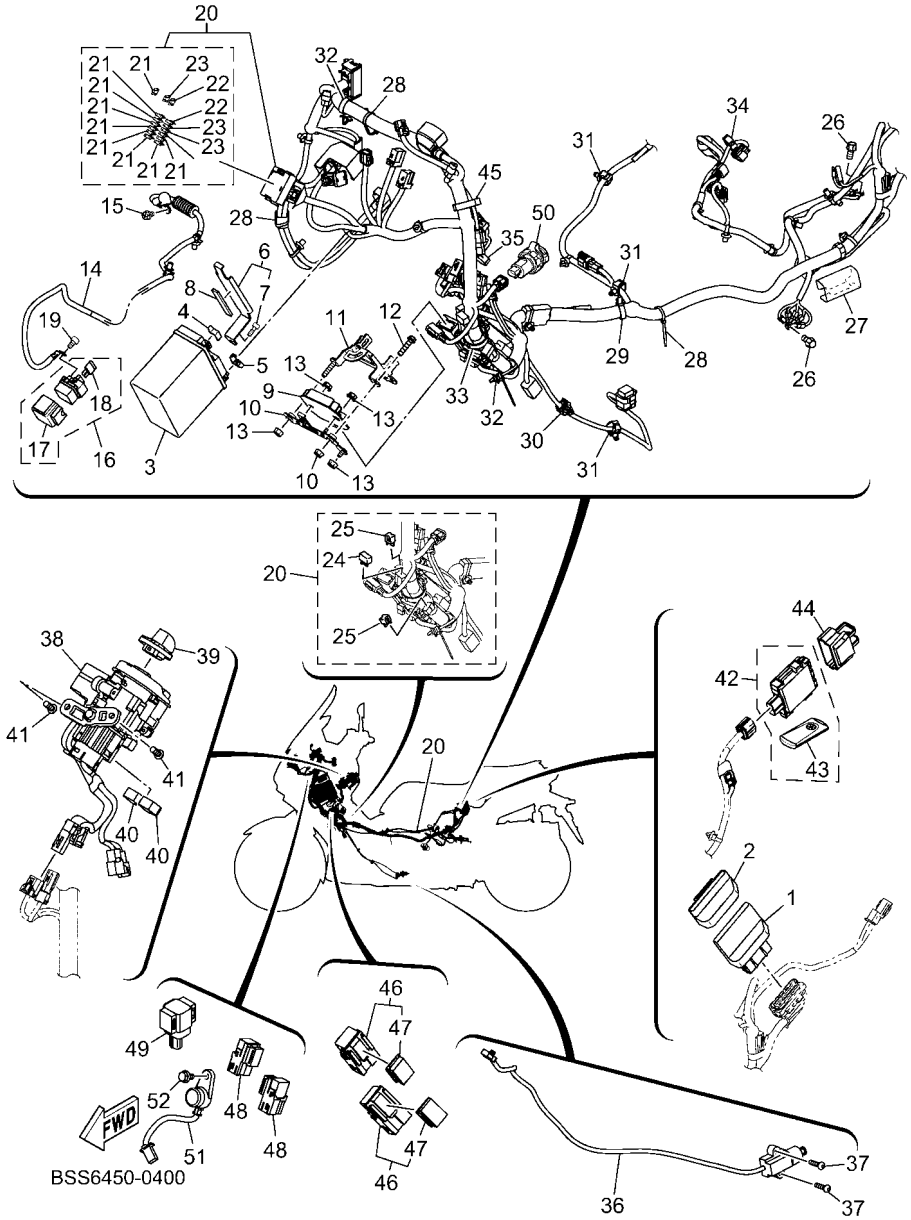

FIG. 40 EQUIPO ELECTRICO 1

REF. Nº	CODIGO Nº	DESCRIPCION	BSS8					OBSERVACIONES
1	BSS–H591A–20	UNIDAD CONTROL	1					
2	B5V–H5546–00	BANDA	1					
3	1WD–H2100–01	BATERIA COMPLETA (GS GTZ8V)	1					
4	BSS–H215B–00	TAPA	1					
5	BSS–H215B–00	TAPA	1					
6	BSS–F139C–00	CONJUNTO DE SOPORTE CAJA BATT.	1					
7	90110–05816	.TORNILLO ALLEN	1					
8	90520–04826	EQUILIBRIO, CUBIERTA	1					
9	2GS–H1960–10	RECTIFICADOR Y REGULADOR	1					
10	BSS–H4703–00	SOPORTE	1					
11	BSS–H1915–00	PLACA ACCESORIA DE REGULADOR	1					
12	95027–06025	PERNO, DE BRIDA	1					
13	95707–06500	TUERCA DE BRIDA	5					
14	BSS–H1815–00	CABLE, MOTOR DE ARRANQUE	1					
15	90149–05018	TORNILLO DE REGLAJE	1					
16	B74–H1940–00	CONJUNTO ARRANCADOR RELEVO	1					
17	1WD–H2155–00	.BANDA	1					
18	B74–H2151–A1	.FUSIBLE (20A)	2					
19	91312–05008	TORNILLO ALLEN	2					
20	BSS–H2590–30	CONJUNTO DE CABLES	1					
21	BKA–H2151–00	.FUSIBLE (7.5A)	9					
22	BKA–H2151–60	.FUSIBLE (30A)	2					
23	BKA–H2151–20	.FUSIBLE (20A)	3					
24	4WA–81980–00	.CONJUNTO DIODO	1					
25	3WP–81980–00	.CONJUNTO DIODO	2					
26	95E32–06012	CERROJO, REBORDE HUECO PROFUND	2					
27	2D1–82589–02	PROTECTOR DE ARNES DE CABLE	1					

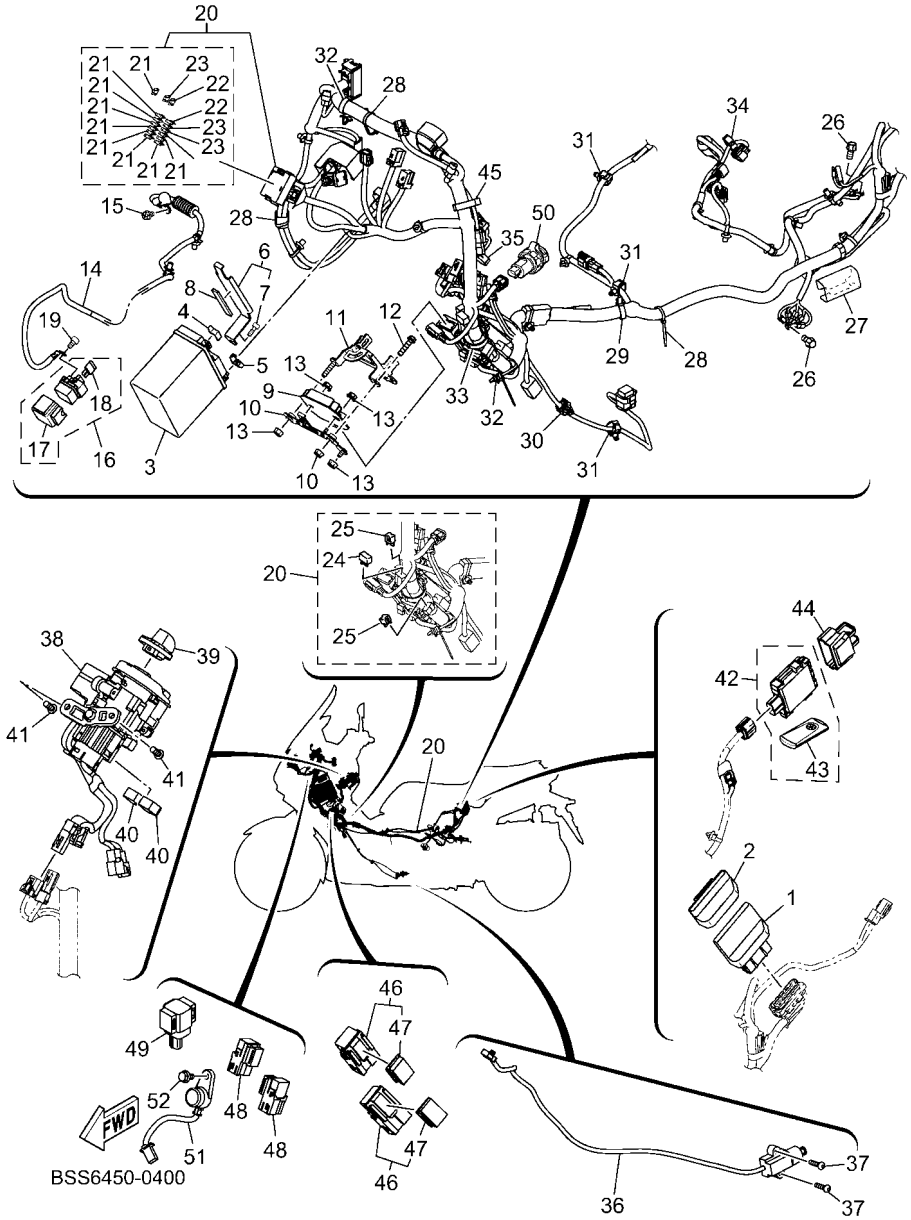

FIG. 40 EQUIPO ELECTRICO 1

REF. Nº	CODIGO Nº	DESCRIPCION	BSS8					OBSERVACIONES
28	90464–36800	BRIDA	3					
29	90464–24230	BRIDA	1					
30	90464–10008	BRIDA	1					
31	90464–12018	BRIDA	3					
32	90464–10112	BRIDA	2					(160X8.00)
33	90464–36802	BRIDA	1					
34	90464–16003	BRIDA	1					
35	90464–30001	BRIDA	1					
36	B74–H2566–01	INTERRUPTOR	1					
37	90111–05810	TORNILLO	2					
38	B74–H2501–14	LLAVE DE IGNICION COMPLT	1					
39	BSS–H276E–00	BOTON COMP	1					
40	90464–09806	BRIDA	2					
41	90109–068D5	PERNO	2					
42	BSS–H6260–40	UNIDAD DE CONTROL REMOTO COMPL	1					
43	B5X–H6261–44	.XMTR. COMP.	1					
44	B65–H5546–00	BANDA	1					
45	90464–30001	BRIDA	1					
46	1ST–81950–00	RELE COMPLETO (1ST-00)	2					
47	5JJ–81952–00	.SOSTEN DE RELE	1					
48	B9Y–H1950–00	RELE COMPLETO	2					
49	1PA–H2576–01	SENSOR ANGULO DE INCLINATION	1					
50	BLS–H21E0–00	USB CONJUNTO	1					
51	BSS–H3383–00	ZUMBADOR	1					
52	95D32–06012	CERROJO, REBORDE HUECO PROFUND	1					

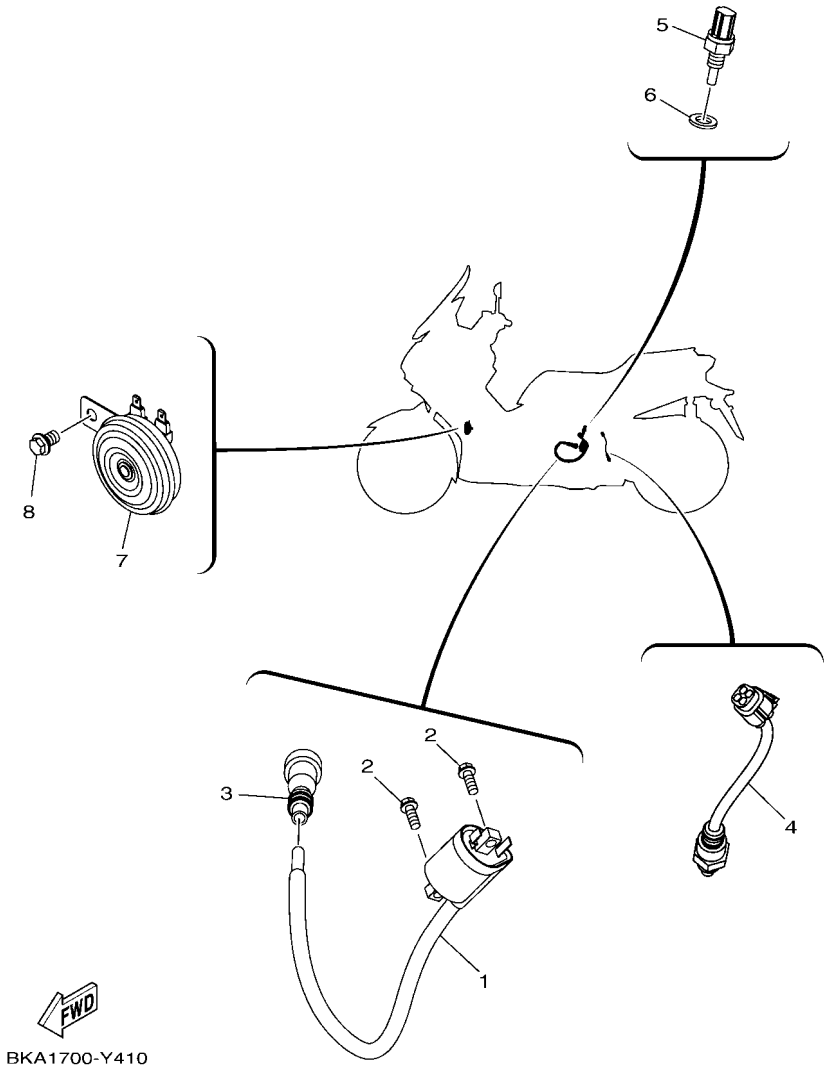

FIG. 41 EQUIPO ELECTRICO 2

REF. Nº	CODIGO Nº	DESCRIPCION	BSS8					OBSERVACIONES
1	B74–H2310–01	BOBINA DE ENCENDIDO COMPLETA	1					
2	95E32–06016	CERROJO, REBORDE HUECO PROFUND	2					
3	B74–H2370–00	TAPON DE BUJIA COMPLT	1					
4	BX9–H592A–00	SENSOR	1					
5	52B–H3591–00	UNIDAD TERMOSTATO	1					
6	90430–10806	JUNTA	1					
7	B6H–H3371–00	BOCINA	1					
8	95E32–08012	CERROJO, REBORDE HUECO PROFUND	1					

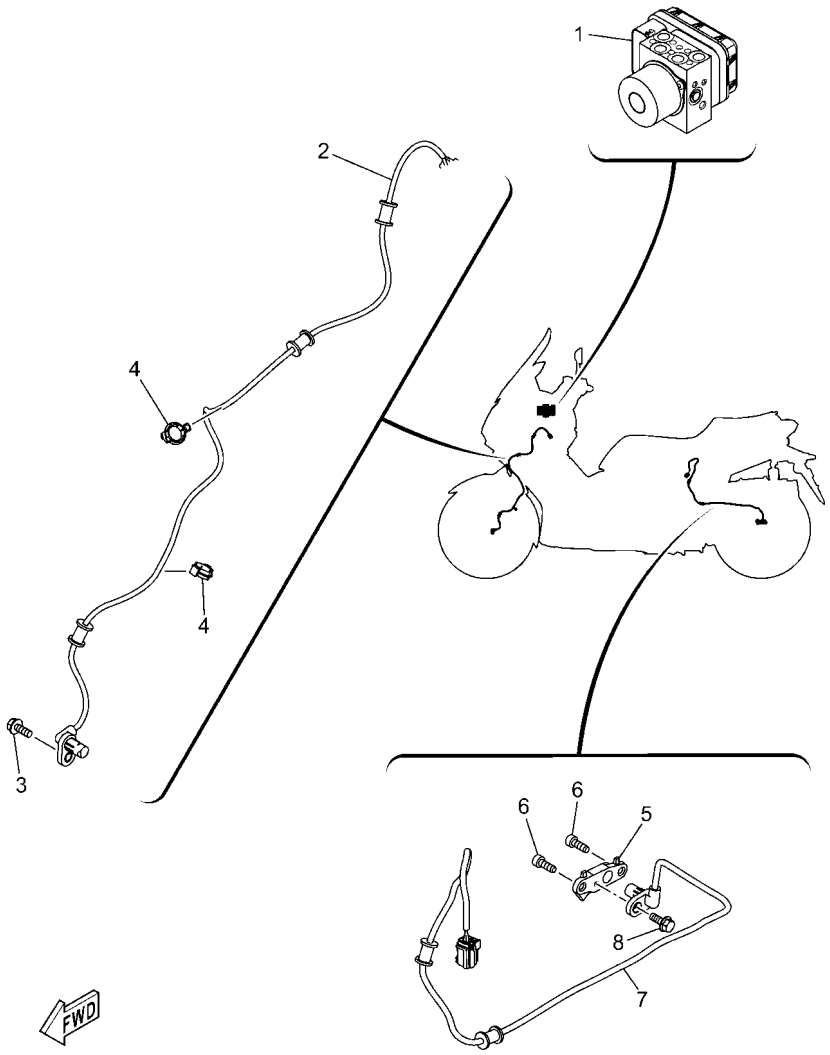

BSS1700-0420

FIG. 42 EQUIPO ELECTRICO 3

REF. Nº	CODIGO Nº	DESCRIPCION	BSS8					OBSERVACIONES
1	BSS–H5930–09	UNIDAD DE HIDRAULICA	1					
2	B74–H5970–01	CONJUNTO DE CABLES	1					
3	95D07–06016	CERROJO, REBORDE HUECO PROFUND	1					
4	90464–14803	BRIDA	2					
5	B74–H5112–00	SOPORTE DE REFLECTOR 1	1					
6	91312–06016	TORNILLO ALLEN	2					
7	B74–H5980–01	CONJUNTO DE CABLES	1					
8	95D02–06016	CERROJO, REBORDE HUECO PROFUND	1					

CODIGO Nº	REF. Nº
B74–11391–00	1 – 18
B74–11416–00	2 – 9
B74–11416–10	2 – 9
B74–11416–20	2 – 9
B74–11416–30	2 – 9
B74–11416–40	2 – 9
B74–11416–50	2 – 9
B74–11416–A0	2 – 9
B74–11417–00	2 – 10
B74–11417–10	2 – 10
B74–11417–20	2 – 10
B74–11417–30	2 – 10
B74–11417–40	2 – 10
B74–11417–50	2 – 10
B74–11417–A0	2 – 10
B74–11650–00	2 – 2
2C0–11654–00	2 – 3
B74–11656–00	2 – 5
B74–11656–10	2 – 5
B74–11656–20	2 – 5
B74–11656–30	2 – 5
B74–12168–00	3 – 13
B74–12168–20	3 – 13
B74–12168–40	3 – 13
B74–12168–60	3 – 13
B74–12168–80	3 – 13
B74–12168–A0	3 – 13
B74–12168–F0	3 – 13
B74–12168–H0	3 – 13
B74–12168–K0	3 – 13
B74–12168–M0	3 – 13
B74–12168–R0	3 – 13
B74–12168–U0	3 – 13
B74–12168–W0	3 – 13
B74–12168–Y0	3 – 13
B74–12169–10	3 – 13
B74–12169–30	3 – 13
B74–12169–50	3 – 13
B74–12169–70	3 – 13
B74–12169–90	3 – 13
B74–12169–E0	3 – 13
B74–12169–G0	3 – 13
B74–12169–J0	3 – 13
B74–12169–L0	3 – 13
B74–12169–N0	3 – 13
B74–12169–T0	3 – 13
B74–12169–V0	3 – 13
B74–12169–X0	3 – 13

CODIGO Nº	REF. Nº
B74–1216A–00	3 – 13
B74–1216A–20	3 – 13
B74–1216A–40	3 – 13
B74–1216A–60	3 – 13
B74–1216A–80	3 – 13
B74–1216A–A0	3 – 13
B74–1216A–F0	3 – 13
B74–1216A–H0	3 – 13
B74–1216A–K0	3 – 13
B74–1216A–M0	3 – 13
B74–1216A–R0	3 – 13
B74–1216A–U0	3 – 13
B74–1216A–W0	3 – 13
B74–1216A–Y0	3 – 13
31G–12210–01	4 – 16
31G–12214–00	4 – 18
31G–12222–00	4 – 17
B74–12410–00	6 – 1
52S–12439–00	6 – 2
5GJ–12675–00	6 – 12
5RU–13490–00	7 – 5
52S–13938–01	8 – 9
B74–15338–00	11 – 14
5PW–15361–00	5 – 16
4HC–23125–20	20 – 6
	20 – 25
22W–23146–L0	20 – 7
	20 – 26
2N4–23168–00	20 – 19
	20 – 38
1B7–23171–00	20 – 4
	20 – 23
3FV–23462–00	20 – 41
3C1–24512–00	21 – 7
5MT–25398–00	23 – 7
	25 – 4
5MT–25398–10	23 – 7
	25 – 4
5MT–25398–20	23 – 7
	25 – 4
5RB–25854–00	28 – 3
	28 – 21
36Y–2589H–00	28 – 5
	28 – 23
5KN–25926–01	26 – 17
34X–25937–00	26 – 7
1ST–81950–00	40 – 46
5JJ–81952–00	40 – 47

CODIGO Nº	REF. Nº
3WP–81980–00	40 – 25
4WA–81980–00	40 – 24
2D1–82589–02	40 – 27
BSS–83306–00	32 – 18
BKA–E1102–00	1 – 1
BKA–E111F–00	4 – 8
40D–E1126–00	10 – 9
BKA–E112F–00	4 – 6
B74–E1133–10	1 – 2
B74–E1166–00	8 – 39
B74–E1169–00	1 – 11
B74–E1181–00	1 – 20
B74–E1185–00	1 – 10
BKA–E1191–00	1 – 9
B74–E1193–00	1 – 13
B74–E1311–10	1 – 24
B74–E1351–00	1 – 25
B74–E1400–10	2 – 1
B74–E1500–00	2 – 11
B74–E1603–01	2 – 15
B74–E1631–01	2 – 14
B74–E1633–00	2 – 16
B74–E1998–10	1 – 7
B74–E1999–10	1 – 14
B74–E2111–00	3 – 1
B74–E2113–00	3 – 4
B74–E2117–00	3 – 6
5TL–E2118–00	3 – 5
54P–E2119–00	3 – 3
B74–E2121–00	3 – 2
2PH–E2126–00	3 – 7
B74–E2146–00	3 – 10
B74–E2151–01	3 – 8
B74–E2157–02	5 – 4
B74–E2161–01	3 – 9
B74–E2170–00	4 – 1
B74–E2176–00	4 – 4
B74–E2213–00	4 – 19
1DB–E2228–00	4 – 15
B74–E2231–00	4 – 11
B74–E2233–00	4 – 12
B74–E2241–01	4 – 14
B74–E2405–00	6 – 10
B74–E240A–01	6 – 7
B74–E2422–00	5 – 1
B74–E2439–00	5 – 2
B74–E2446–00	6 – 39
B74–E2450–00	5 – 12

CODIGO Nº	REF. Nº
B74–E2461–00	6 – 13
B65–E2462–02	6 – 32
B74–E2467–01	6 – 36
B74–E2481–00	6 – 21
B74–E2482–00	6 – 26
B74–E2483–00	6 – 27
BKA–E2484–00	6 – 33
BKA–E2576–00	6 – 4
B74–E2591–00	6 – 30
5ST–E2615–00	6 – 8
B74–E2662–00	3 – 11
1WD–E2671–00	6 – 11
5ST–E2843–00	6 – 9
B74–E3300–00	7 – 1
4ST–E3411–00	7 – 4
1S7–E3440–00	7 – 7
B74–E3447–00	7 – 8
B74–E3585–00	8 – 1
B74–E3595–00	8 – 2
B74–E3750–06	8 – 13
B74–E3761–00	8 – 6
B74–E3770–01	8 – 5
B74–E3907–01	21 – 5
3C1–E3915–00	21 – 8
B74–E3971–01	21 – 13
54P–E4137–00	8 – 10
54P–E4147–00	8 – 7
5CA–E4147–00	8 – 8
54P–E416A–00	8 – 17
54P–E4243–00	8 – 15
B74–E4335–00	8 – 18
B74–E4411–02	8 – 19
B74–E4412–00	8 – 20
B74–E4417–00	8 – 33
B74–E4435–00	8 – 30
B74–E4437–00	8 – 22
52B–E443E–00	8 – 27
5TP–E443G–10	8 – 31
B74–E4449–00	8 – 29
B74–E4452–00	8 – 24
B74–E4462–00	8 – 34
B74–E4469–00	8 – 21
B74–E447F–00	8 – 43
B74–E4611–00	9 – 1
1WD–E4613–00	9 – 14
BKA–E4711–00	9 – 2
54D–E4714–00	9 – 3
1WD–E4715–00	9 – 4

CODIGO Nº	REF. Nº
B74–E4718–00	9 – 6
BX9–E475P–00	9 – 10
B74–E476P–00	9 – 11
B74–E477P–00	9 – 12
BX9–E478P–00	9 – 13
B74–E4799–00	9 – 9
2PV–E5113–00	10 – 22
BSS–E5150–00	10 – 1
5D9–E5155–01	10 – 2
5LW–E5363–00	10 – 27
5BP–E5363–10	5 – 6
B74–E5372–01	10 – 3
B74–E5373–00	10 – 10
B74–E5378–00	10 – 4
B74–E5407–00	11 – 9
B74–E5411–00	11 – 1
B74–E5417–01	5 – 3
B74–E5421–01	10 – 29
B74–E5431–01	11 – 5
B74–E5451–00	11 – 2
B74–E5453–00	10 – 17
B74–E5461–00	10 – 30
B74–E5471–00	11 – 7
B74–E5474–00	11 – 10
2DP–E5481–00	11 – 6
B63–E5481–00	11 – 6
B74–E5512–00	12 – 1
5BP–E5521–00	12 – 2
BKA–E5524–00	12 – 3
BX9–E5544–00	10 – 21
B5X–E5590–00	12 – 4
B74–E5744–00	13 – 18
B74–E6111–00	14 – 12
B74–E6151–00	14 – 2
B74–E6611–00	13 – 24
B74–E6620–00	13 – 20
B74–E6626–00	13 – 21
54P–E6819–00	13 – 22
B74–E7211–00	14 – 6
B74–E7411–10	14 – 1
B74–E7412–00	13 – 30
B74–E7421–00	14 – 5
B74–E7465–00	13 – 10
B74–E7465–10	13 – 11
B74–E7465–20	13 – 2
B74–E7611–00	13 – 7
B74–E7620–00	13 – 1
B74–E7623–00	13 – 4

CODIGO Nº	REF. Nº
B74–E7632–00	13 – 3
B5X–E7641–00	13 – 26
B74–E7644–00	13 – 16
B74–E7653–00	13 – 5
B74–E7660–00	13 – 8
B74–E7664–00	13 – 12
B74–E7668–00	13 – 23
B74–E7670–00	13 – 9
B74–E7674–00	13 – 6
B74–E7674–10	13 – 13
B74–E7678–01	13 – 17
B74–E7678–10	13 – 19
B74–E7683–00	13 – 14
B74–E7684–00	13 – 15
BSS–F1110–10	15 – 1
B74–F1121–00	22 – 25
BKA–F1168–00	15 – 14
BSS–F119V–00	15 – 5
BSS–F119W–00	15 – 7
BKA–F131C–00	31 – 22
BSS–F139C–00	40 – 6
B74–F1400–02	15 – 9
BKA–F1511–00	16 – 1
BKA–F1513–00–P0	16 – 3
BKA–F1513–00–P5	16 – 3
BKA–F1513–00–P7	16 – 3
BKA–F1513–00–P8	16 – 3
BKA–F1513–00–P9	16 – 3
BKA–F1514–00–P0	16 – 4
BKA–F1514–00–P5	16 – 4
BKA–F1514–00–P7	16 – 4
BKA–F1514–00–P8	16 – 4
BKA–F1514–00–P9	16 – 4
1WD–F153E–30	16 – 27
	16 – 28
1WD–F153E–60	16 – 27
	16 – 28
BSS–F1568–10	31 – 60
BKA–F1611–10	16 – 7
B74–F1621–00	22 – 15
BKA–F1651–00	16 – 15
1WD–F1668–02	22 – 47
BKA–F1711–00–P0	30 – 19
BKA–F1711–00–P4	30 – 19
BKA–F171E–00	30 – 21
BKA–F171L–00–P0	30 – 5
BKA–F171L–00–P5	30 – 5
BKA–F171L–00–P7	30 – 5

CODIGO Nº	REF. Nº
BKA–F171L–00–P8	30 – 5
BKA–F171L–00–P9	30 – 5
BKA–F171M–00–P0	30 – 14
BKA–F171M–00–P5	30 – 14
BKA–F171M–00–P7	30 – 14
BKA–F171M–00–P8	30 – 14
BKA–F171M–00–P9	30 – 14
BKA–F171X–00	30 – 26
BKA–F1721–00–P0	30 – 24
BKA–F1721–00–P4	30 – 24
BKA–F172A–00	16 – 17
BKA–F172F–00	16 – 22
2DP–F172W–01	30 – 9
BKA–F1731–00–P0	17 – 1
BKA–F1731–00–P5	17 – 1
BKA–F1731–00–P7	17 – 1
BKA–F1731–00–P8	17 – 1
BKA–F1731–00–P9	17 – 1
2PH–F1737–00	32 – 58
B74–F173B–20	17 – 29
	17 – 30
B74–F173B–40	17 – 29
	17 – 30
BSS–F173E–00	30 – 33
BSS–F173E–10	30 – 33
BSS–F173E–20	30 – 33
BSS–F173F–00	30 – 34
BSS–F173F–10	30 – 34
BSS–F173F–20	30 – 34
BKA–F1741–00–P0	17 – 11
BKA–F1741–00–P5	17 – 11
BKA–F1741–00–P7	17 – 11
BKA–F1741–00–P8	17 – 11
BKA–F1741–00–P9	17 – 11
BKA–F1816–00	17 – 27
B74–F1817–01	17 – 28
B74–F1823–00	6 – 22
B74–F1871–00	17 – 23
1S7–F1875–01	17 – 24
B74–F2100–00	18 – 1
B74–F2141–00	15 – 10
B74–F2210–10	18 – 11
B74–F2259–00	22 – 46
BSS–F2535–00	15 – 16
B74–F2591–00	6 – 24
BSS–F2865–00–P0	32 – 50
BSS–F2865–00–P1	32 – 50
BKA–F286F–00	32 – 30

CODIGO Nº	REF. Nº
B74–F3102–00	20 – 1
B74–F3103–00	20 – 20
B74–F3110–00	20 – 3
	20 – 22
5BP–F3111–10	20 – 18
	20 – 37
2JK–F3114–00	20 – 17
	20 – 36
B74–F3118–00	20 – 16
	20 – 35
B65–F3123–00	20 – 43
B74–F3126–00	20 – 2
B74–F312H–00	19 – 9
B74–F3136–00	20 – 21
B74–F3141–00	20 – 14
	20 – 33
5BP–F3144–00	20 – 10
	20 – 29
5BP–F3145–00	20 – 8
	20 – 27
2JK–F3149–01	20 – 15
	20 – 34
22W–F3156–L0	20 – 9
	20 – 28
2BU–F3158–00	20 – 12
	20 – 31
2CM–F3166–00	20 – 11
	20 – 30
B74–F3170–00	20 – 5
	20 – 24
31B–F3181–00	20 – 13
	20 – 32
B74–F3317–00	24 – 14
B74–F3340–00	20 – 39
2JK–F3346–00	20 – 42
5BP–F3416–10	19 – 2
5BP–F3418–00	19 – 5
B74–F3435–00	19 – 6
B74–F3441–00	19 – 12
B74–F3442–00	19 – 11
B74–F3469–00	17 – 10
	17 – 20
B74–F4110–03	21 – 1
B74–F4135–00	21 – 20
B74–F414A–00	21 – 17
B74–F414B–10	32 – 56
	32 – 57
5D9–F414G–00	21 – 3

CODIGO Nº	REF. Nº
B74–F4170–00	21 – 22
1DW–F4180–02	21 – 19
B74–F419A–00	21 – 14
B74–F4313–00	21 – 18
B74–F4314–01	21 – 21
B74–F4315–01	21 – 28
B74–F4316–01	21 – 31
BKA–F4317–00	21 – 32
B74–F4425–00	21 – 11
3C1–F4486–00	21 – 10
B74–F4494–00	31 – 44
3C1–F4519–00	21 – 6
B74–F452E–00	21 – 24
B74–F454E–00	21 – 25
B74–F4610–00	21 – 16
B74–F4639–00	22 – 22
B74–F4652–09	22 – 33
B74–F465B–00	22 – 34
B74–F465E–00	22 – 32
BKA–F470F–00	22 – 3
BKA–F471D–00	22 – 37
BSS–F471P–00	22 – 42
BKA–F4723–00	22 – 10
B74–F4727–00	22 – 20
B74–F472T–01	22 – 30
BKA–F4730–00	22 – 1
BKA–F473R–00	22 – 7
B74–F4741–00	22 – 2
BX9–F474A–00–PB	17 – 4
BX9–F474A–00–PD	17 – 4
BX9–F474A–00–PH	17 – 4
BX9–F474A–00–PJ	17 – 4
BX9–F474A–00–PK	17 – 4
B74–F474E–01	22 – 24
BX9–F474W–00–PA	17 – 14
BX9–F474W–00–PC	17 – 14
BX9–F474W–00–PG	17 – 14
BX9–F474W–00–PH	17 – 14
BX9–F474W–00–PJ	17 – 14
BKA–F475M–00	22 – 4
1S7–F4768–00	22 – 40
B74–F4769–00	22 – 17
B74–F476U–00	22 – 8
BKA–F476V–00	22 – 9
1DY–F4780–00	31 – 42
B65–F4780–00	22 – 28
BKA–F4785–00	22 – 19
BED–F4786–00	22 – 5

CODIGO Nº	REF. Nº
B74–F478E–00	22 – 27
B74–F478G–00	22 – 23
B74–F479D–00	22 – 39
B74–F483H–00	21 – 23
B74–F5168–00–98	23 – 1
B74–F5168–00–P1	23 – 1
B74–F5168–00–P2	23 – 1
2DP–F517G–00	23 – 8
	25 – 5
B74–F5181–00	23 – 11
B74–F5183–00	18 – 8
B74–F5338–00–98	25 – 1
B74–F5338–00–P1	25 – 1
B74–F5338–00–P2	25 – 1
1WD–F5802–00	24 – 4
1WD–F5802–50	26 – 4
1WD–F5803–00	24 – 5
1WD–F5803–50	26 – 5
B74–F5805–00	24 – 12
B74–F5806–00	26 – 15
B74–F5807–00	28 – 2
	28 – 20
B74–F580U–00	24 – 3
B74–F580W–00	26 – 3
BSS–F581J–00	28 – 42
B74–F582U–00	24 – 1
B74–F582W–00	26 – 1
5TL–F5838–00	26 – 18
1WD–F5852–00	28 – 4
	28 – 22
3C1–F5855–00	28 – 7
	28 – 25
B74–F5867–00	28 – 6
	28 – 24
BKA–F5870–00	28 – 19
BKA–F5870–10	28 – 1
B74–F5872–01	28 – 14
B74–F5873–01	28 – 32
B74–F5874–01	28 – 35
B74–F5875–00	28 – 38
B74–F5876–00	28 – 47
B74–F587A–00	28 – 50
B74–F5886–00	28 – 17
BKA–F5887–00	28 – 40
1WD–F5914–50	26 – 16
5YP–F5917–00	24 – 8
	26 – 6
1WD–F5919–00	24 – 10

CODIGO Nº	REF. Nº
B74–F5919–50	26 – 9
B74–F5921–50	26 – 12
5YP–F5924–00	24 – 11
1WD–F5924–50	26 – 10
5YP–F5925–01	24 – 9
	26 – 11
5YP–F5937–00	24 – 7
1WD–F5939–51	26 – 13
1WD–F5939–61	26 – 14
BKA–F6110–00	27 – 1
B74–F6144–00	27 – 13
B74–F6145–00–P2	27 – 21
4US–F6199–00	31 – 18
B74–F6213–00	27 – 17
2DP–F6240–00	27 – 3
2DP–F6241–00	27 – 2
BKA–F6246–00	27 – 4
BKA–F6280–00	27 – 11
BKA–F6290–10	27 – 12
BKA–F6301–00	27 – 6
B74–F637G–00	27 – 9
B74–F7111–00	29 – 6
45P–F7114–00	29 – 8
4YY–F7114–00	29 – 16
B74–F7261–10	29 – 9
B74–F7311–00	29 – 11
B74–F741L–00	29 – 19
B74–F742L–00	29 – 28
B74–F7430–10	29 – 17
2DP–F7431–10	29 – 18
B74–F7437–00	29 – 24
	29 – 33
B74–F7440–10	29 – 26
2DP–F7441–10	29 – 27
BKA–F7456–00	31 – 23
BKA–F7481–00	30 – 1
B74–F7483–00	30 – 29
B74–F7484–00	30 – 30
BKA–F7488–00	30 – 10
B74–F7493–00	30 – 31
B74–F7494–00	30 – 32
BKA–F74A8–00	31 – 32
B74–F8100–10	22 – 44
B74–F8175–00	22 – 45
B74–F818A–00	31 – 13
	31 – 37
BSS–F8219–00	32 – 28
BSS–F8229–00	32 – 29

CODIGO Nº	REF. Nº
BSS–F8311–00	31 – 5
BKA–F8312–00–P2	31 – 47
BSS–F8321–00	32 – 6
BSS–F833C–00	32 – 25
B5V–F8344–00	37 – 2
BSS–F8346–00–P0	31 – 4
B74–F8349–00	31 – 17
B74–F834F–00	31 – 39
BKA–F8351–00–P0	32 – 35
BKA–F8351–00–P5	32 – 35
BKA–F8351–00–P7	32 – 35
BKA–F8351–00–P8	32 – 35
BKA–F8351–00–P9	32 – 35
BKA–F8357–00	31 – 20
BKA–F835J–00–P0	32 – 37
BKA–F835J–00–P1	32 – 37
BKA–F835K–00–P0	32 – 42
BKA–F835K–00–P1	32 – 42
BKA–F835X–00	31 – 25
BKA–F8365–00	31 – 26
BSS–F8365–00	32 – 21
BKA–F8368–00	31 – 61
B74–F836B–00	27 – 23
BSS–F836K–00	31 – 1
BKA–F836L–00	31 – 8
BSS–F836M–00	31 – 58
BKA–F8377–00–P0	32 – 40
BKA–F8377–00–P5	32 – 40
BKA–F8377–00–P7	32 – 40
BKA–F8377–00–P8	32 – 40
BKA–F8377–00–P9	32 – 40
BKA–F837L–00	31 – 52
BKA–F837M–00	31 – 55
BKA–F837N–00	32 – 1
BSS–F837U–00	32 – 54
BKA–F8385–00	29 – 1
BSS–F838E–00	32 – 51
B74–F838L–01	31 – 15
B74–F838N–00	29 – 4
BKA–F838W–00	31 – 40
BKA–F839L–00	31 – 10
B74–F839W–01	31 – 34
BSS–F83D3–00	32 – 45
BKA–F8427–00	32 – 13
BKA–F842M–00–P0	31 – 49
BKA–F842M–00–P4	31 – 49
B74–H1410–01	33 – 2
B74–H1450–00	33 – 1

CODIGO Nº	REF. Nº
BX9–H1639–00	10 – 33
B74–H1801–01	34 – 2
BSS–H1815–00	40 – 14
1WD–H1828–00	34 – 4
4FP–H182L–00	34 – 5
1WD–H1861–00	34 – 3
B74–H1890–03	34 – 1
BSS–H1915–00	40 – 11
B74–H1940–00	40 – 16
B74–H1948–00	34 – 6
B9Y–H1950–00	40 – 48
2GS–H1960–10	40 – 9
1WD–H2100–01	40 – 3
BSS–H212B–00	32 – 15
BKA–H2151–00	40 – 21
BKA–H2151–20	40 – 23
BKA–H2151–60	40 – 22
B74–H2151–A1	40 – 18
1WD–H2155–00	40 – 17
BSS–H215B–00	40 – 4
	40 – 5
BLS–H21E0–00	40 – 50
B74–H2310–01	41 – 1
B74–H2370–00	41 – 3
B74–H2501–14	40 – 38
B74–H251P–01	15 – 3
B6H–H2530–00	28 – 29
B74–H2566–01	40 – 36
1PA–H2576–01	40 – 49
BSS–H2590–30	40 – 20
BSS–H276E–00	40 – 39
BSS–H3220–00	36 – 1
BSS–H3310–00	35 – 1
BSS–H3320–00	35 – 5
B6H–H3371–00	41 – 7
BSS–H3383–00	40 – 51
52B–H3591–00	41 – 5
BKA–H3912–00	28 – 26
BKA–H3922–00	28 – 8
BKA–H3969–01	39 – 1
BKA–H3975–01	39 – 3
B6H–H3980–00	28 – 11
BKA–H4300–00	37 – 1
B74–H4547–00	38 – 18
B74–H454J–00	38 – 19
BSS–H4703–00	40 – 10
BKA–H4710–00	38 – 1
BKA–H4716–00–P0	17 – 21

CODIGO Nº	REF. Nº
BKA–H4716–00–P6	17 – 21
1WD–H4726–00	38 – 20
BKA–H4730–00	38 – 7
B74–H4740–10	38 – 16
1WD–H4744–00	38 – 17
B74–H4748–00	38 – 22
50C–H4759–00	16 – 8
B74–H4770–00	22 – 11
2FC–H5111–00	16 – 13
B74–H5112–00	42 – 5
3C1–H5130–00	38 – 14
B5V–H5546–00	40 – 2
B65–H5546–00	40 – 44
B74–H5752–00	21 – 9
B74–H5801–02	8 – 16
BSS–H591A–20	40 – 1
BX9–H592A–00	41 – 4
BSS–H5930–09	42 – 1
B74–H5970–01	42 – 2
B74–H5980–01	42 – 7
BSS–H6260–40	40 – 42
B5X–H6261–44	40 – 43
4C9–W0048–00	24 – 6
5YP–W0048–50	26 – 8
B74–WE445–00	8 – 23
90101–10830	29 – 13
90105–06057	28 – 48
90105–06081	22 – 43
90105–10883	2 – 6
90105–12805	15 – 12
90105–12806	15 – 11
90105–12807	13 – 28
90109–06577	28 – 10
	28 – 28
90109–068B5	6 – 37
	16 – 12
	16 – 21
	16 – 26
	17 – 7
	17 – 17
	17 – 25
	22 – 14
	29 – 3
	30 – 6
	30 – 15
	31 – 24
	31 – 46
	32 – 17

CODIGO Nº	REF. Nº
90109–068B5	32 – 23
90109–068C5	16 – 5
90109–068D5	40 – 41
90109–08232	24 – 2
90110–05816	40 – 7
90110–06161	12 – 5
	33 – 4
90110–06172	8 – 4
	34 – 7
90110–06178	33 – 3
90110–06182	4 – 13
90110–06187	4 – 7
90110–06405	4 – 5
90110–06868	1 – 23
90111–05810	40 – 37
90111–05825	32 – 55
90111–06807	9 – 7
90111–06839	30 – 23
	30 – 28
	32 – 26
90111–08087	26 – 2
90119–06051	32 – 2
90119–06186	15 – 18
90119–06235	30 – 7
	30 – 16
	31 – 28
90119–06268	32 – 11
90119–068A2	21 – 4
90149–05018	40 – 15
90149–05029	23 – 9
	25 – 6
90149–06104	27 – 22
90149–10804	24 – 13
90160–05808	27 – 19
	30 – 18
	30 – 20
	30 – 25
	31 – 2
	31 – 59
	32 – 3
	32 – 31
	32 – 47
	32 – 53
90167–05076	27 – 18
90170–14802	13 – 29
90179–05003	32 – 27
90179–06055	16 – 2
90179–06841	15 – 17

CODIGO Nº	REF. Nº
90179–06841	32 – 20
	37 – 6
90179–07001	2 – 4
90179–10818	1 – 16
90179–22025	19 – 7
90179–25810	19 – 3
90183–05014	32 – 16
90183–05807	16 – 10
	16 – 19
	16 – 24
	17 – 2
	17 – 12
	27 – 16
	29 – 2
	31 – 3
	31 – 6
	31 – 9
	31 – 33
	31 – 50
	32 – 5
	32 – 36
	32 – 38
	32 – 41
	32 – 43
	32 – 48
	35 – 3
	35 – 7
	38 – 2
	38 – 8
90183–06818	27 – 15
	31 – 16
	31 – 41
	36 – 2
90185–14801	23 – 13
90185–16800	18 – 10
90201–06033	6 – 16
90201–10118	28 – 16
	28 – 34
	28 – 37
	28 – 44
90201–10848	2 – 7
90201–10849	1 – 17
90201–15813	23 – 12
90201–18262	10 – 5
90201–19014	13 – 27
90201–23015	13 – 25
90202–26142	19 – 4
90269–06812	6 – 38

CODIGO Nº	REF. Nº
90269–06812	21 – 27
	22 – 16
	22 – 31
	31 – 27
	32 – 24
90269–06813	31 – 29
	31 – 31
	31 – 48
	31 – 51
	31 – 54
	31 – 57
	32 – 4
	32 – 34
	32 – 49
90269–06816	27 – 20
90269–07014	6 – 31
90269–08803	31 – 7
90269–09005	30 – 4
	30 – 13
90280–05013	2 – 8
90338–06809	22 – 13
90338–07018	31 – 35
90338–14802	8 – 36
90340–12816	10 – 23
90340–18002	1 – 3
90340–32805	5 – 10
90387–064W3	6 – 15
90387–068G3	38 – 4
	38 – 10
90387–068N8	32 – 10
90387–068S0	37 – 5
90387–08839	17 – 9
	17 – 19
90387–10849	29 – 15
90387–15834	23 – 10
90387–15835	23 – 4
90387–17807	18 – 9
90388–08803	10 – 8
	18 – 6
90401–10812	28 – 15
	28 – 33
	28 – 36
	28 – 43
90430–06803	1 – 5
	5 – 9
90430–08804	10 – 26
90430–10806	5 – 5
	41 – 6

CODIGO Nº	REF. Nº
90430–12803	10 – 24
90450–52008	8 – 38
90450–56009	8 – 12
90464–04004	30 – 3
	30 – 12
	30 – 22
	30 – 27
	32 – 39
	32 – 44
	32 – 52
	35 – 4
	35 – 8
	37 – 7
90464–06008	28 – 45
90464–07805	28 – 46
90464–09806	40 – 40
90464–10008	21 – 30
	40 – 30
90464–10112	40 – 32
90464–10802	6 – 6
90464–12018	40 – 31
90464–13185	21 – 2
90464–14013	21 – 33
90464–14803	42 – 4
90464–16003	40 – 34
90464–24230	40 – 29
90464–30001	40 – 35
	40 – 45
90464–36800	22 – 35
	40 – 28
90464–36802	40 – 33
90464–50800	22 – 41
90467–09006	21 – 29
90467–10038	6 – 5
90467–12052	8 – 40
	10 – 11
	10 – 12
90467–12809	8 – 28
	8 – 32
90467–14015	8 – 41
90467–20805	6 – 28
90467–21801	6 – 29
90467–22002	6 – 19
90467–24800	6 – 20
90467–250A1	6 – 34
90467–26131	6 – 35
90468–18121	22 – 21
90480–01559	16 – 9

INDICE NUMERICO

CODIGO Nº	REF. Nº
90480–01559	16 – 18
	16 – 23
	17 – 3
	17 – 13
	30 – 2
	30 – 11
	32 – 22
	32 – 32
90480–10289	37 – 4
90480–10332	9 – 8
90480–13398	32 – 33
90480–13567	17 – 26
	32 – 9
90480–14229	32 – 8
90480–14818	6 – 18
90480–14823	38 – 5
	38 – 11
90480–14836	32 – 7
90480–15483	6 – 14
90501–12743	29 – 20
	29 – 29
90506–32814	29 – 12
90506–40807	29 – 7
90508–13800	31 – 14
90508–14803	31 – 38
90520–04015	15 – 2
90520–04826	40 – 8
90520–06808	31 – 11
90520–06827	32 – 46
90520–08822	31 – 53
	31 – 56
90520–10834	22 – 12
90520–10835	11 – 13
90520–10836	8 – 42
90520–10837	11 – 11
90520–20821	11 – 12
91312–05008	40 – 19
91312–05010	21 – 12
	22 – 38
91312–05014	3 – 12
91312–06016	42 – 6
91312–06025	4 – 20
91312–08030	19 – 8
91317–06030	27 – 5
91337–06035	16 – 6
91402–25015	29 – 23
	29 – 32
91702–08038	29 – 22

CODIGO Nº	REF. Nº
91702–08038	29 – 31
92012–06010	27 – 7
92012–06020	22 – 36
92017–05012	38 – 21
92017–05016	27 – 8
93102–25826	14 – 14
93102–35805	10 – 16
93102–35806	14 – 11
93103–10801	5 – 14
93106–22808	23 – 2
93106–28801	18 – 3
93106–28813	18 – 4
93210–10096	7 – 6
93210–12801	4 – 2
93210–14816	10 – 28
93210–18397	10 – 7
93210–198J0	5 – 7
93210–22800	6 – 40
93210–32816	5 – 11
93210–40659	8 – 3
93210–48530	7 – 10
93300–205Y0	14 – 13
93306–000Y3	5 – 13
93306–002XM	4 – 3
93306–078Y1	14 – 9
93306–204XR	2 – 13
93306–272YC	14 – 4
93306–303YT	2 – 12
	14 – 3
93306–303YV	18 – 2
93306–304YW	14 – 8
93399–99932	20 – 40
93399–999Y3	19 – 1
933A6–202Y1	23 – 3
93430–12831	29 – 10
93450–17129	2 – 17
93501–04830	29 – 21
	29 – 30
93900–00828	23 – 6
	25 – 3
94112–15800	23 – 5
94114–14803	25 – 2
94568–F9058	7 – 3
94568–H8110	4 – 10
94700–00436	1 – 19
95022–08040	10 – 32
95027–06012	15 – 4
95027–06025	40 – 12

CODIGO Nº	REF. Nº
95027–08035	9 – 5
95602–06100	28 – 9
	28 – 27
95602–10200	29 – 14
95602–12200	15 – 13
95607–10200	18 – 13
95612–08620	1 – 6
95702–06500	22 – 18
95702–08500	9 – 15
95707–05500	16 – 14
	38 – 15
95707–06500	40 – 13
95812–06010	32 – 14
95812–08016	29 – 25
	29 – 34
95812–08020	17 – 8
	17 – 18
95812–08055	32 – 12
95817–08030	18 – 14
95817–10030	26 – 19
95817–10060	18 – 7
95D02–06012	28 – 49
95D02–06016	42 – 8
95D07–06016	42 – 3
95D32–06012	40 – 52
95D32–06020	37 – 3
	38 – 3
	38 – 9
95D32–06025	6 – 17
	8 – 11
	36 – 4
95D32–06030	8 – 37
95D32–08016	10 – 25
95D37–06012	28 – 39
	28 – 41
	28 – 51
	32 – 19
95D37–06020	6 – 41
95D37–10040	18 – 12
95D37–10045	9 – 16
95E32–06012	1 – 4
	1 – 8
	4 – 9
	6 – 23
	6 – 25
	15 – 6
	15 – 8
	15 – 15

CODIGO Nº	REF. Nº
95E32–06012	19 – 10
	21 – 15
	21 – 26
	22 – 29
	27 – 10
	28 – 18
	31 – 21
	31 – 43
	40 – 26
95E32–06016	1 – 12
	41 – 2
95E32–06020	6 – 3
	7 – 9
95E32–06025	1 – 15
	11 – 4
95E32–06040	10 – 19
95E32–06060	7 – 2
	10 – 20
95E32–06070	10 – 14
95E32–06110	10 – 15
95E32–08012	22 – 26
	41 – 8
95E32–08055	19 – 13
95E37–06016	11 – 8
95E37–06020	5 – 8
95E37–06025	28 – 13
	28 – 31
97527–05512	31 – 45
97602–04212	28 – 12
	28 – 30
97702–40012	22 – 6
97702–50012	16 – 11
	16 – 20
	16 – 25
	17 – 6
	17 – 16
	30 – 8
	30 – 17
	31 – 36
	35 – 2
	35 – 6
	36 – 3
	38 – 6
	38 – 12
97702–50016	27 – 14
	29 – 5
	31 – 30
97702–50020	8 – 35

CODIGO Nº	REF. Nº
97707–50012	31 – 12
	31 – 19
97707–50016	16 – 16
	17 – 5
	17 – 15
	17 – 22
	38 – 13
97707–50025	8 – 25
97707–50035	8 – 26
98502–06012	8 – 14
98507–05025	39 – 4
98907–04035	39 – 2
99009–10400	5 – 15
99009–18400	10 – 6
99009–28400	14 – 7
99009–40700	13 – 31
99009–47500	18 – 5
99009–52500	14 – 10
99530–08012	10 – 13
99530–10114	10 – 18
	10 – 31
	11 – 3
99530–14016	1 – 21
	1 – 22

CODIGO Nº	REF. Nº