YAMAHA

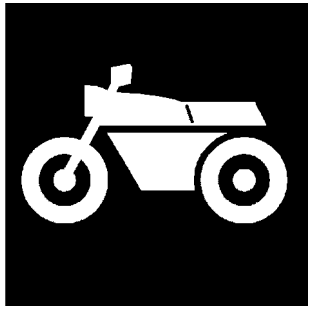

CATALOGO DE REPUESTOS

XTZ250 (B9L4) COLOMBIA

YAMAHA GENUINE Parts & Accessories

31B9L-100S1

( )

XTZ250
CATALOGO DE REPUESTOS
©2026 por Yamaha Motor do Brasil Ltda.
1ª edición, enero 2026
Todos los derechos reservados.
Toda reproducción o uso no autorizado
sin el consentimiento escrito de
Yamaha Motor do Brasil Ltda.
quedan expresamente prohibidos
Impreso en Brasil.

PROLOGO

Este catálogo de repuestos corresponde a las piezas para el o los modelos que figuran en la página de portada. Al formular el pedido de repuestos, se ruega citar este catálogo y especificar correctamente el número y el nombre de las piezas.

1. Las modificaciones y agregados que se hayan realizado después de la edición de este Catálogo de Repuestos, serán anunciados en las Informaciones de Recambios.
   Es recomendable que se hagan las correcciones necesarias en el Catálogo de Repuestos de acuerdo con las Informaciones de Recambios.

2. Abreviaciones
   En este. Catálogo de Repuestos se emplean las siguientes abreviaciones.

   “UR” Usar el número de partes especificado

   “UN” Usar la cantidad necesaria

   “AP” Piezas sustitutivas

   “LM” Fabricación local (Hay que pedir los repuestos en las cercanías)

   “F#” Nº de bastidor (Nº aplicable a la máquina)

   “O/S” Sobredimensionado

3. La cantidad de componentes para el montaje
   - Los componentes, suministrados como conjunto, se describen con un punto (.) que precede al nombre del parte como se indica a continuación.
   - La numeración que aparece a la derecha de cada descripción indica la cantidad de partes por cada unidad de conjunto.

CODIGO Nº	DESCRIPCION	CANT.	OBSERVACIONES
2F5–83310–60	ENSAMBLAJE DE LA LUZ	2	
115–83311–60	.BOMBILLA (6V–18W)	1	

4. Los colores de los componentes se indican como sigue en la columna de “OBSERVACIONES”.

CODIGO Nº	DESCRIPCION	CANT.	OBSERVACIONES
2N4–24110–00–X5	COMP. DEL TANQUE	2	MXR
3J1–24240–10	.GRAFICO, DEL TANQUE	1	PARA MXR

5. Debe tenerse en cuenta que las ilustraciones sirven como guia para la búsqueda de los números de partes y no deben usarse para el montaje. Durante el montaje, se recomienda usar el manual de taller correspondiente.

6. EL asterisco (*) antes del número de referencia indica los elementos modificados después de la primera edición.

7. Números de serie

Nº de Serie del bastidor

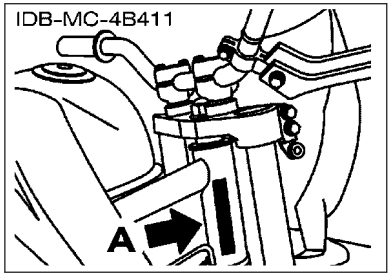

Nº de Serie del motor

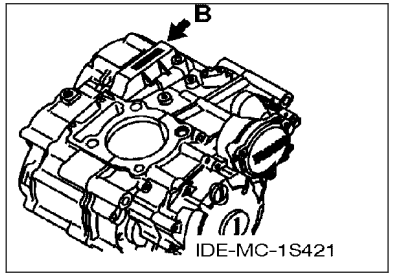

8. Códigos de color aplicables (El símbolo (*) muestra el color de modelo.)

Abreviatura	Nombre de color	Código de color
PWS1(*)	PURPLISH WHITE SOLID 1	0206
SL	SILVER	0035
YB(*)	YAMAHA BLACK	0033

9. Nº de serie inicial aplicable

Nº de Serie del bastidor

Nº de serie	Nombre de la columna de cantidades	Código de Modelo

Nº de Serie del motor

Nº de serie	Nombre de la columna de cantidades	Código de Modelo
G3F2E-046751	XTZ250	B9L4

CONTENIDO

MOTOR

CULATA DE CILINDRO..... 1
CILINDRO.....2
CIGUENAL & PISTON.....3
VALVULA.....5
ARBOL DE LEVAS & CADENA.....6
BOMBA DE ACEITE.....7
COLECTOR DE ACEITE.....8
ADMISION.....9
ADMISION 2.....10
DESCARGA.....11
CARTER.....12
CUBIERTA DE CARTER 1.....13
EMBRAGUE DEL ARRANQUE.....15
EMBRAGUE..... 16
TRANSMISION.....18
LEVA DE CAMBIO & HORQUILLA..... 20
EJE DE CAMBIO & PEDAL.....21

SHASIS

CUADRO..... 22
GUARDABARRO.....23
CUBIERTA LATERAL.....24
BRAZO TRASERO.....26
SUSPENSION TRASERO.....27
DIRECCION.....28
HORQUILLA DELANTERA..... 29
DEPOSITO DE COMBUSTIBLE..... 31
DEPOSITO DE COMBUSTIBLE 2..... 33
ASIENTO.....35
RUEDA DELANTERA.....36
CALIBRE FRENO DELANTERA..... 37
RUEDA TRASERA..... 38
CALIBRE FRENO TRASERA.....40
MANILLAR & CABLE.....41
CILINDRO MAESTRO DELANTERO.....42
SOPORTE & APOYAPIE.....44
CILINDRO MAESTRO TRASERO..... 46
GENERADOR.....48
MOTOR DE ARRANQUE..... 49
LUZ DE DESTELLADOR.....50
MEDIDOR.....52
FARO DELANTERO.....53
LUZ DE COLA..... 55
INTERRUPTOR DE MANILLAR&PALANC..... 56
EQUIPO ELECTRICO 1..... 57
EQUIPO ELECTRICO 2..... 59
EQUIPO ELECTRICO 3..... 60
PARTES OPCIONALES 1..... 61
PARTES OPCIONALES 2..... 62
PARTES OPCIONALES 3..... 63

INDICE

INDICE NUMERICO..... 64

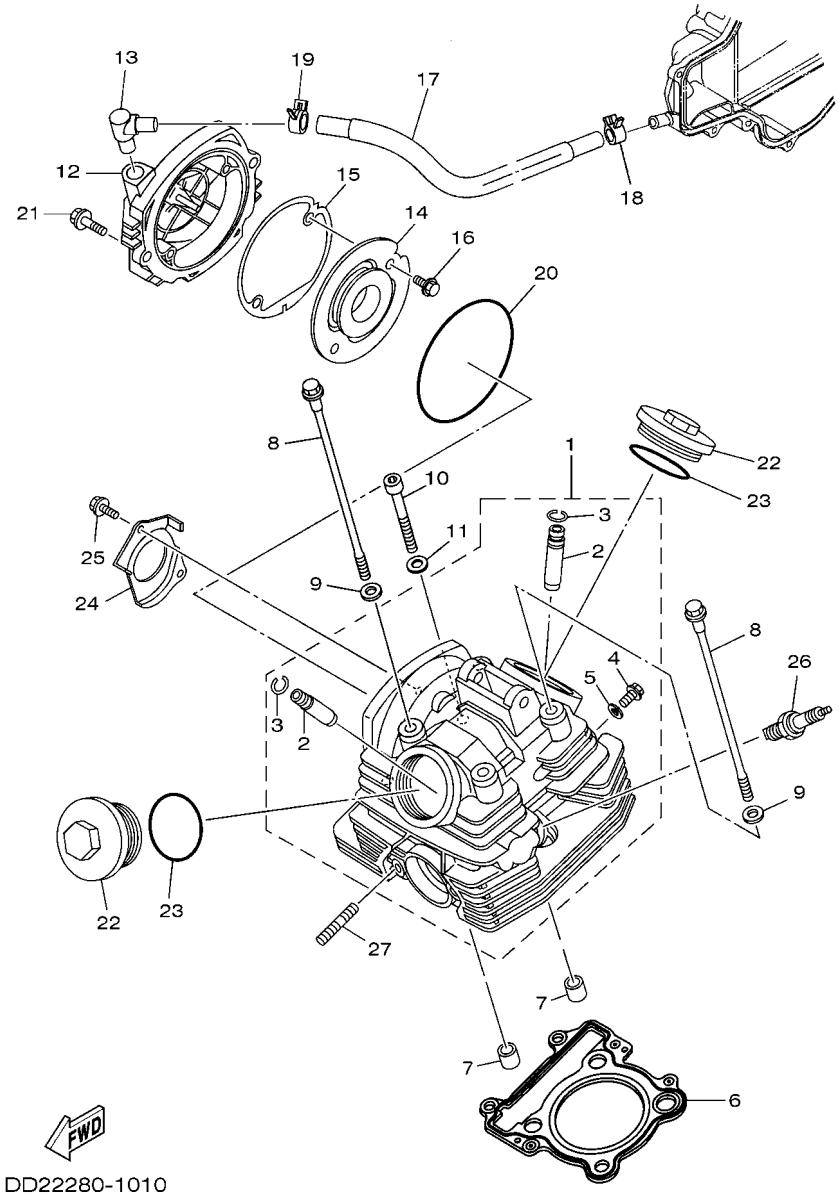

FIG. 1 CULATA DE CILINDRO

REF. Nº	CODIGO Nº	DESCRIPCION	B9L4					OBSERVACIONES
1	B3G–E1111–20	CULATA CILINDRO 1	1					
2	5H0–11133–11	.GUIA DE VALVULA 1	2					
3	93440–10085	.PRESILLA REDONDA	2					
4	95022–06010	.PERNO, DE BRIDA	1					
5	90430–06014	.JUNTA	1					
6	1S4–11181–10	JUNTA, DE CULATA 1	1					
7	99530–14016	PASADOR, DE ESPIGA	2					
8	90105–08117	TORNILLO	4					
9	90201–08609	ARANDELA PLANA	4					
10	91312–08045	TORNILLO ALLEN	2					
11	90201–06018	ARANDELA PLANA	2					
12	1S4–E1185–01	CUBIERTA CULATA CIL.LAT.3	1					
13	B97–E5371–00	RESPIRADERO	1					
14	B97–E1165–00	PLACA RESPIRADERO	1					
15	BC5–E1196–00	EMPAQUE DE CULATA	1					
16	95E32–06010	CERROJO, REBORDE HUECO PROFUND	2					
17	12B–E1166–01	TUBO RESPIRADERO 1	1					
18	90467–12053	PRESILLA	1					
19	90467–12052	PRESILLA	1					
20	93211–05471	ANILLO O	1					
21	95E32–06020	CERROJO, REBORDE HUECO PROFUND	2					
22	53P–E1186–00	CUBIERTA CULATA CIL.LAT.1	2					
23	93210–54804	ANILLO O	2					
24	B97–E111F–00	PLACA	1					
25	95E32–06012	CERROJO, REBORDE HUECO PROFUND	2					
26	94700–00822	BUJIA (NGK DR8EA)	1					
27	90116–08827	ESPARRAGO	2					

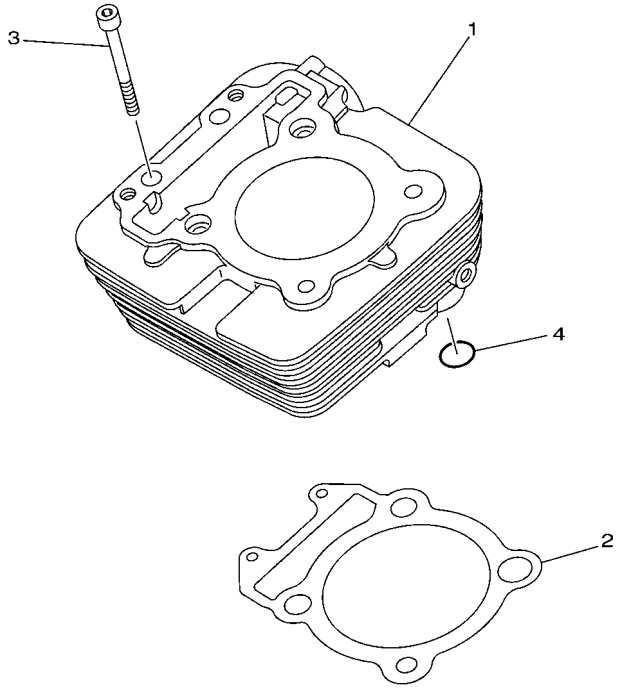

5XT1010-C020

FIG. 2 CILINDRO

REF. Nº	CODIGO Nº	DESCRIPCION	B9L4					OBSERVACIONES
1	1S4–11311–01	CILINDRO 1	1					
2	BC5–E1351–00	JUNTA, DE CILINDRO	1					
3	91342–06065	PERNO	2					
4	93210–13657	ANILLO O	1					

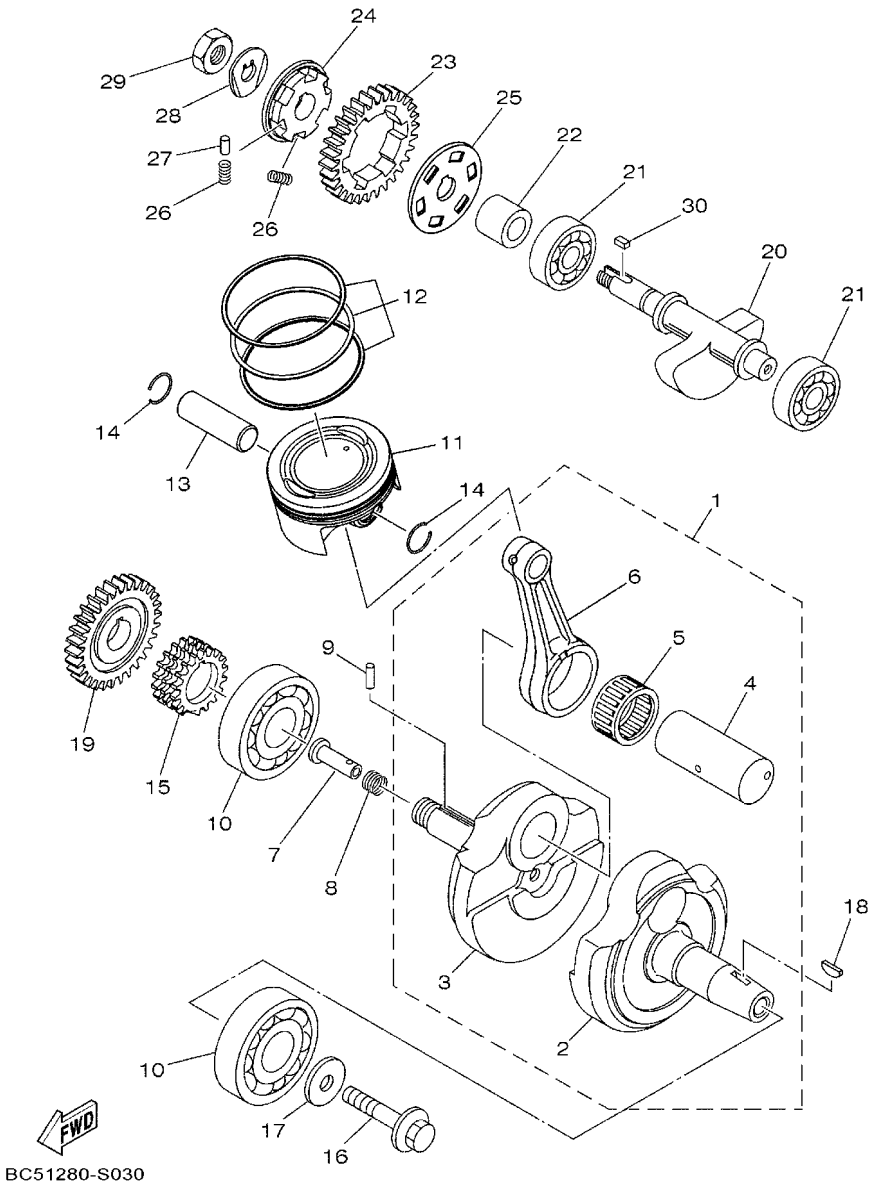

FIG. 3 CIGUENAL & PISTON

REF. Nº	CODIGO Nº	DESCRIPCION	B9L4					OBSERVACIONES
1	1S4–E1400–12	CIGUENAL COMPLETO	1					
2	1S4–E1412–01	.MANIVELA 1	1					
3	44C–E1422–01	.MANIVELA 2	1					
4	1S4–11681–00	.PASADOR MANIVELA 1	1					
5	93310–63239	.COJINETE DE RODILLOS	1					
6	44C–11651–00	.BIELA	1					
7	90240–07105	PASADOR CON HOYO	1					
8	90501–07834	RESORTE DE COMPRESION	1					
9	93602–13177	PASADOR DE CLAVIJA	1					
10	93306–378Y2	COJINETE	2					
11	B97–E1631–00	PISTON (NORMA)	1					
12	B97–E1603–00	JUEGO DE ANILLOS (NORMA)	1					
13	12B–E1633–00	PASADOR, PISTON	1					
14	90468–12069	PRESILLA	2					
15	B97–E1549–00	CATALINA CADENA DE LEVA	1					
16	90105–10430	TORNILLO	1					
17	90201–102R1	ARANDELA PLANA	1					
18	90280–05048	CUNA WOODRUFF	1					
19	44C–E1536–00	ENGRANAJE TRACCION	1					
20	1S4–E1454–00	PESO 1	1					UR
21	93306–302X8	COJINETE	2					
22	B97–E1478–00	COLLAR	1					
23	44C–E1531–00	ENGRANAJE CONTRAPESO	1					
24	B97–E1496–00	COPA TOPE	1					
25	B97–E1533–00	PLACA DE AMORTIGUADOR	1					
26	90501–22721	RESORTE DE COMPRESION	6					
27	93605–10090	PASADOR DE CLAVIJA	3					

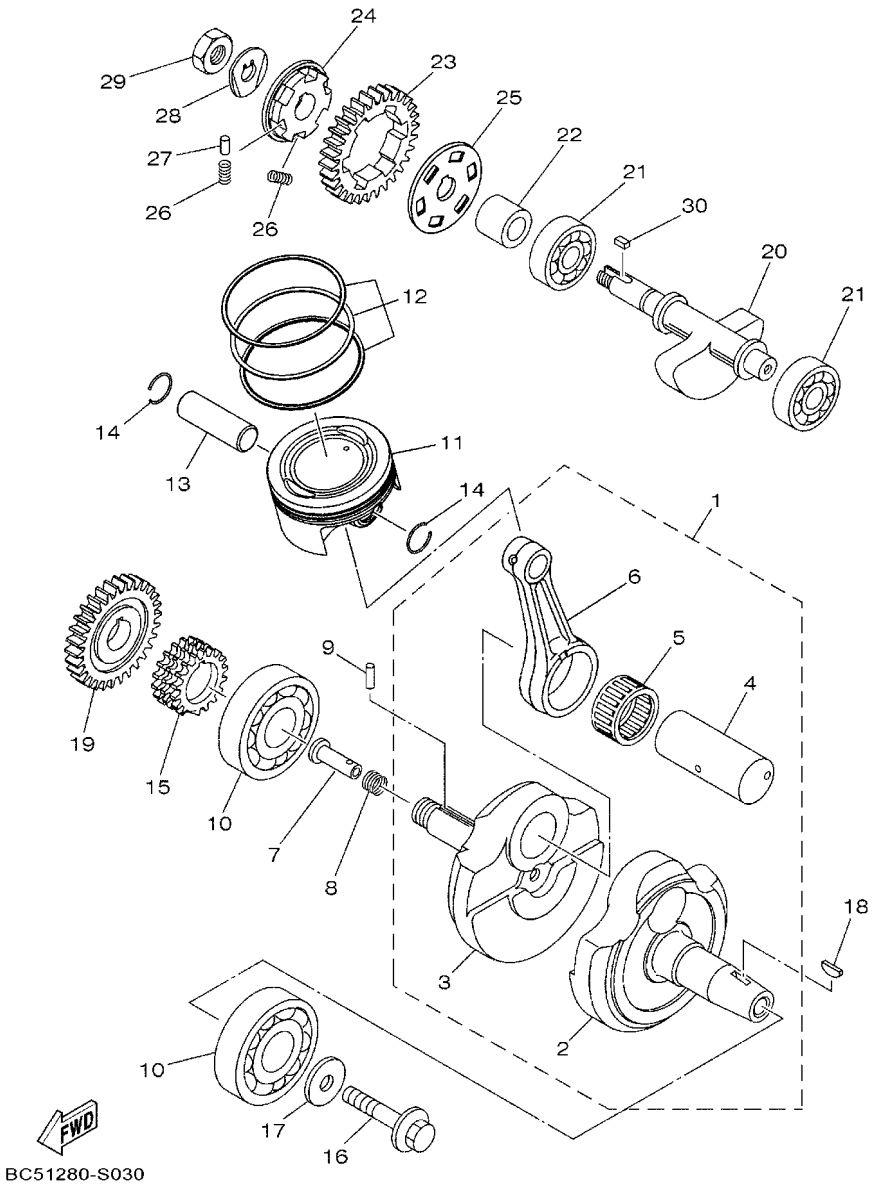

FIG. 3 CIGUENAL & PISTON

REF. Nº	CODIGO Nº	DESCRIPCION	B9L4					OBSERVACIONES
28	90215–12272	ARANDELA DE CIERRE	1					
29	90170–12370	TUERCA	1					
30	90282–05013	CHAVETA, RECTA	1					

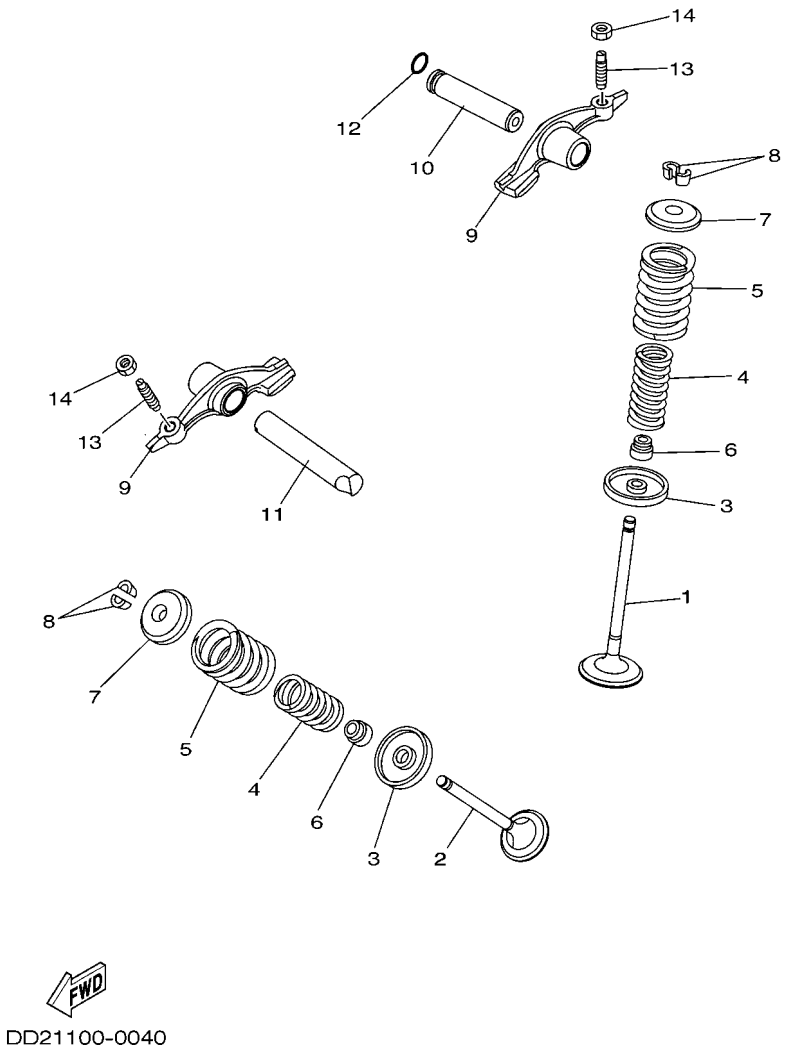

FIG. 4 VALVULA

REF. Nº	CODIGO Nº	DESCRIPCION	B9L4					OBSERVACIONES
1	B9X–E2111–00	VALVULA DE ADMISION	1					
2	B97–E2121–00	VALVULA DE ESCAPE	1					
3	4G0–12116–01	ASIENTO RESORTE DE VALVULA	2					
4	11H–12113–00	RESORTE VALVULA INTERNA	2					
5	11H–12114–00	RESORTE VALVULA EXTERIOR	2					
6	5H0–12119–00	SELLO DE ACEITE VALVULA	2					
7	4G0–12117–00	RETEN RESORTE DE VALVULA	2					
8	4G0–12118–00	SEGURO DE VALVULA	4					
9	B97–E2151–00	BRAZO DE BALANCIN DE VALVULA	2					
10	B97–E2156–00	EJE DE BALANCIN	1					
11	B97–E2146–00	ARBOL DE BALANCIN	1					
12	93210–09165	ANILLO O	1					
13	5XT–12159–00	TORNILLO DE AJUSTE DE VALVULA	2					
14	90170–06128	TUERCA	2					

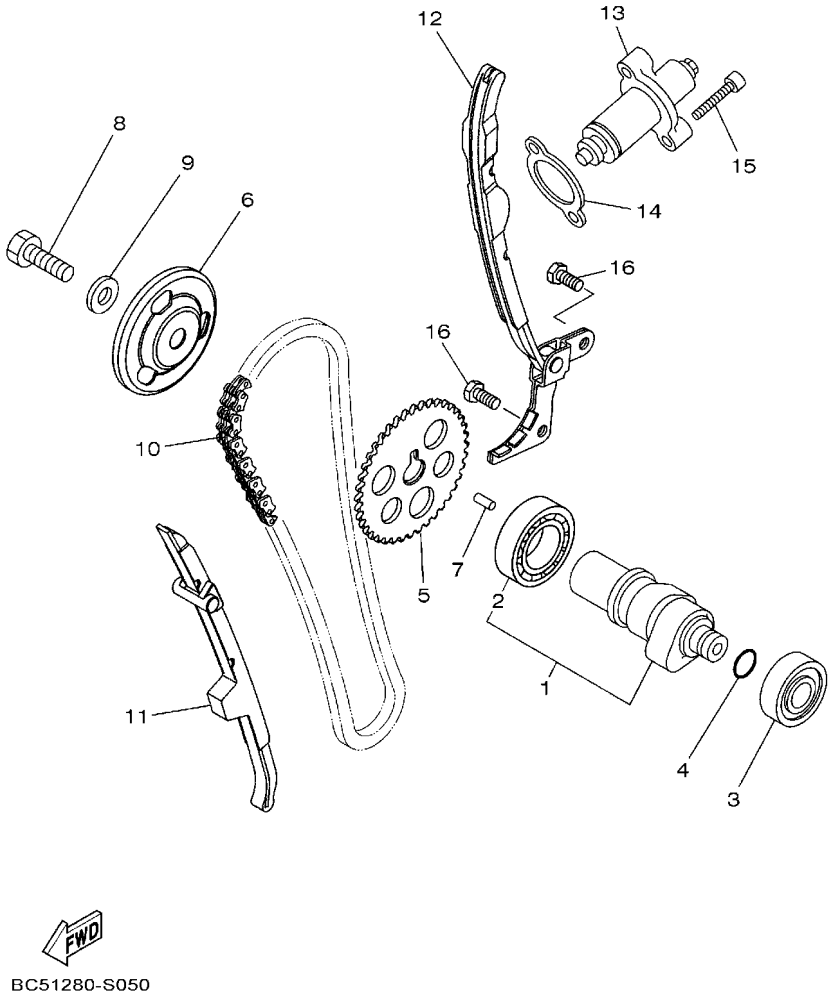

FIG. 5 ARBOL DE LEVAS & CADENA

REF. Nº	CODIGO Nº	DESCRIPCION	B9L4					OBSERVACIONES
1	1S4–E2170–10	ARBOL DE LEVAS COMPLETO 1	1					
2	93306–005Y9	.COJINETE	1					
3	93306–252Y4	COJINETE	1					
4	93210–11453	ANILLO O	1					
5	B97–E2176–00	CATALINA DE CADENA	1					
6	B97–E1145–00	PLACA RESPIRADERO 2	1					
7	93604–10011	PASADOR DE CLAVIJA	1					
8	90101–10852	TORNILLO	1					
9	90201–10591	ARANDELA PLANA	1					
10	94568–F1104	CADENA (DID-0404 SV 104 LE)	1					
11	B97–E2231–00	TOPE DE GUIA 1	1					
12	B97–E2241–00	TOPE DE GUIA 2	1					
13	5XT–12210–00	TENSOR CADENA DE LEVA	1					
14	BC5–E2213–00	EMPAQUE DE CAJA TENSOR	1					
15	91342–06025	PERNO	2					
16	97012–06014	PERNO	2					

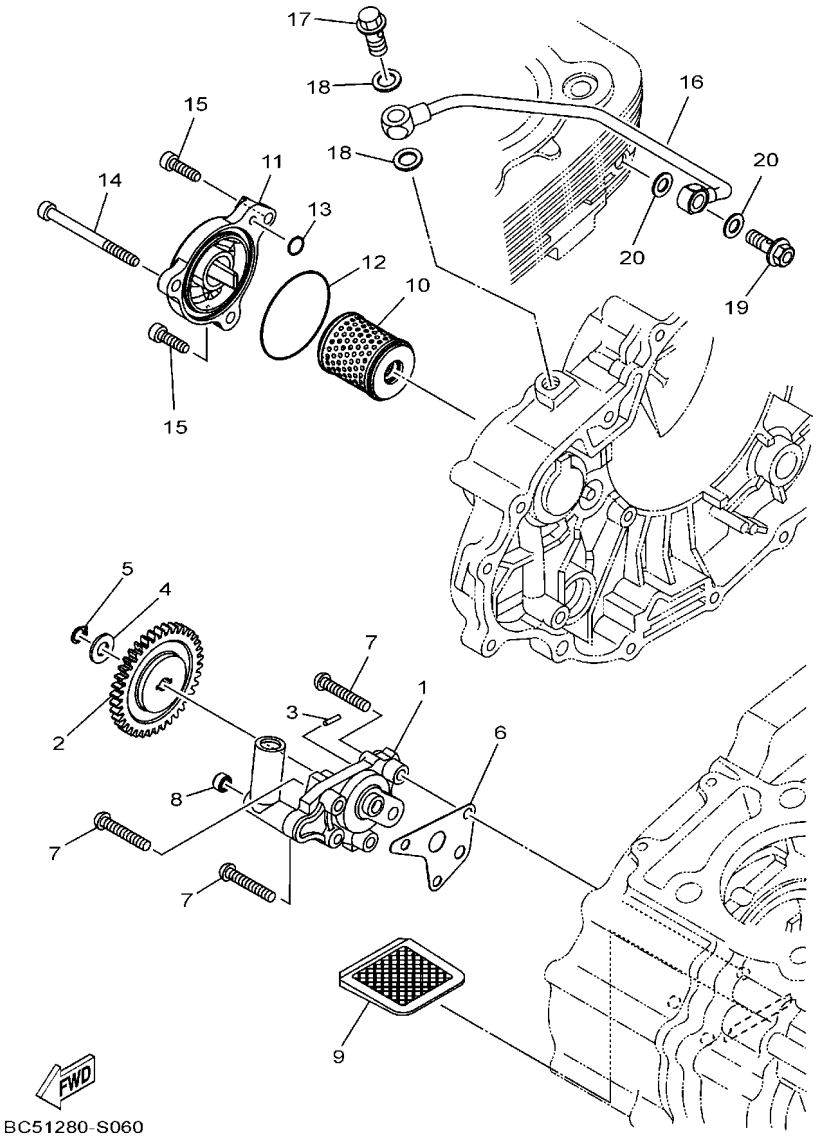

FIG. 6 BOMBA DE ACEITE

REF. Nº	CODIGO Nº	DESCRIPCION	B9L4					OBSERVACIONES
1	B97–E3300–00	BOMBA DE ACEITE COMPLETA	1					
2	B97–E3326–00	ENGRANAJE IMPULSOR DE BOMBA 2	1					
3	93603–12804	PASADOR DE CLAVIJA	1					
4	90201–08882	ARANDELA PLANA	1					
5	93410–00837	SEGURO	1					
6	BC5–E3329–00	EMPAQUE TAPA DE BOMBA	1					
7	92012–06035	PERNO	3					
8	90430–06156	JUNTA	1					
9	4LS–E3411–00	FILTRO DE ACEITE	1					
10	38B–E3440–01	ELEMENTO FILTRO DE ACEITE	1					
11	1S4–E3447–10	TAPA DEL ELEMENTO	1					
12	93210–54175	ANILLO O	1					
13	93210–07135	ANILLO O	1					
14	91342–06070	PERNO	1					
15	91342–06020	PERNO	2					
16	5XT–13161–01	TUBO CONDUCTOR 1	1					
17	90401–10817	PERNO DE UNION	1					
18	90430–10171	JUNTA	2					
19	90401–08802	PERNO DE UNION	1					
20	90430–08119	JUNTA	2					

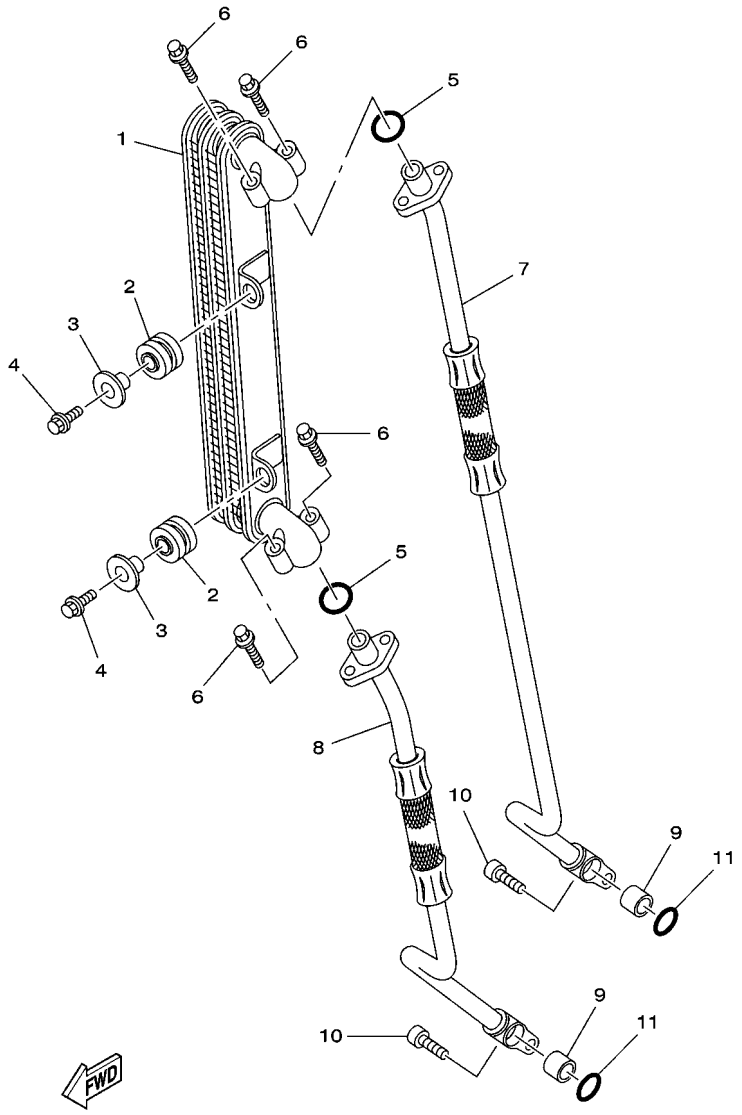

53P1280-K070

FIG. 7 COLECTOR DE ACEITE

REF. Nº	CODIGO Nº	DESCRIPCION	B9L4					OBSERVACIONES
1	53P–13470–10	ENFRIADOR DE ACEITE COMPLETO	1					
2	90480–16802	TAPON	2					
3	90387–06876	ESPACIADOR	2					
4	95D32–06025	CERROJO, REBORDE HUECO PROFUND	2					
5	93210–10096	ANILLO O	2					
6	95E32–06020	CERROJO, REBORDE HUECO PROFUND	4					
7	4B4–13464–10	MANGUERA DE ACEITE 1	1					
8	4B4–13465–10	MANGUERA DE ACEITE 2	1					
9	99530–10114	PASADOR, DE ESPIGA	2					
10	91342–06025	PERNO	2					
11	93210–10197	ANILLO O	2					

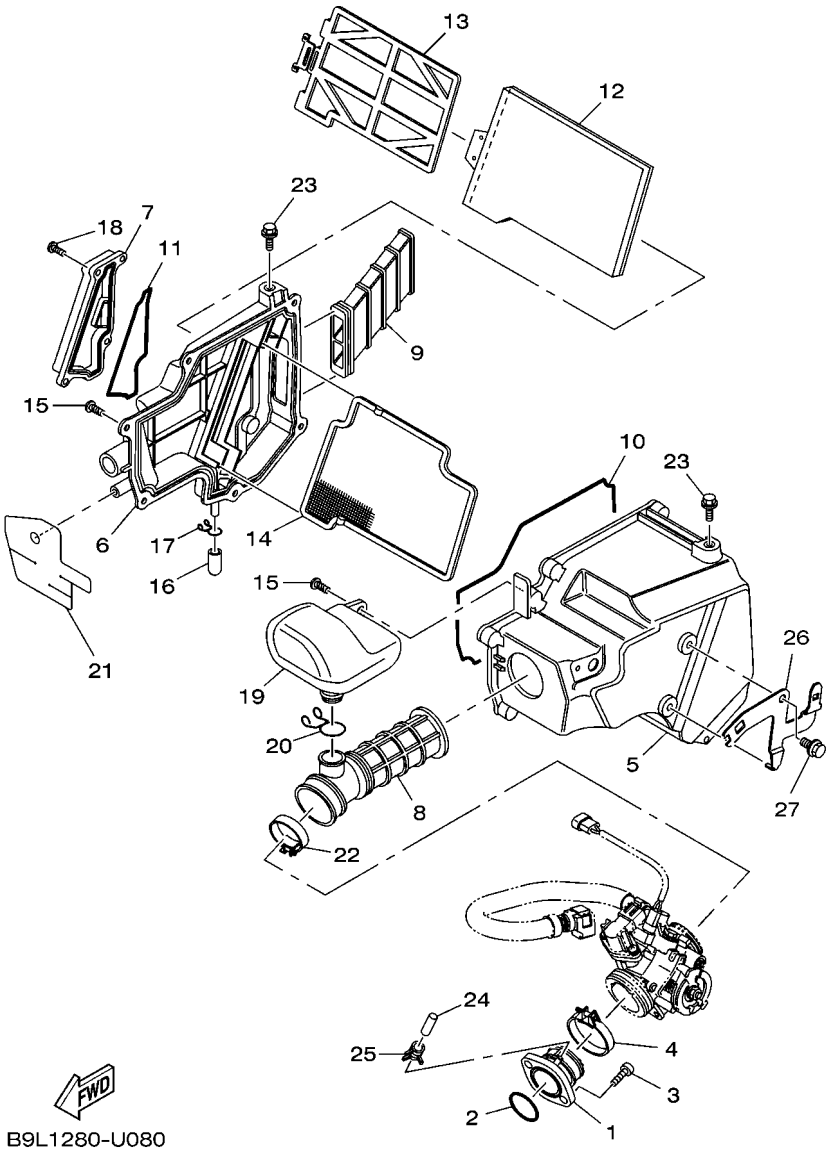

FIG. 8 ADMISION

REF. Nº	CODIGO Nº	DESCRIPCION	B9L4					OBSERVACIONES
1	1S4–E3585–00	MULTIPLE	1					
2	93210–39802	ANILLO O	1					
3	91342–06020	PERNO	2					
4	90450–55003	BRIDA, MANGUERA	1					
5	5D1–E4411–00	CAJA FILTRO DEL AIRE 1	1					
6	4B4–E4412–10	TAPA CAJA DEL FILTRO 1	1					
7	1S4–E4422–00	TAPA CAJA DE FILTRO 2	1					
8	4B4–E4453–00	UNION DEL FILTRO DEL AIRE 1	1					
9	1S4–E4437–00	CONDUCTO	1					
10	1S4–14452–00	SELLO	1					
11	1S4–E4462–00	SELLO	1					
12	1S4–14451–01	ELEMENTO DEL FILTRO DEL AIRE	1					
13	1S4–E4458–00	GUIA	1					
14	1S4–E4472–00	PLACA DE ELEMENTO	1					
15	97707–50020	TORNILLO ROSCA HEMBRA	7					
16	4B4–E443E–00	TUBO, DRENAJE	1					
17	90467–11106	PRESILLA	1					
18	9890M–06016	TORNILLO DE LIGAR	4					
19	4B4–E3581–00	CAMARA DE AIRE	1					
20	90467–18196	PRESILLA	1					
21	4B4–E442F–10	PROTECTOR	1					
22	90450–46001	BRIDA, MANGUERA	1					
23	95D32–06010	CERROJO, REBORDE HUECO PROFUND	2					
24	5HH–E3569–00	TAPON CIEGO	1					
25	90467–10W11	PRESILLA	1					
26	B3G–H3614–00	SOPORTE	1					
27	95D02–06010	CERROJO, REBORDE HUECO PROFUND	1					

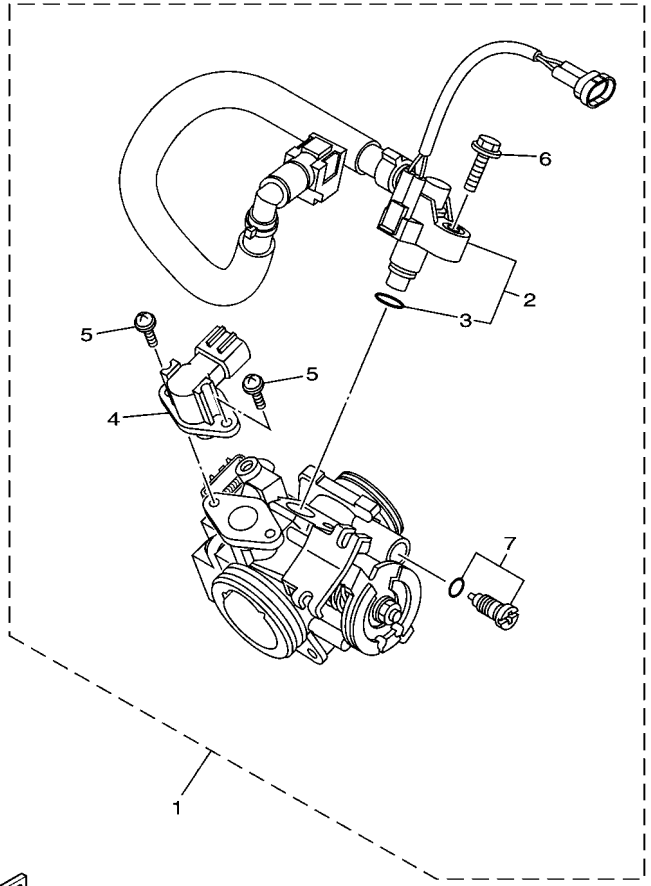

B9L1280-U090

FIG. 9 ADMISION 2

REF. Nº	CODIGO Nº	DESCRIPCION	B9L4					OBSERVACIONES
1	B8L–E375A–01	CAJA DE ACELERADOR COMPL. 2	1					
2	B8L–13930–01	.PIPE INLET COMPL.	1					
3	5CA–14147–00	..ANILLO O	1					
4	2S5–1410H–00	.SOLENOIDE VALVULA	1					
5	1S4–14216–00	.TORNILLO	2					
6	95822–06020	.TORNILLO DE REBORDE	1					
7	1S4–14104–00	.CJTO. TORNNILLO DE AIRE	1					

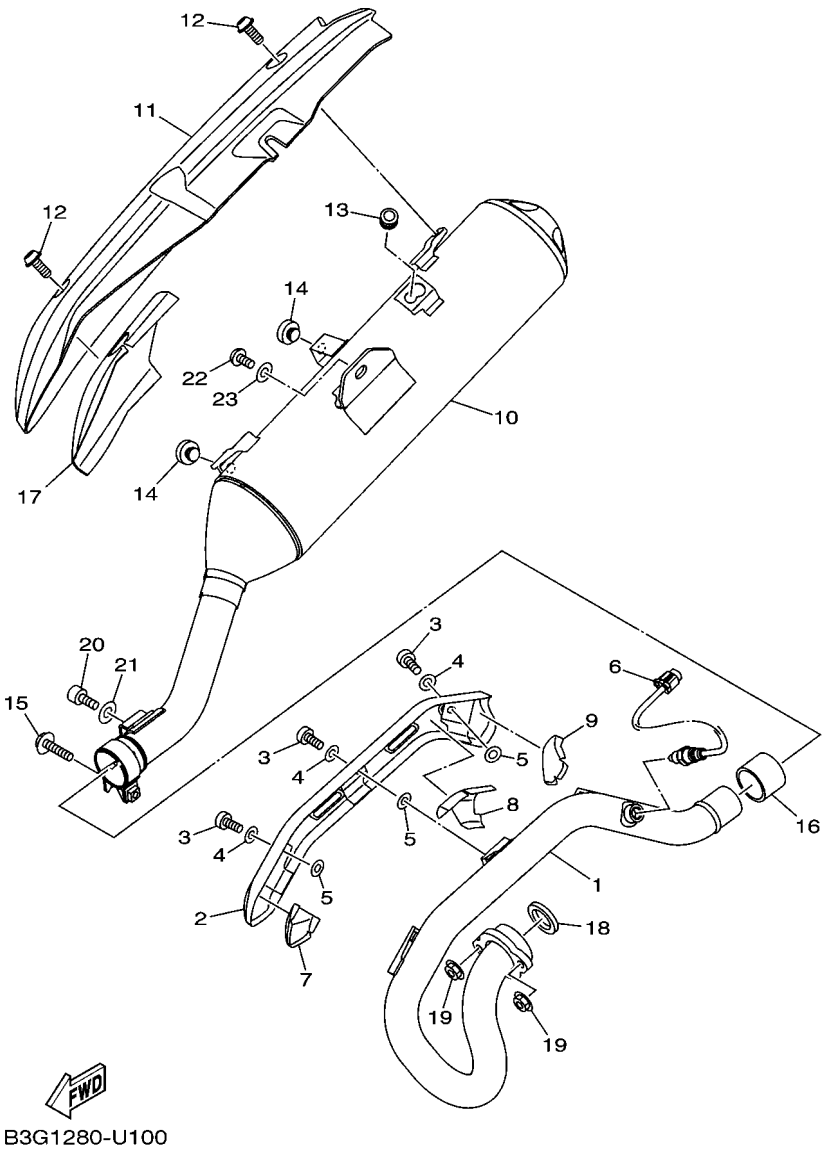

FIG. 10 DESCARGA

REF. Nº	CODIGO Nº	DESCRIPCION	B9L4					OBSERVACIONES
1	53P–E4611–20	TUBO DE ESCAPE 1	1					
2	4B4–E4628–11	PROTECTOR DE TUBO DE ESCAPE	1					
3	98980–06012	TORNILLO DE LIGAR	3					
4	90201–05813	ARANDELA PLANA	3					
5	90201–05016	ARANDELA PLANA	3					
6	53P–H592A–01	SENSOR	1					
7	53P–E465R–00	PLACA DE PROTECTOR 1	1					
8	B3G–E465T–00	PLACA, DE PROTECTOR 2	1					
9	B3G–E465U–00	PLACA, DE PROTECTOR 3	1					
10	B8L–E4711–00	SILENCIADOR 1	1					
11	B3G–E4718–00	PROTECTOR DE SILENCIADOR 1	1					
12	90111–06807	TORNILLO	2					
13	2CC–E4737–00	AMORTIGUADOR DE SILENCIADOR	1					
14	22W–24181–00	AMORTIGUADOR DE MONTAJE 1	2					
15	9502M–08040	PERNO, DE BRIDA	1					
16	4EL–14714–00	EMPAQUE DE SILENCIADOR	1					
17	B3G–E4728–00	PROTECTOR DE SILENCIADOR	1					
18	B97–E4613–00	JUNTA, TUBO DE ESCAPE	1					
19	95704–08500	TUERCA DE BRIDA	2					
20	91317–08016	TORNILLO ALLEN	1					
21	90201–08326	ARANDELA PLANA	1					
22	92017–10016	PERNO	1					
23	90201–101J1	ARANDELA PLANA	1					

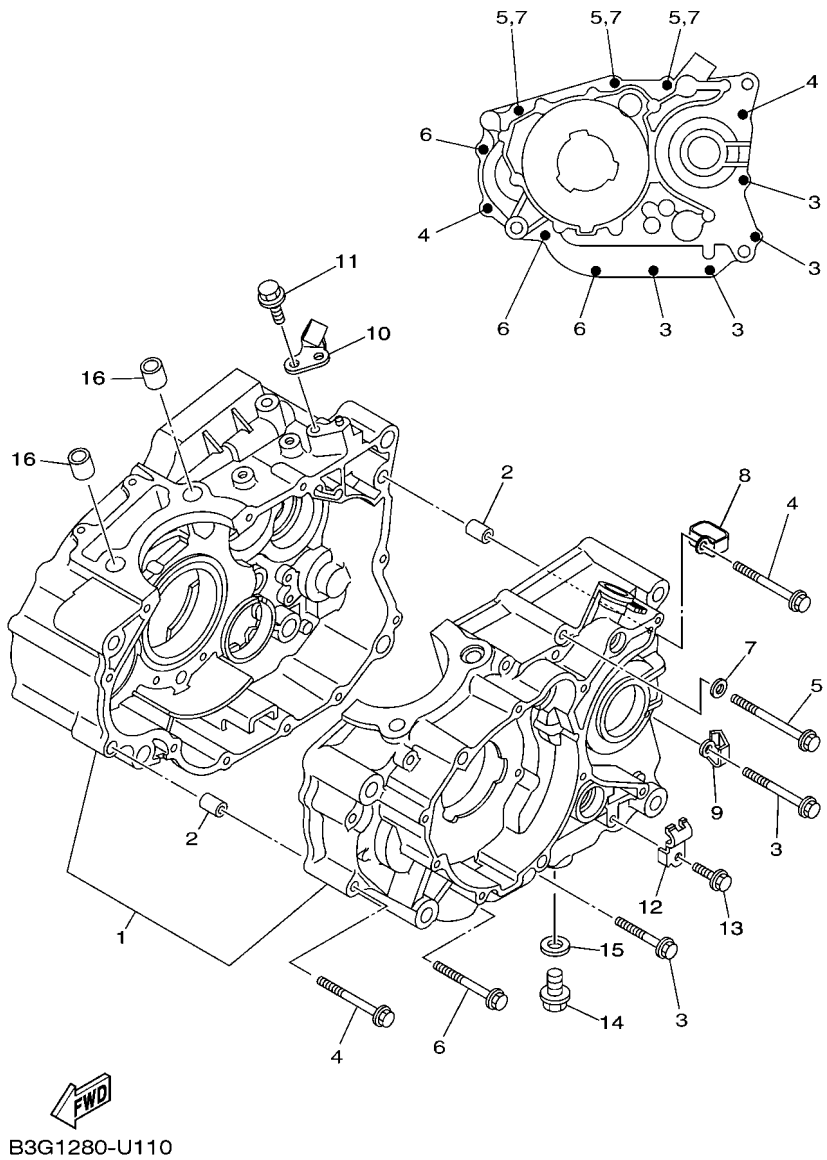

FIG. 11 CARTER

REF. Nº	CODIGO Nº	DESCRIPCION	B9L4					OBSERVACIONES
1	1S4–E5150–21	CARTER COMPLETO	1					
2	99530–10114	PASADOR, DE ESPIGA	2					
3	95E32–06045	CERROJO, REBORDE HUECO PROFUND	4					
4	95E32–06060	CERROJO, REBORDE HUECO PROFUND	2					
5	95E32–06070	CERROJO, REBORDE HUECO PROFUND	3					
6	95E32–06055	CERROJO, REBORDE HUECO PROFUND	3					
7	90430–06014	JUNTA	3					
8	90461–08001	GRAPA	1					
9	90462–08225	BRIDA	1					
10	B97–E5441–00	SOSTEN DE CABLE DE EMBRAGUE	1					
11	95D32–06016	CERROJO, REBORDE HUECO PROFUND	1					
12	90462–10215	BRIDA	1					
13	95E32–06010	CERROJO, REBORDE HUECO PROFUND	1					
14	90340–12808	TORNILLO, DE DRENAJE	1					
15	90430–12213	JUNTA	1					
16	99530–14016	PASADOR, DE ESPIGA	2					

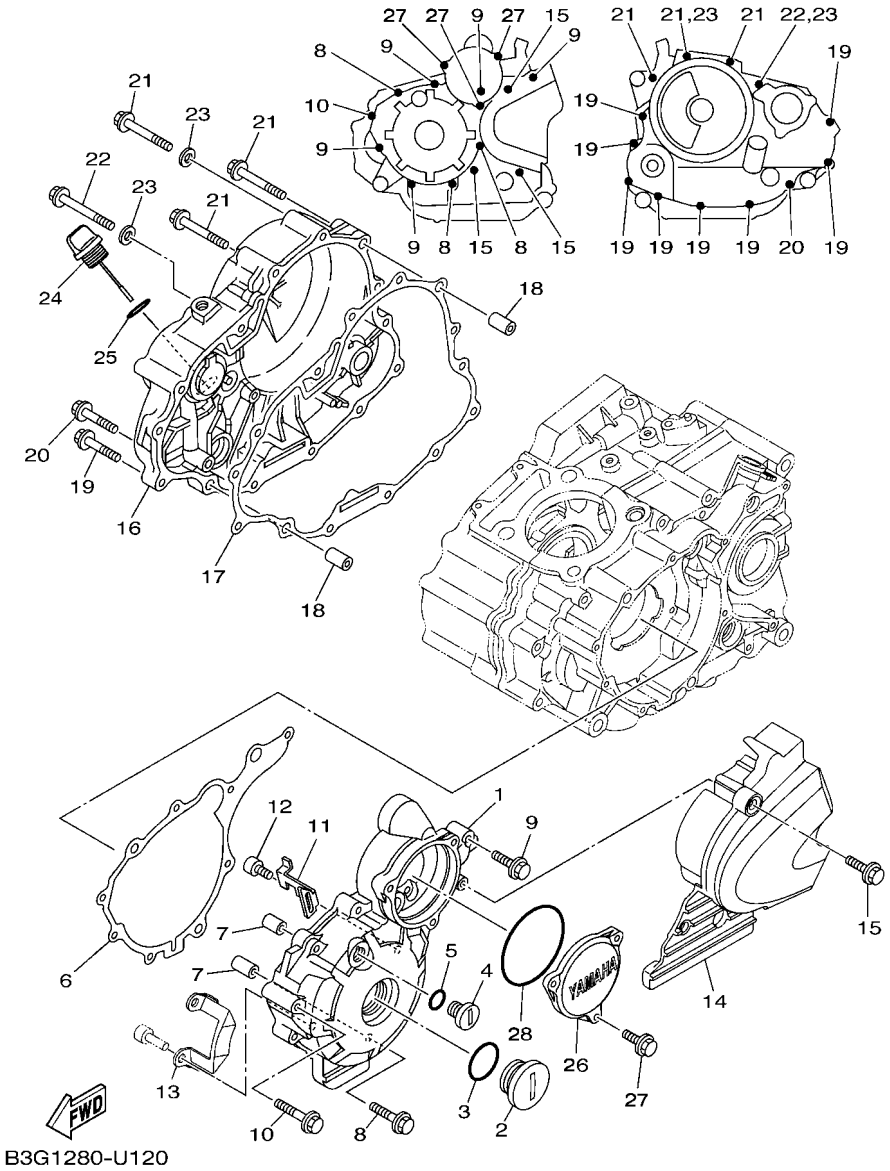

FIG. 12 CUBIERTA DE CARTER 1

REF. Nº	CODIGO Nº	DESCRIPCION	B9L4					OBSERVACIONES
1	4B4–E5411–10	CUBIERTA DE CARTER 1	1					
2	90340–32W05	TORNILLO, DE DRENAJE	1					
3	93210–32172	ANILLO O	1					
4	90340–14W04	TORNILLO, DE DRENAJE	1					
5	93210–14369	ANILLO O	1					
6	BC5–E5451–00	EMPAQ DE CUBIERTA DE CARTER	1					
7	99530–10114	PASADOR, DE ESPIGA	2					
8	95E32–06040	CERROJO, REBORDE HUECO PROFUND	3					
9	95E32–06030	CERROJO, REBORDE HUECO PROFUND	5					
10	95E32–06050	CERROJO, REBORDE HUECO PROFUND	1					
11	90465–20801	BRIDA	1					
12	91312–05012	TORNILLO ALLEN	1					
13	1S4–E5113–00	PLACA	1					
14	4B4–E5418–10	CUBIERTA CAJA DE CADENA	1					
15	95E32–06016	CERROJO, REBORDE HUECO PROFUND	3					
16	44C–E5421–11	TAPA DE CARTER DERECHA	1					
17	BC5–E5461–00	JUNTA TAPA CARTER DERECHO 2	1					
18	99530–10114	PASADOR, DE ESPIGA	2					
19	95E32–06025	CERROJO, REBORDE HUECO PROFUND	8					
20	95E32–06035	CERROJO, REBORDE HUECO PROFUND	1					
21	95E32–06050	CERROJO, REBORDE HUECO PROFUND	3					
22	95E32–06055	CERROJO, REBORDE HUECO PROFUND	1					
23	90430–06014	JUNTA	2					
24	B97–E5362–00	TAPON DEL NIVEL DE ACEITE	1					
25	93210–19123	ANILLO O	1					
26	1S4–E5415–10	CUBIERTA, 1	1					
27	95E32–06016	CERROJO, REBORDE HUECO PROFUND	3					

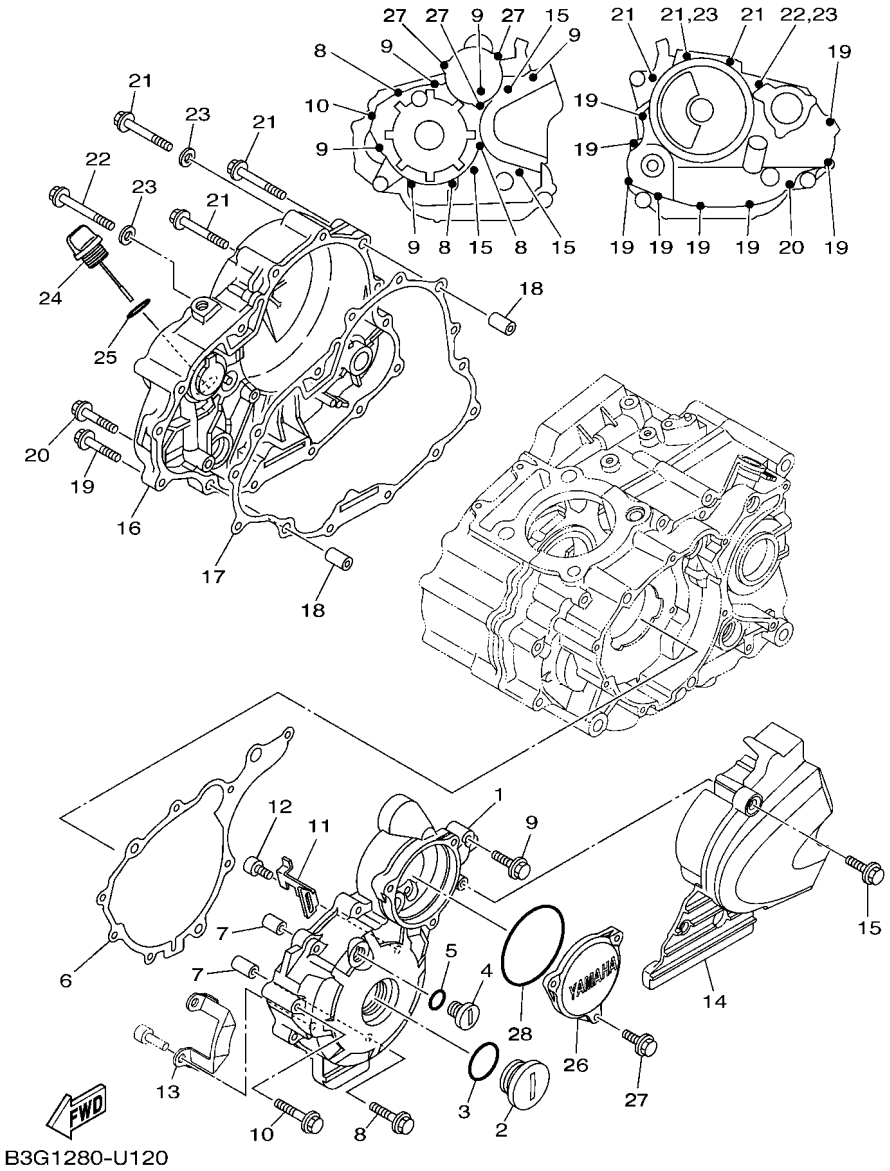

FIG. 12 CUBIERTA DE CARTER 1

REF. Nº	CODIGO Nº	DESCRIPCION	B9L4					OBSERVACIONES
28	93210–74M68	ANILLO O	1					

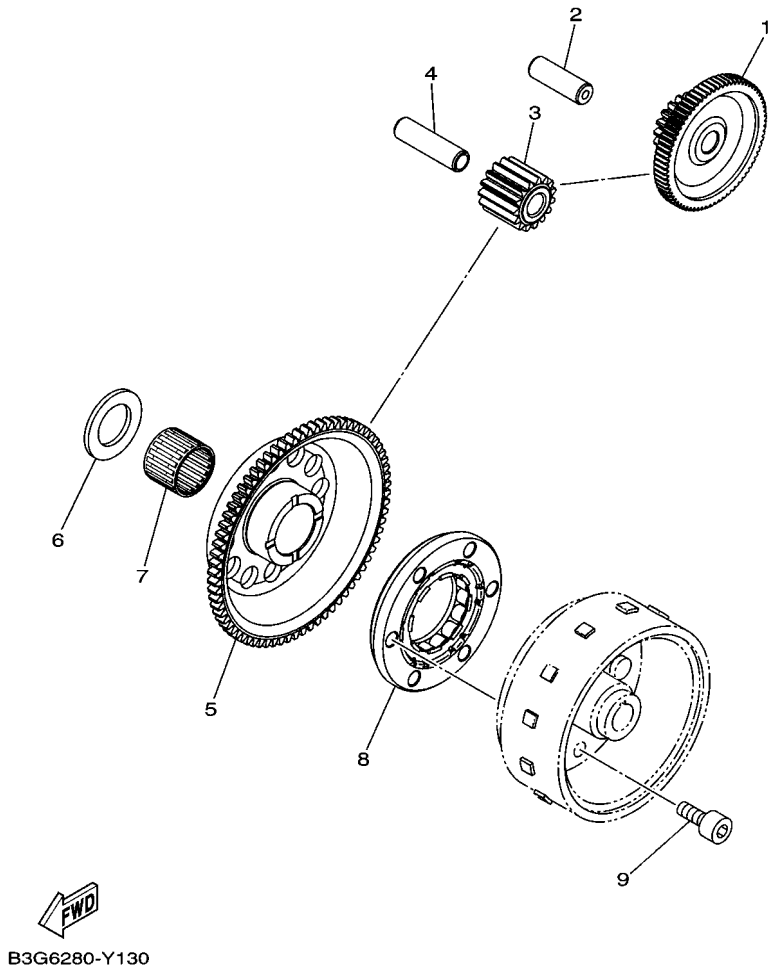

FIG. 13 EMBRAGUE DEL ARRANQUE

REF. Nº	CODIGO Nº	DESCRIPCION	B9L4					OBSERVACIONES
1	B97–E5512–00	ENGRENAJE NEUTRO (72D/18D)	1					
2	B97–E5521–00	EJE 1	1					
3	B97–E5517–00	ENGRENAJE NEUTRO (15D/15D)	1					
4	B97–E5522–00	EJE 2	1					
5	B97–E5515–00	ENGRANAJE 3 (72D)	1					
6	90201–25291	ARANDELA PLANA	1					
7	93310–225YG	COJINETE DE RODILLOS	1					
8	BC5–E5590–00	ENSAMBLE GUIA CADENA ARRANQUE	1					
9	90110–08053	TORNILLO ALLEN	3					

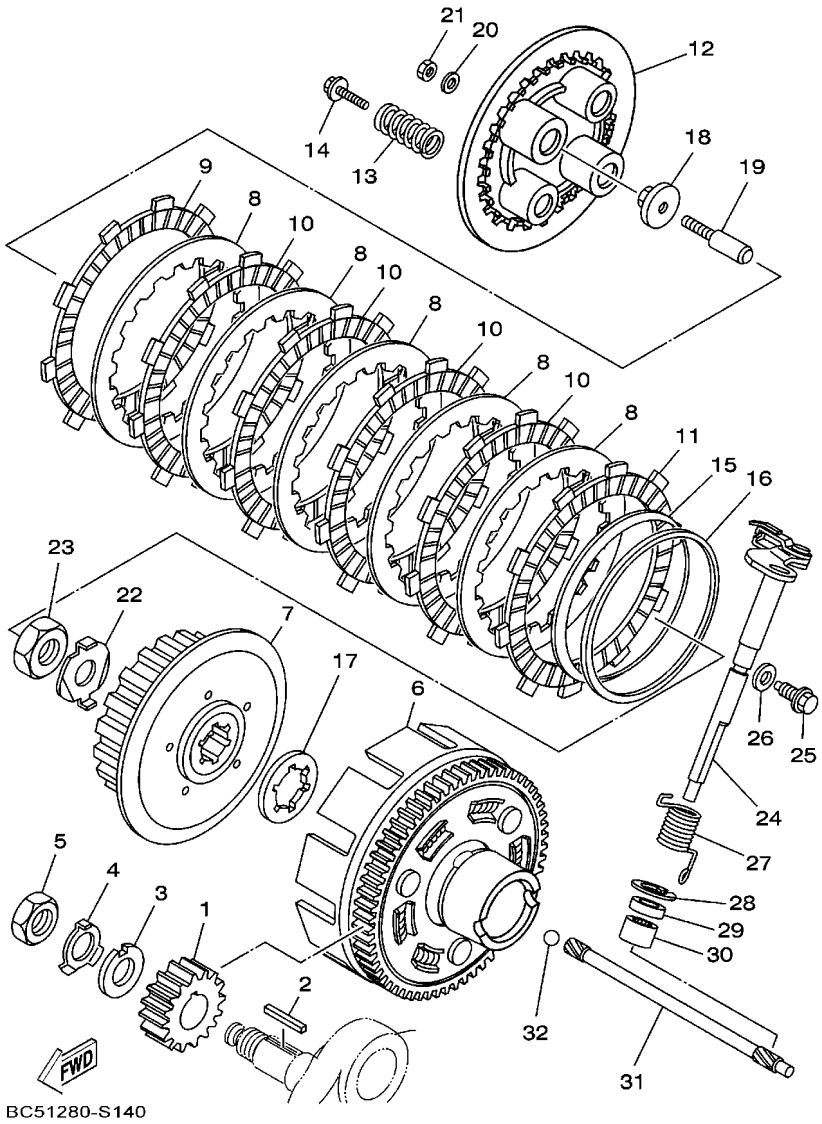

FIG. 14 EMBRAGUE

REF. Nº	CODIGO Nº	DESCRIPCION	B9L4					OBSERVACIONES
1	5XT–16111–00	ENGRANAJE TRACC.PRIMARIA (24D)	1					
2	90282–05077	CHAVETA, RECTA	1					
3	90214–16063	ARANDELA DE POSICION	1					
4	90215–16293	ARANDELA DE CIERRE	1					
5	90170–16800	TUERCA	1					
6	1S4–E6150–00	CAMPANA DE EMBRAGUE	1					
7	1S4–E6371–00	CUBO, DE EMBRAGUE	1					
8	1S4–E6324–00	PLACA DE EMBRAGUE	5					
9	1S4–E6321–00	PLACA DE FRICCION	1					
10	1S4–E6331–00	DISCO, DE FRICCION 2	4					
11	1S4–E6307–00	PLACA DE FRICCION 3	1					
12	1S4–E6351–00	PLATO DE PRESION	1					
13	1S4–E6333–00	RESORTE DE EMBRAGUE 1	4					
14	12B–E6337–00	TORNILLO DE RESORTE	4					
15	1S4–E6383–00	RESORTE.,COJIN	1					
16	1S4–E6384–00	PLACA DE ASIENTO	1					
17	1S4–E6154–00	ARANDELA, DE EMPUJE 1	1					
18	1S4–E6358–00	PLACA DE EMPUJE	1					
19	1S4–E6356–00	VARILLA DE EMPUJE 1	1					
20	1S4–E6628–00	ARANDELA	1					
21	1S4–E6377–00	TUERCA DE CIERRE	1					
22	90215–16800	ARANDELA DE CIERRE	1					
23	90170–16801	TUERCA	1					
24	4B4–E6380–10	LEVA DE EMPUJE COMPLETA	1					
25	90105–08889	TORNILLO	1					
26	90430–08119	JUNTA	1					
27	90508–203B3	RESORTE DE TORSION	1					

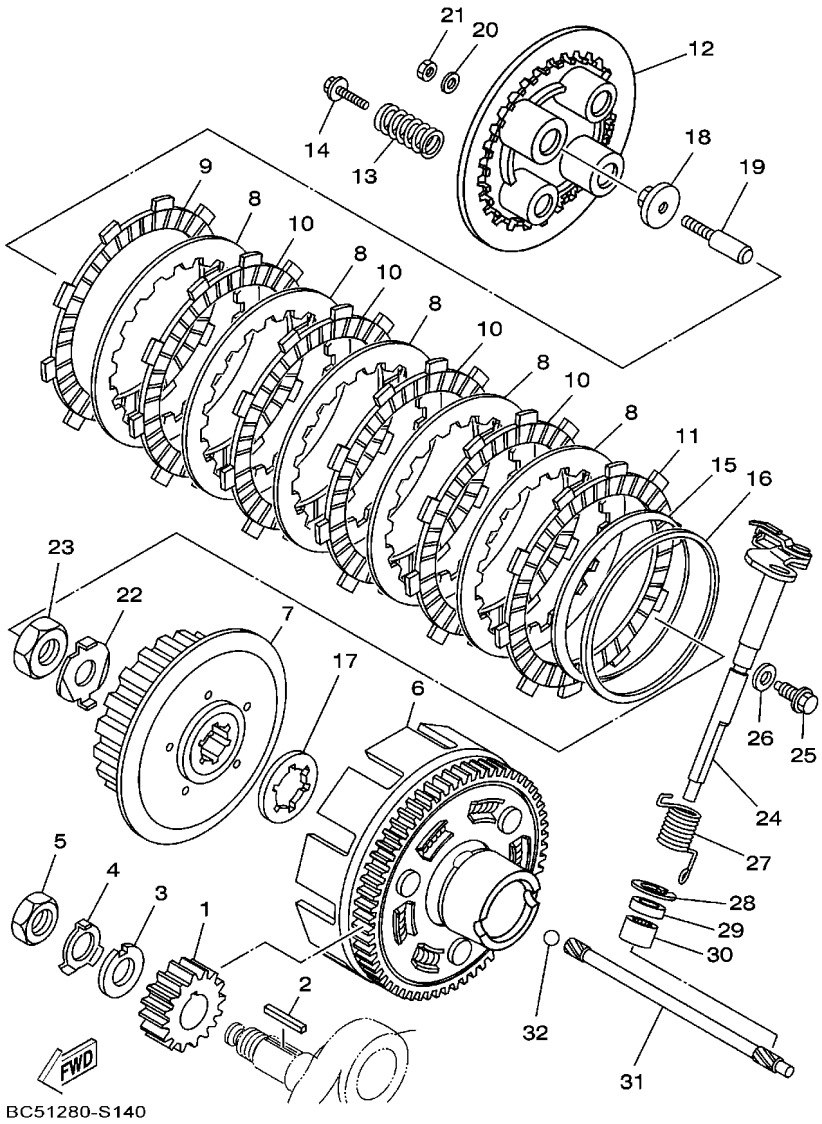

FIG. 14 EMBRAGUE

REF. Nº	CODIGO Nº	DESCRIPCION	B9L4					OBSERVACIONES
28	99009–20500	PRESILLA REDONDA	1					
29	93102–12877	SELLO ACEITE	1					
30	93315–112Y9	COJINETE DE RODILLOS	1					
31	B97–E6357–00	VARILLA DE EMPUJE 2	1					
32	93511–32842	ESFERA	1					

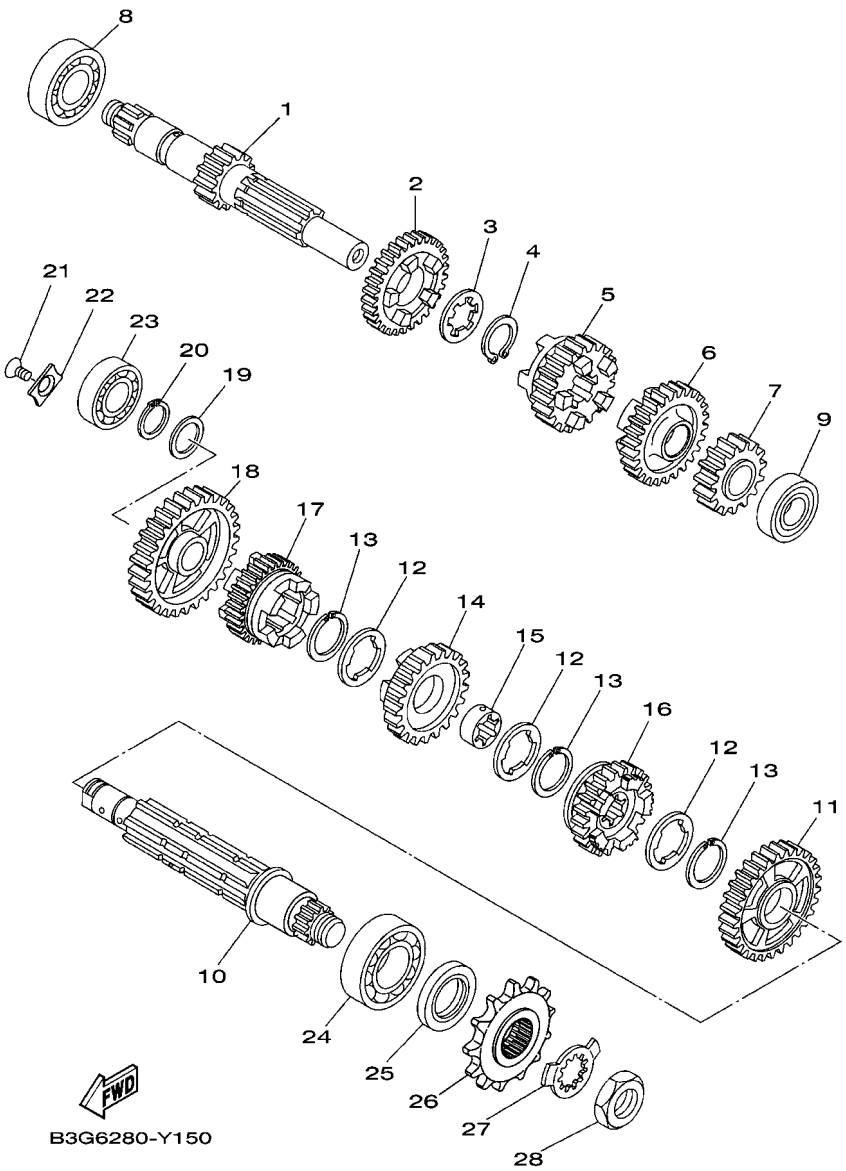

FIG. 15 TRANSMISION

REF. Nº	CODIGO Nº	DESCRIPCION	B9L4					OBSERVACIONES
1	1S4–E7411–01	EJE PRIMARIO	1					
2	4B4–E7141–01	ENGRENAJE PINION DE 4TA (25D)	1					
3	90209–18208	ARANDELA DE SEPARACION	1					
4	93410–22039	SEGURO	1					
5	4B4–E7131–01	ENGRENAJE PINION DE 3RA (22D)	1					
6	4B4–E7151–01	ENGRENAJE PINION DE 5TA (27D)	1					
7	4B4–E7121–00	ENGRENAJE PINION DE 2DA (19D)	1					
8	93306–272Y4	COJINETE	1					
9	93306–003YU	COJINETE	1					
10	1S4–E7402–01	EJE DE TRACCION COMPLETO	1					
11	4B4–E7221–01	ENGRENAJE RUEDA DE 2DA (32D)	1					
12	90209–22191	ARANDELA DE SEPARACION	3					
13	93440–25084	SEGURO	3					
14	4B4–E7231–01	ENGRENAJE RUEDA DE 3RA (28D)	1					
15	90387–22027	ESPACIADOR	1					
16	4B4–E7251–01	ENGRENAJE RUEDA DE 5TA (23D)	1					
17	4B4–E7241–01	ENGRENAJE DE RUEDA 4TA (26D)	1					
18	4B4–E7211–01	ENGRENAJE RUEDA DE 1RA (36D)	1					
19	90201–177G4	ARANDELA PLANA	1					
20	93410–17037	SEGURO	1					
21	9870M–06012	TORNILLO DE CABEZA PLANA	1					
22	B97–E7558–00	PLACA	1					
23	93306–203XD	COJINETE	1					
24	93306–205XD	COJINETE	1					
25	93102–25226	SELLO ACEITE	1					
26	9383R–13839	PINON (13D)	1					
27	90215–23265	ARANDELA DE CIERRE	1					

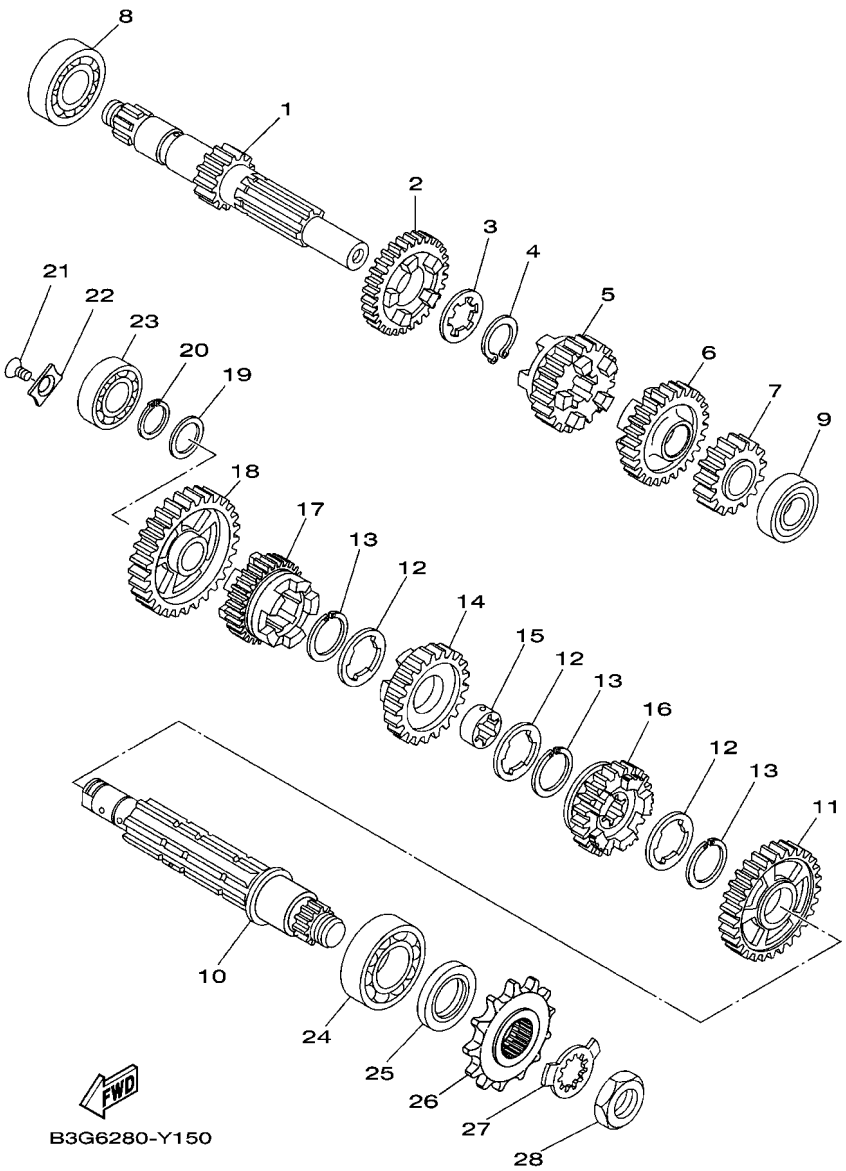

FIG. 15 TRANSMISION

REF. Nº	CODIGO Nº	DESCRIPCION	B9L4					OBSERVACIONES
28	90179–18801	TUERCA	1					

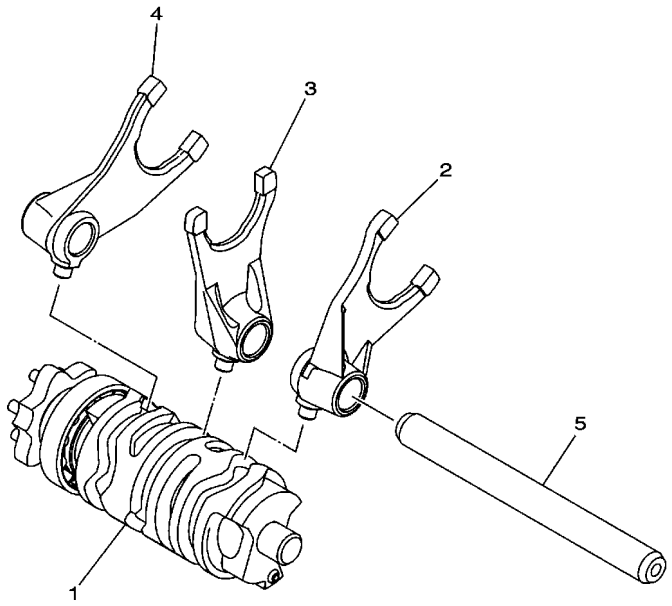

B3G1280-U160

FIG. 16 LEVA DE CAMBIO & HORQUILLA

REF. Nº	CODIGO Nº	DESCRIPCION	B9L4					OBSERVACIONES
1	BC5–E8540–01	LEVA DEL CAMBIO COMPLETA	1					
2	B97–E8511–00	HORQUILLA DEL CAMBIO 1	1					
3	B97–E8512–00	HORQUILLA DEL CAMBIO 2	1					
4	B97–E8513–00	HORQUILLA DEL CAMBIO 3	1					
5	5BP–E8531–00	BARRA GUIA HORQ. CAMBIO 1	1					

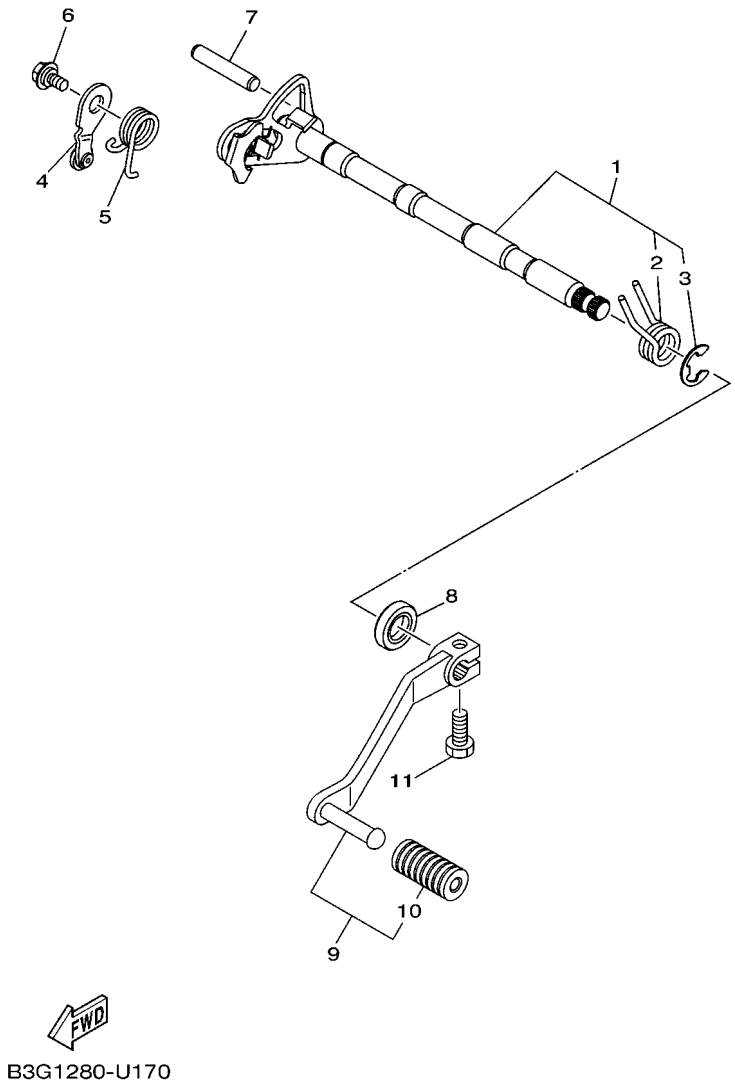

FIG. 17 EJE DE CAMBIO & PEDAL

REF. Nº	CODIGO Nº	DESCRIPCION	B9L4					OBSERVACIONES
1	B97–E8101–00	EJE SELECTOR COMPLETO	1					
2	90508–32139	.RESORTE DE TORSION	1					
3	93430–12812	.SEGURO	1					
4	1S4–E8140–00	PALANCA DE TOPE COMPLETA	1					
5	90508–26020	RESORTE DE TORSION	1					
6	90109–06190	PERNO	1					
7	93608–43228	PASADOR DE CLAVIJA	1					
8	93102–14856	SELLO ACEITE	1					
9	53P–E8110–01	PEDAL DE CAMBIO COMPLETO	1					
10	44C–E8113–00	.FUNDA DEL PEDAL DEL CAMBIO	1					
11	97012–06020	PERNO	1					

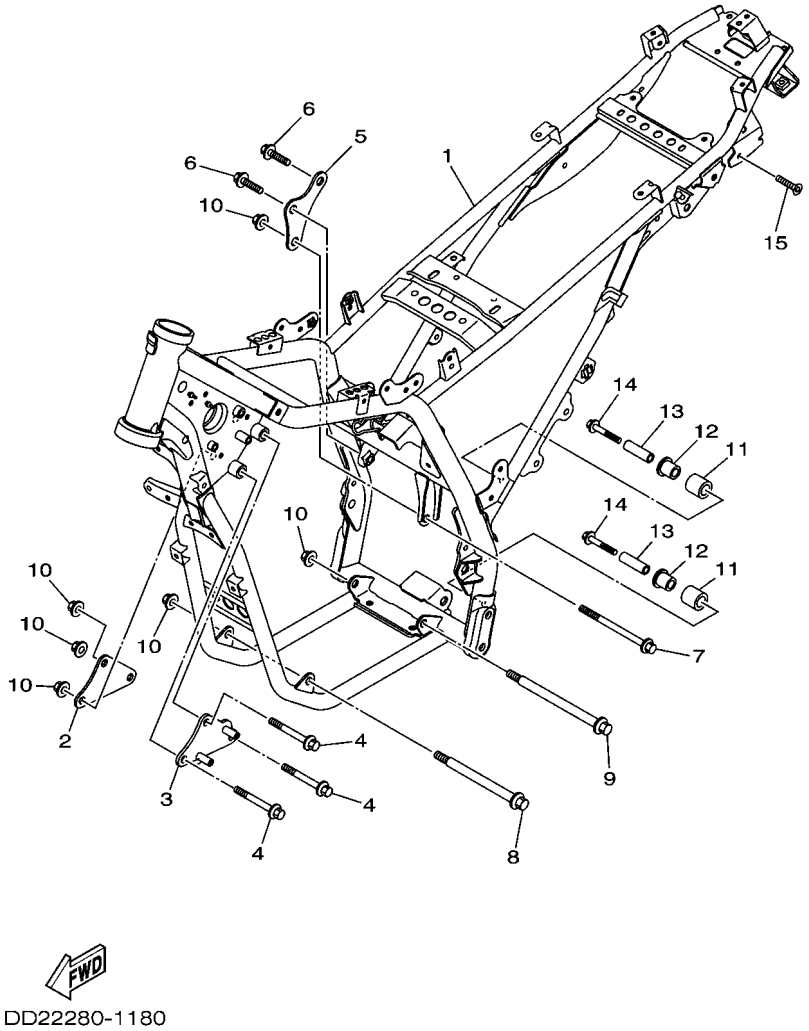

FIG. 18 CUADRO

REF. Nº	CODIGO Nº	DESCRIPCION	B9L4					OBSERVACIONES
1	B9L–F1110–01	ARMAZON COMPLETO	1					
2	1ED–F1315–00	SOPORTE DE MOTOR 1	1					
3	B3G–F1316–20	SOPORTE DE MOTOR 2	1					
4	95812–10080	TORNILLO DE REBORDE	3					
5	1ED–F1317–00	SOPORTE DE MOTOR 3	1					
6	95D32–10016	CERROJO, REBORDE HUECO PROFUND	2					
7	90105–10219	TORNILLO	1					
8	90105–10834	TORNILLO	1					
9	95812–10150	TORNILLO DE REBORDE	1					
10	90179–10658	TUERCA	6					
11	10V–22178–00	TENSOR	2					
12	10V–22184–00	BUJE	2					
13	90387–08851	ESPACIADOR	2					
14	90201–08061	ARANDELA PLANA	2					
15	95D32–08040	CERROJO, REBORDE HUECO PROFUND	2					

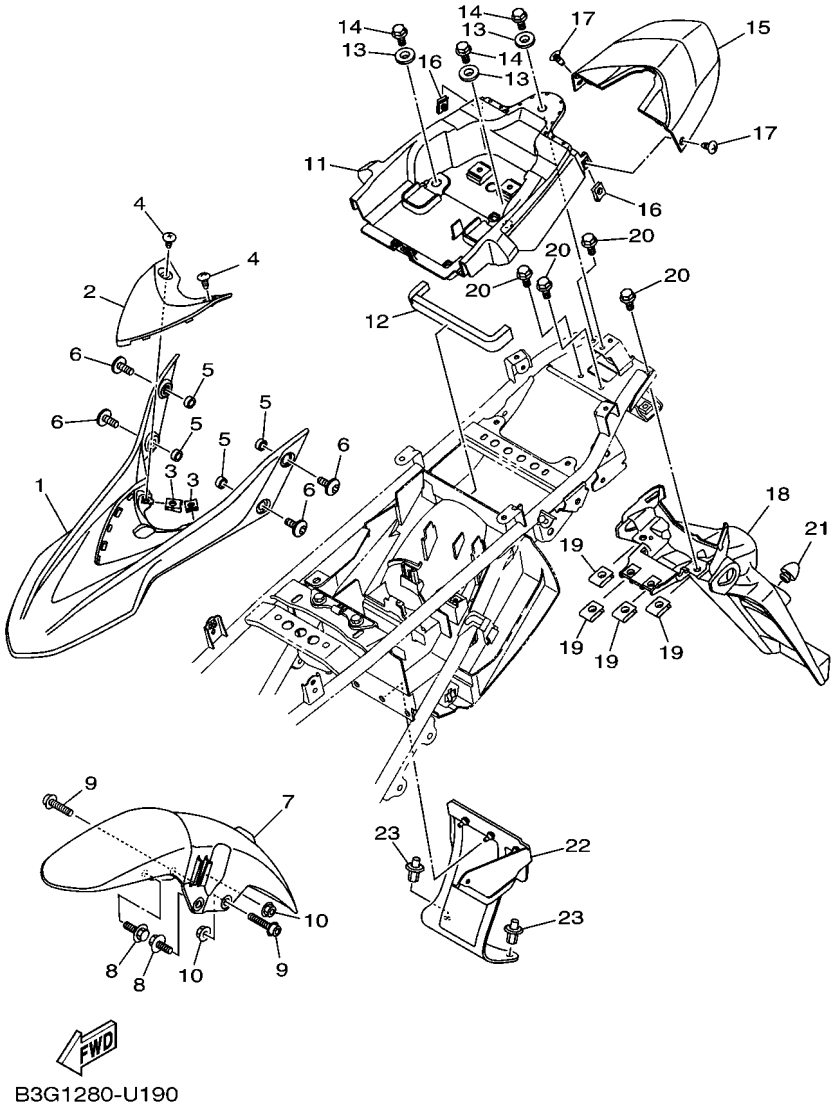

FIG. 19 GUARDABARRO

REF. Nº	CODIGO Nº	DESCRIPCION	B9L4					OBSERVACIONES
1	B3G–F1511–10	GUARDABARRO DELANTERO	1					YB
	B3G–F1511–20	GUARDABARRO DELANTERO	1					PWS1
2	B3G–F1523–00	PLACA 1	1					
3	90183–05807	TUERCA DE RESORTE	2					
4	97707–50012	TORNILLO	2					
5	90387–068C4	ESPACIADOR	4					
6	90111–06038	TORNILLO	4					
7	B3G–F1556–00	GUARDABARRO, DELANTERO 2	1					
8	95D32–06016	CERROJO, REBORDE HUECO PROFUND	2					
9	90110–06846	TORNILLO ALLEN	2					
10	95702–06500	TUERCA DE BRIDA	2					
11	B3G–F1611–01	GUARDABARRO TRASERO	1					
12	B3G–F1639–10	AMORTIGUADOR 2	1					
13	90387–06200	ESPACIADOR	3					
14	95D02–06012	CERROJO, REBORDE HUECO PROFUND	3					
15	B3G–F4756–00	CUBIERTA DE COLA	1					
16	90183–05807	TUERCA DE RESORTE	2					
17	97707–50012	TORNILLO	2					
18	B3G–F1685–00	SOPORTE DE LICENCIA	1					
19	90183–060A1	TUERCA DE RESORTE	4					
20	95D02–06014	CERROJO, REBORDE HUECO PROFUND	4					
21	42U–21639–00	AMORTIGUADOR 2	1					
22	4B4–F1642–00	GUARDA DE CHARNELA	1					
23	90269–08001	REMACHE	2					

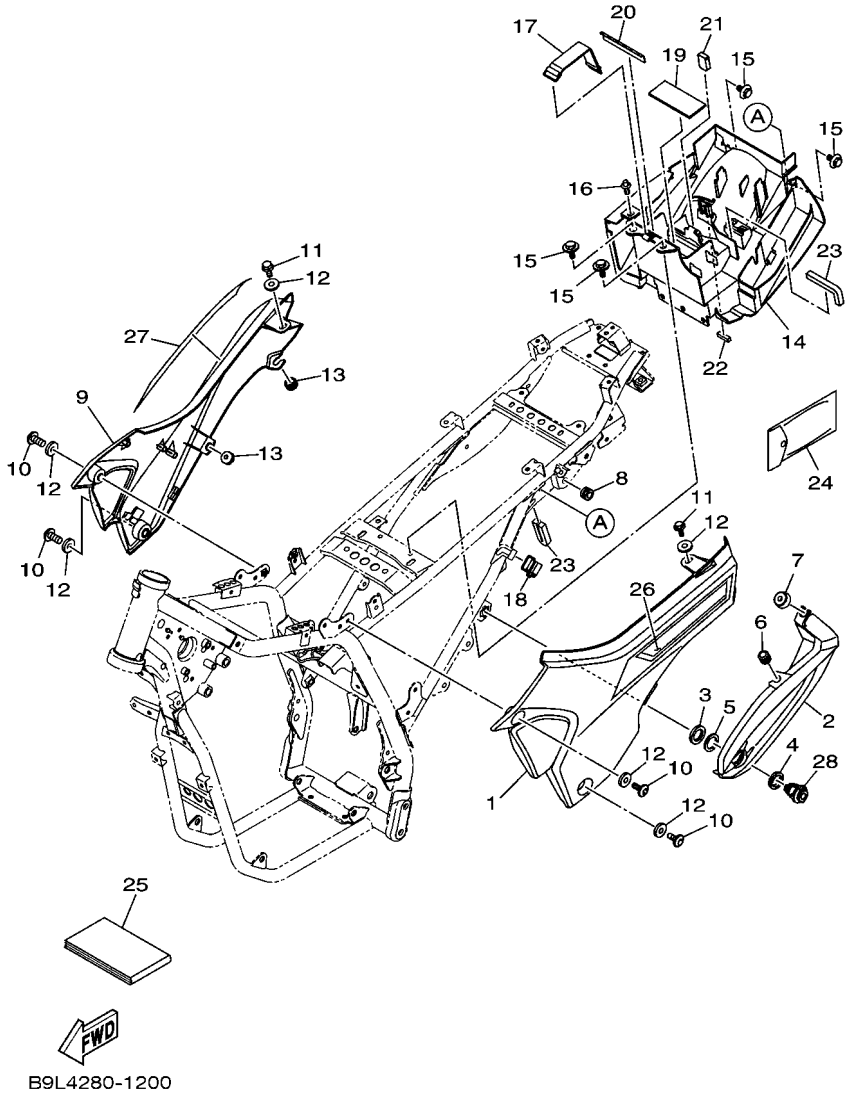

FIG. 20 CUBIERTA LATERAL

REF. Nº	CODIGO Nº	DESCRIPCION	B9L4					OBSERVACIONES
1	B3G–F1711–00	CUBIERTA LATERAL 1	1					
2	B3G–F8173–00	CAJA	1					
3	90170–22187	TUERCA	1					
4	90480–24186	TAPON	1					
5	90201–225A4	ARANDELA PLANA (T=1.0)	1					
6	53P–F1773–00	ANILLO PROTECTOR	1					
7	90480–12320	TAPON	1					
8	90480–10517	TAPON	1					
9	B3G–F1721–00	CUBIERTA LATERAL 2	1					
10	90111–06151	TORNILLO	4					
11	95D02–06014	CERROJO, REBORDE HUECO PROFUND	2					
12	90201–064H0	ARANDELA PLANA	6					
13	90480–10334	TAPON	2					
14	4B4–F177G–10	CAJA DE BATERIA	1					
15	90109–06202	PERNO	4					
16	90269–08066	REMACHE	1					
17	1C6–H2131–00	TIRANTE DE BATERIA	1					
18	1S4–H2131–00	TIRANTE DE BATERIA	1					
19	1C6–F174X–01	AMORTIGUADOR	1					
20	1S4–H2123–01	ASIENTO DE BATERIA	1					
21	4B4–F174X–01	AMORTIGUADOR	1					
22	4B4–F174Y–01	AMORTIGUADOR	1					
23	4B4–F1746–00	AMORTIGUADOR	2					
24	B3G–F8100–00	JUEGO DE HERRAMIENTAS	1					
25	B9L–F8199–S0	MANUAL DEL PROPRIETARIO	1					
26	B9L–F174G–60	GRAFICO 3	1					UR PARA YB1
	B9L–F174G–70	GRAFICO 3	1					UR PARA YB2

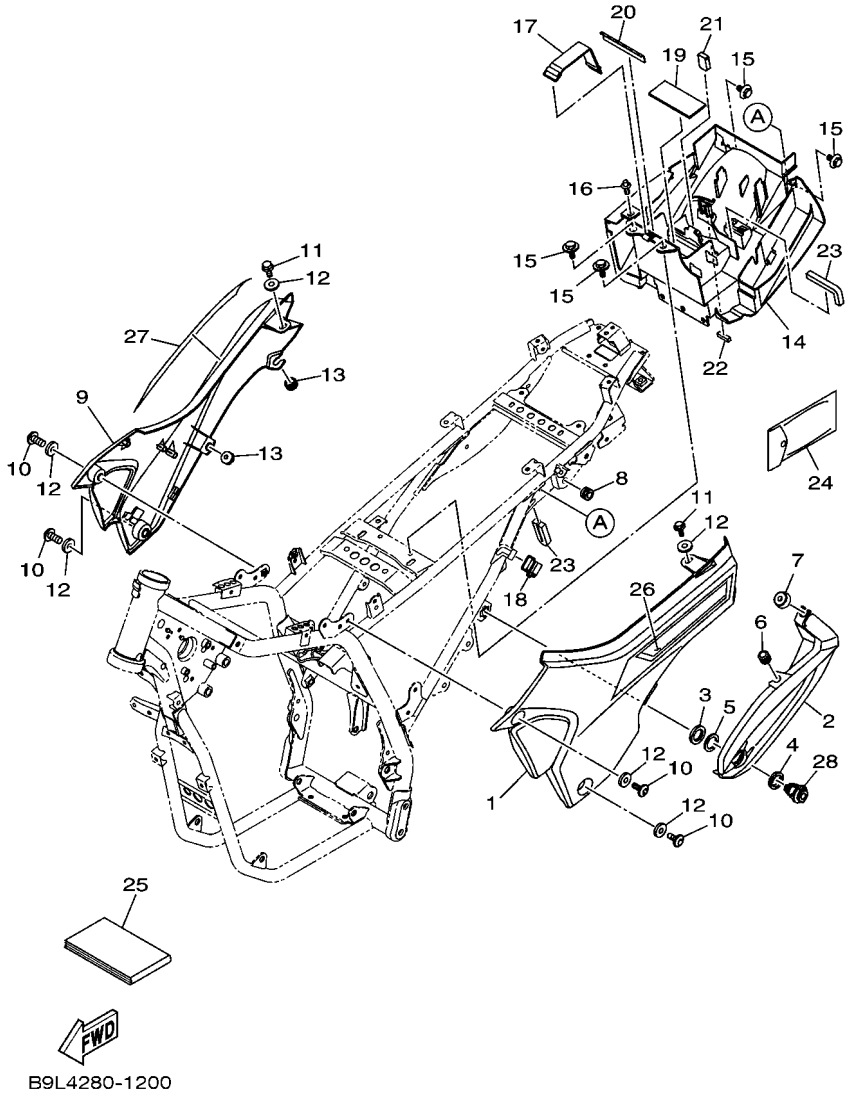

FIG. 20 CUBIERTA LATERAL

REF. Nº	CODIGO Nº	DESCRIPCION	B9L4					OBSERVACIONES
26	B9L–F174G–80	GRAFICO 3	1					UR PARA PWS1
27	B9L–F174H–60	GRAFICO 4	1					UR PARA YB1
	B9L–F174H–70	GRAFICO 4	1					UR PARA YB2
	B9L–F174H–80	GRAFICO 4	1					UR PARA PWS1
28	53P–F1708–00	CUBIERTA 2	1					

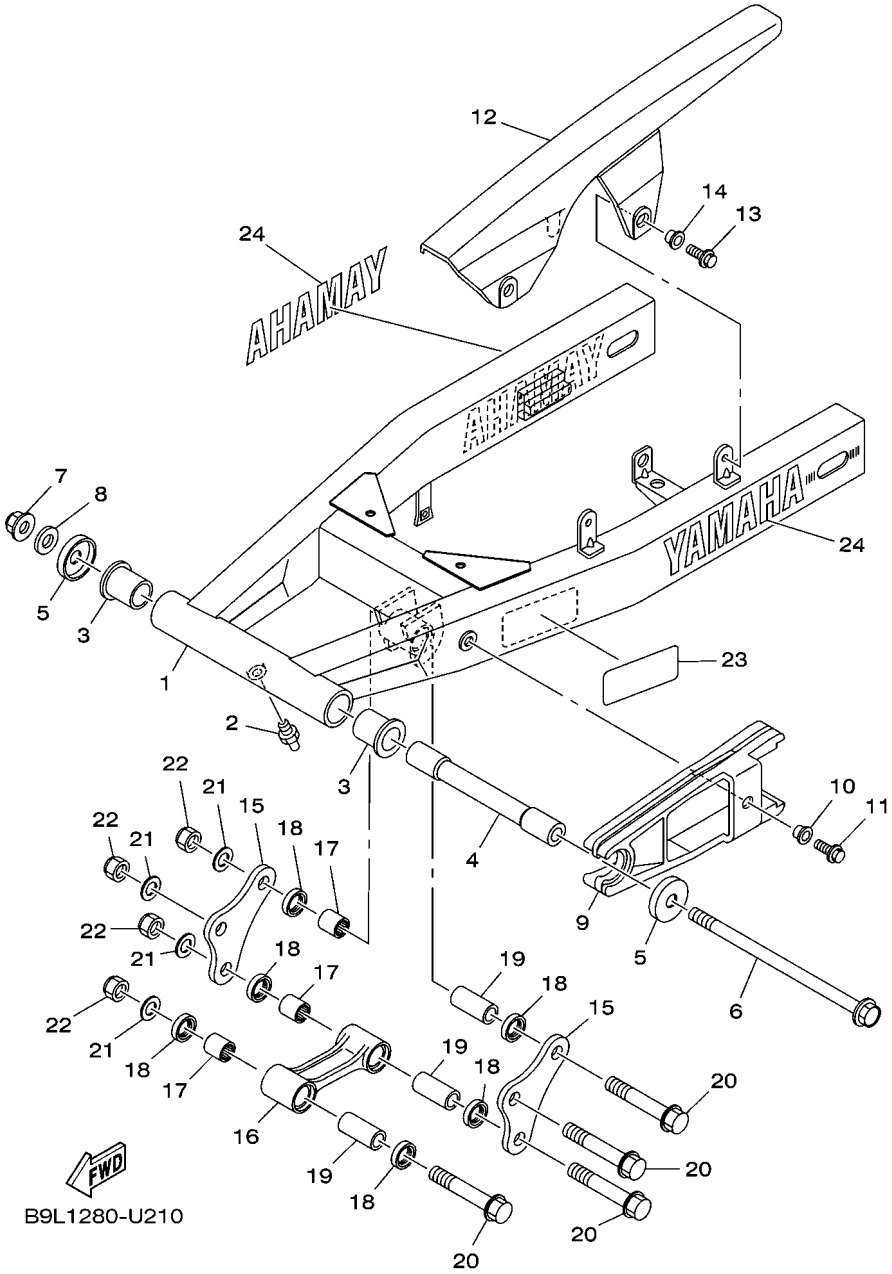

FIG. 21 BRAZO TRASERO

REF. Nº	CODIGO Nº	DESCRIPCION	B9L4					OBSERVACIONES
1	B9L–F2110–10	BRAZO TRASERO COMPLETO	1					
2	93700–06803	BOQUILLA DE ENGRASAR	1					
3	90386–18099	BUJE	2					
4	53P–F2184–00	BUJE	1					
5	401–22128–01	TAPA DE EMPIJE 1	2					
6	2CC–F2141–00	EJE DEL BARCULANTE	1					
7	90185–12007	TUERCA AUTOBLOCANTE	1					
8	90201–12045	ARANDELA PLANA	1					
9	4B4–F2151–00	SELLO DE GUARDA	1					
10	90387–06W41	ESPACIADOR	1					
11	95D02–06020	CERROJO, REBORDE HUECO PROFUND	1					
12	5RM–F2311–00	CABRECADENA	1					
13	95D02–06012	CERROJO, REBORDE HUECO PROFUND	2					
14	90387–06W62	ESPACIADOR	2					
15	B3G–F217A–00	BRAZO REEURIO	2					
16	53P–F217F–01	BIELA COMPLETA 1	1					
17	93315–31759	COJINETE DE RODILLOS	3					
18	93106–17801	SELLO ACEITE	6					
19	90387–12056	ESPACIADOR	3					
20	90105–12030	TORNILLO	4					
21	90201–12688	ARANDELA PLANA	4					
22	95617–12100	TUERCA	4					
23	B9L–F1668–00	ETIQUETA DE FRANJA	1					
24	B9L–F153E–00	EMBLEMA, YAMAHA	2					

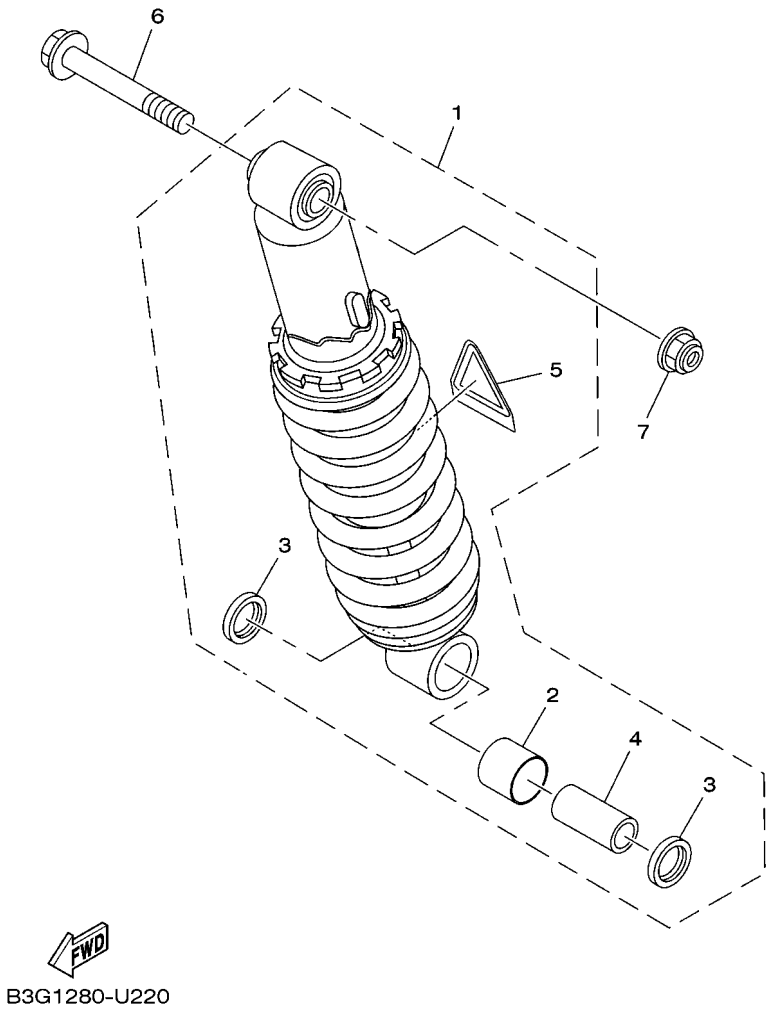

FIG. 22 SUSPENSION TRASERO

REF. Nº	CODIGO Nº	DESCRIPCION	B9L4					OBSERVACIONES
1	53P–22210–22	AMORTIGUADOR TRASERO COMPLETO	1					
2	90386–18004	BUJE	1					
3	93106–18002	SELLO ACEITE	2					
4	90387–1210W	ESPACIADOR	1					
5	4AA–22259–40	ETIQUETA DE ADVERTENCIA	1					
6	90105–10011	TORNILLO	1					
7	90179–10658	TUERCA	1					

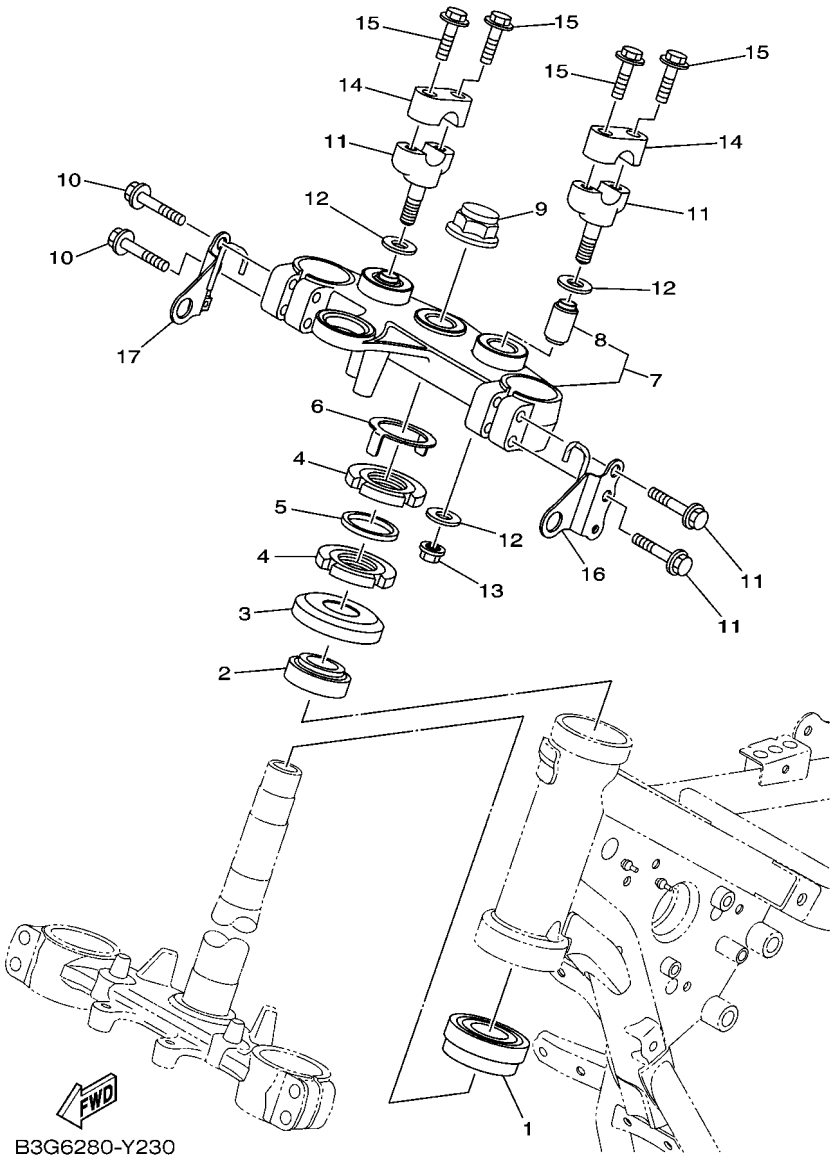

FIG. 23 DIRECCION

REF. Nº	CODIGO Nº	DESCRIPCION	B9L4					OBSERVACIONES
1	93332–00008	COJINETE	1					
2	93399–99931	COJINETE	1					
3	1W1–23416–00	CUBIERTA DE BASE DE BOLA 2	1					
4	90179–25806	TUERCA	2					
5	90202–26142	ARANDELA DE PLANA	1					
6	1PN–F3418–00	ARANDELA ESPECIAL	1					
7	4B4–F3430–02	PLATINA SUPERIOR	1					
8	1UF–23434–00	.SOPORTE DE AMORTIGUADOR	2					
9	90176–22801	TUERCA DE TAPA	1					
10	95022–08040	PERNO, DE BRIDA	4					
11	3Y6–23442–00–35	SOPORTE DE MANUBRIO INFERIOR	2					SL
12	90201–10065	ARANDELA PLANA	4					
13	95602–10200	TUERCA DE AUTO-CIERRE	2					
14	3V9–F3441–10	SOPORTE DE MANUBRIO	2					
15	95024–08035	PERNO, BRIDA	4					
16	B3G–F317M–00	APOYO 3	1					
17	B3G–F317N–00	APOYO 4	1					

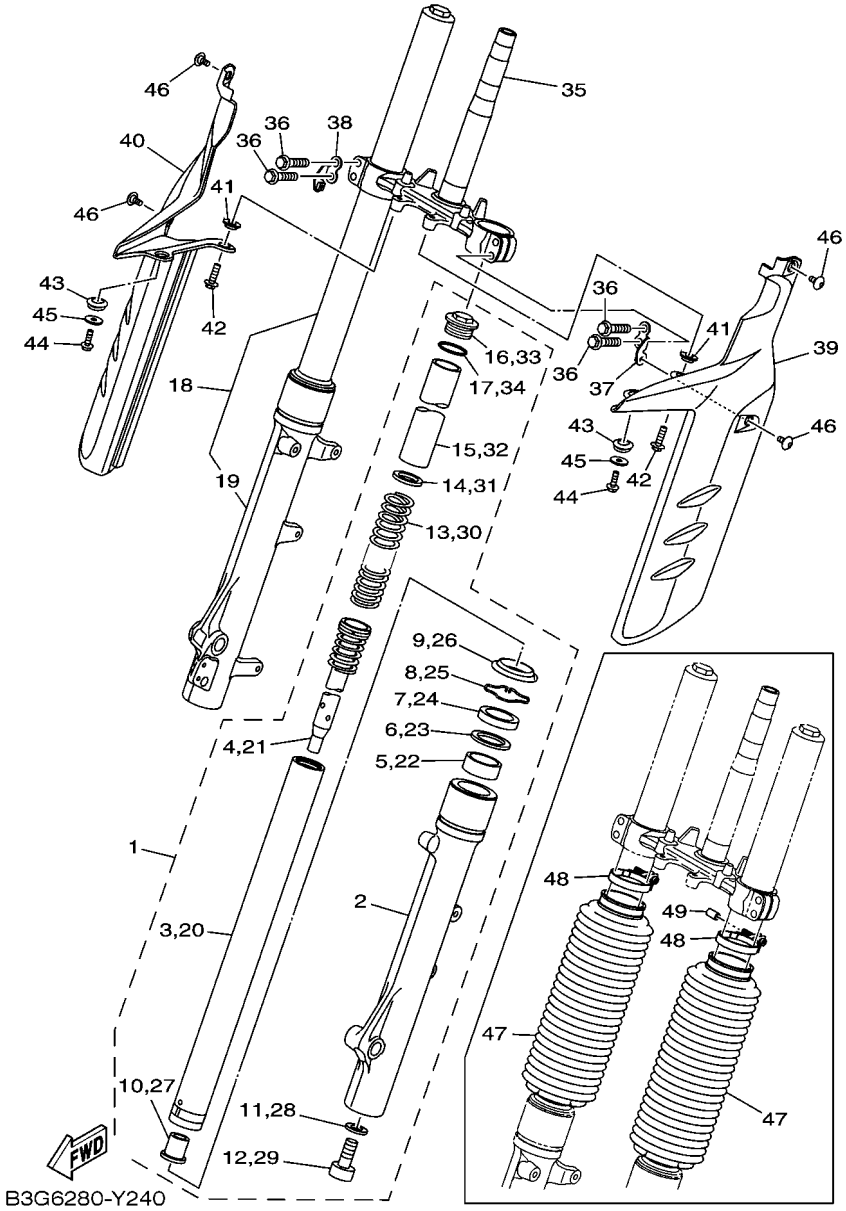

FIG. 24 HORQUILLA DELANTERA

REF. Nº	CODIGO Nº	DESCRIPCION	B9L4					OBSERVACIONES
1	B3G–F3102–00	HORQUILLA DELANTERA COMPL.(MI)	1					
2	B3G–F3126–00	.TUBO EXTERIOR (IZQUIERDO)	1					
3	53P–F3110–00	.TUBO INTERIOR COMPLETO 1	1					
4	53P–F3170–00	.CILINDRO COMPL DE HORQ DELANT	1					
5	45P–F3125–00	.METAL CORREDIZO 1	1					
6	45P–F3146–00	.ARANDELA DE SELLO DE ACEITE	1					
7	45P–F3145–00	.RETEN DE ACEITE	1					
8	53P–F3156–00	.ANILLO DE ENGANCHE	1					
9	45P–F3144–00	.GUARDAPOLVO	1					
10	1WD–F3173–00	.VASTAGO AHUSADO	1					
11	509–F3158–L0	.EMPAQUE	1					
12	31B–F3181–00	.TORNILLO CABEZAHEXAGONAL	1					
13	53P–F3141–00	.RESORTE HORQUILLA DELANT.	1					
14	4DW–23149–40	.ARANDELA DE RESORTE SUPERIOR	1					
15	4YR–23118–00	.SEPARADOR	1					
16	45P–F3111–00	.PERNO DE TAPA	1					
17	45P–F3188–00	.ANILLO O	1					
18	B3G–F3103–00	HORQUILLA DELANTERA COMPL.(MD)	1					
19	B3G–F3136–00	.TUBO EXTERIOR 2	1					
20	53P–F3110–00	.TUBO INTERIOR COMPLETO 1	1					
21	53P–F3170–00	.CILINDRO COMPL DE HORQ DELANT	1					
22	45P–F3125–00	.METAL CORREDIZO 1	1					
23	45P–F3146–00	.ARANDELA DE SELLO DE ACEITE	1					
24	45P–F3145–00	.RETEN DE ACEITE	1					
25	53P–F3156–00	.ANILLO DE ENGANCHE	1					
26	45P–F3144–00	.GUARDAPOLVO	1					
27	1WD–F3173–00	.VASTAGO AHUSADO	1					

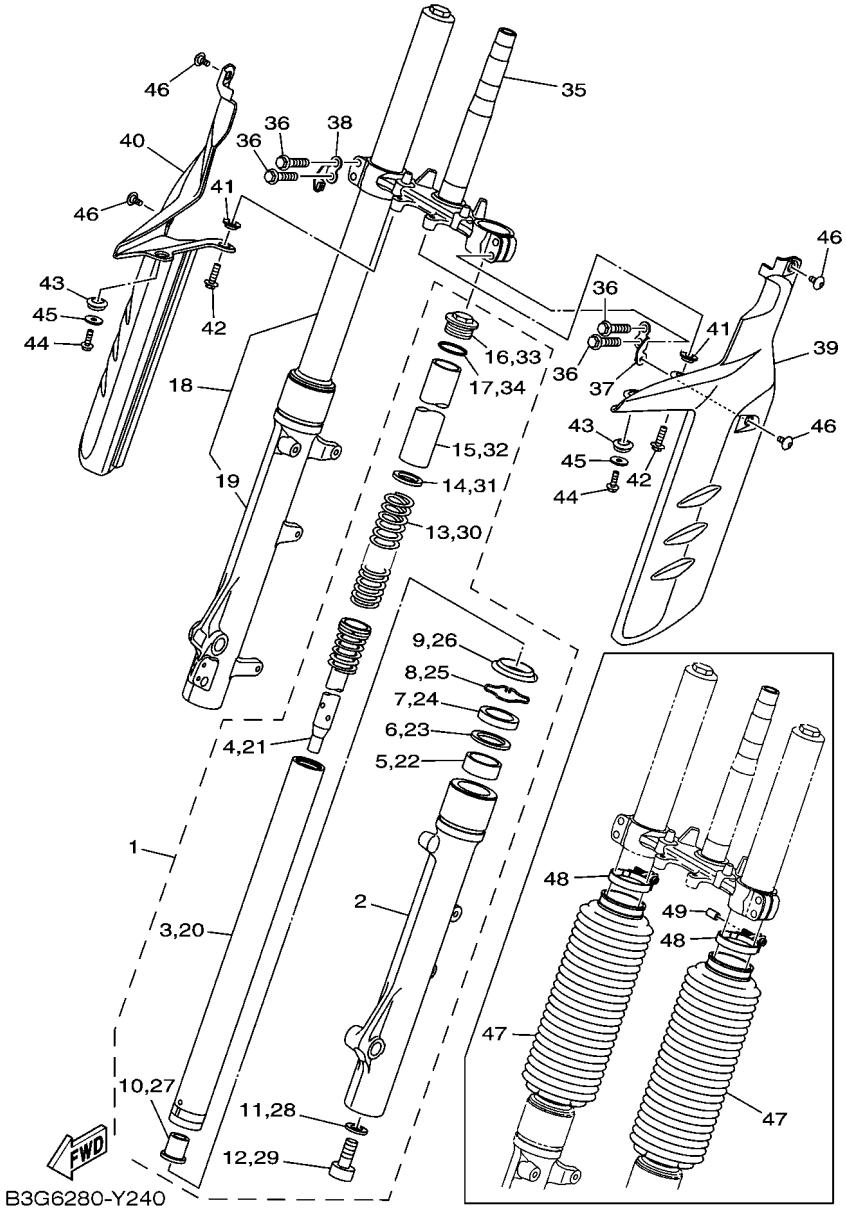

FIG. 24 HORQUILLA DELANTERA

REF. Nº	CODIGO Nº	DESCRIPCION	B9L4					OBSERVACIONES
28	509–F3158–L0	.EMPAQUE	1					
29	31B–F3181–00	.TORNILLO CABEZAHEXAGONAL	1					
30	53P–F3141–00	.RESORTE HORQUILLA DELANT.	1					
31	4DW–23149–40	.ARANDELA DE RESORTE SUPERIOR	1					
32	4YR–23118–00	.SEPARADOR	1					
33	45P–F3111–00	.PERNO DE TAPA	1					
34	45P–F3188–00	.ANILLO O	1					
35	B3G–F3340–00	PLATINA INFERIOR COMPLETA	1					
36	95022–08035	PERNO, DE BRIDA	4					
37	B3G–F317E–00	SOPORTE 1	1					
38	B3G–F317F–00	SOPORTE 2	1					
39	B3G–F315H–00	PROTECTOR 1	1					
40	B3G–F315J–00	PROTECTOR 2	1					
41	90387–08079	ESPACIADOR	2					
42	90105–06203	TORNILLO	2					
43	90480–01559	TAPON	2					
44	90105–05016	TORNILLO	2					
45	90201–05827	ARANDELA PLANA	2					
46	90111–05011	TORNILLO	4					
47	B3G–F3191–00	FUNDA	2					
48	90460–43053	BRIDA, DE UNION	2					
49	90445–05005	TUBO	1					

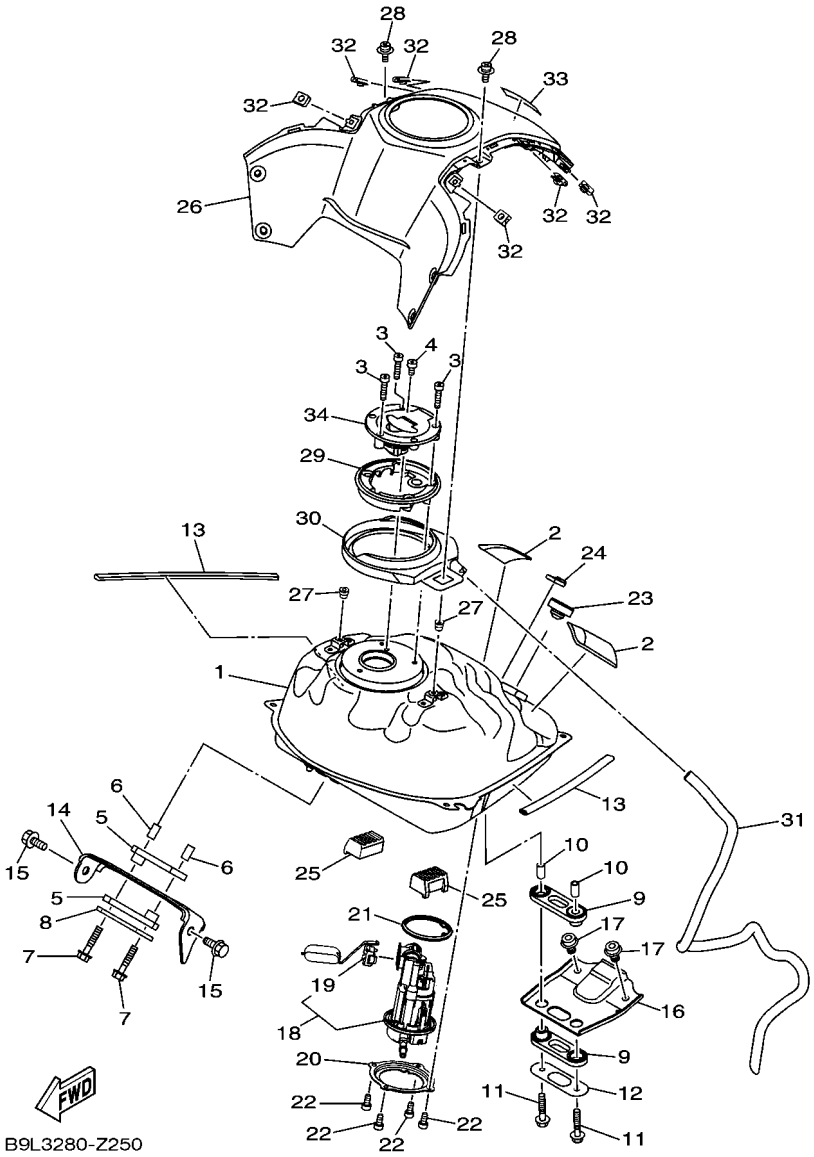

FIG. 25 DEPOSITO DE COMBUSTIBLE

REF. Nº	CODIGO Nº	DESCRIPCION	B9L4					OBSERVACIONES
1	B9L–F4110–02	DEPOSITO DE COMBUSTIBLE COMP.	1					
2	5XT–21746–00	AMORTIGUADOR	2					
3	90110–05112	TORNILLO ALLEN	3					
4	91312–05010	TORNILLO ALLEN	1					
5	4B4–F4182–00	AMORTIGUADOR DE MONTAJE 2	2					
6	90387–06890	ESPACIADOR	2					
7	95D02–06030	CERROJO, REBORDE HUECO PROFUND	2					
8	4B4–F4187–00	ARANDELA ESPECIAL	1					
9	4B4–F4182–00	AMORTIGUADOR DE MONTAJE 2	2					
10	90387–06890	ESPACIADOR	2					
11	95D02–06030	CERROJO, REBORDE HUECO PROFUND	2					
12	4B4–F4187–00	ARANDELA ESPECIAL	1					
13	BK8–F4188–01	MOLDURA DEPOSITO COMBUST.	2					
14	B3G–F4191–00	SOPORTE DEPOSITO DE COMBUST.1	1					
15	90119–08212	TORNILLO CON ARANDELA	2					
16	B3G–F4192–00	SOPORTE DE DEPOSITO COMBUST.2	1					
17	90110–08050	TORNILLO ALLEN	2					
18	B8L–13907–00	BOMBA DE COMBUSTIBLE COMPLETA	1					
19	B8L–H5752–00	.UNIDAD TRANSM. MED. COMBUST.	1					
20	B8L–F4491–00	SOPORTE BOMBA COMBUSTIBLE	1					
21	54P–F414G–10	SELLO	1					
22	91312–05010	TORNILLO ALLEN	4					
23	4AN–F4741–10	COJIN DE ASIENTO	1					
24	1S4–F411J–00	AMORTIGUADOR, DE CUBIERTA LAT	1					
25	23P–24181–00	AMORTIGUADOR DE MONTAJE 1	2					
26	B3G–F171A–00	CUBIERTA, TECHO	1					
27	90179–05849	TUERCA	2					

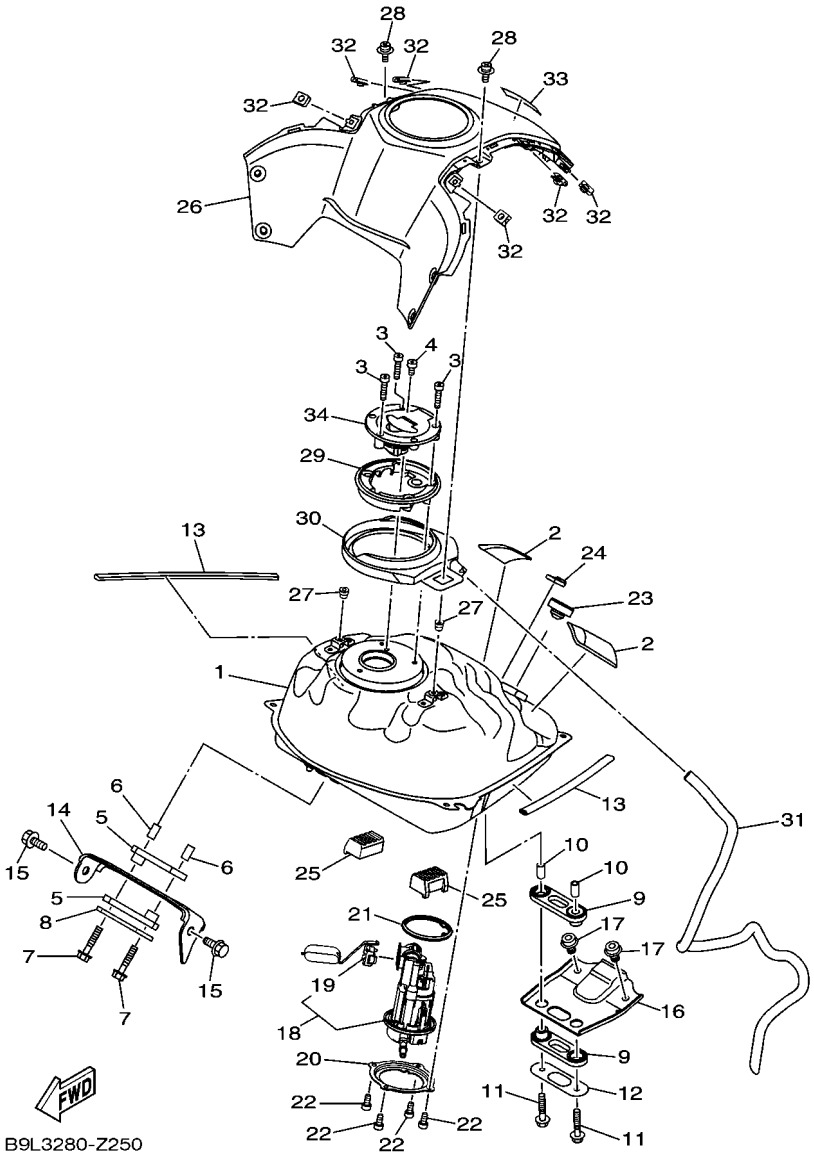

FIG. 25 DEPOSITO DE COMBUSTIBLE

REF. Nº	CODIGO Nº	DESCRIPCION	B9L4					OBSERVACIONES
28	90159–05065	TORNILLO CON VALONA	2					
29	53P–F414F–10	TAPA DE RELLENO DE COMP.	1					
30	53P–F41B1–00	TAPA DE TANQUE	1					
31	53P–F4318–11	TUBO DE REBOSAMIENTO	1					
32	90183–05076	TUERCA DE RESORTE	6					
33	B1L–F1568–00	ETIQUETA DE PRECAUCION	1					
34	53P–F4602–00	TAPON COMPLETO	1					

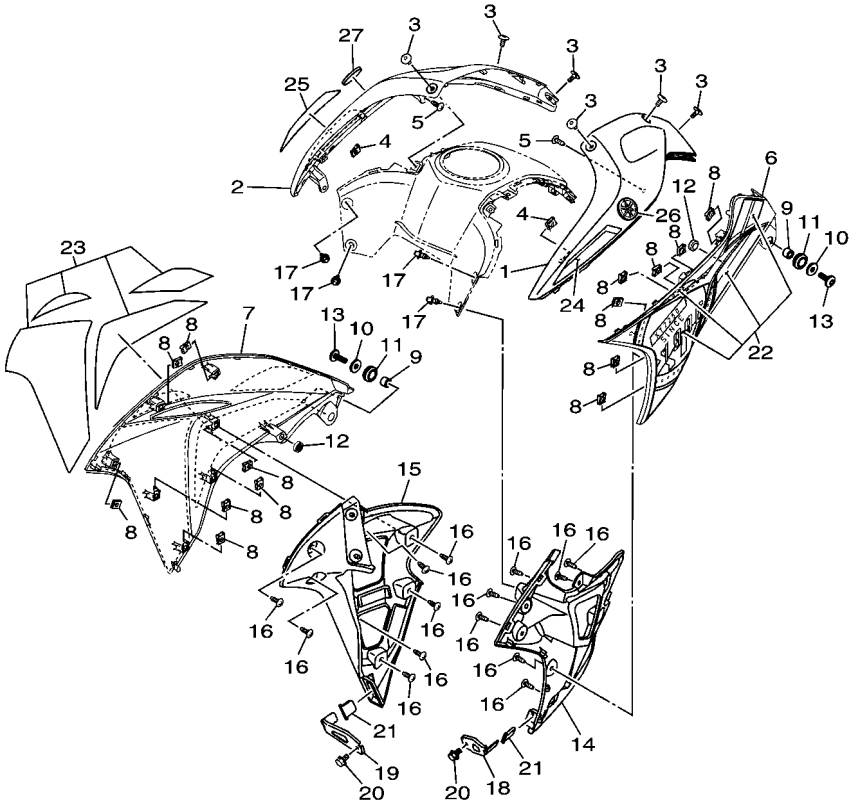

B9L4280-1260

FIG. 26 DEPOSITO DE COMBUSTIBLE 2

REF. Nº	CODIGO Nº	DESCRIPCION	B9L4					OBSERVACIONES
1	B3G–F4129–00	CUBIERTA LATERAL 1	1					YB
	B3G–F4129–20	CUBIERTA LATERAL 1	1					PWS1
2	B3G–F4139–00	CUBIERTA LATERAL 2	1					YB
	B3G–F4139–20	CUBIERTA LATERAL 2	1					PWS1
3	90111–05003	TORNILLO	6					
4	90183–05807	TUERCA DE RESORTE	2					
5	97707–50016	TORNILLO	2					
6	B3G–F137W–10	CUBIERTA DE GUIA DE AIRE 1	1					YB
	B3G–F137W–20	CUBIERTA DE GUIA DE AIRE 1	1					PWS1
7	B3G–F137X–10	CUBIERTA DE GUIA DE AIRE 2	1					YB
	B3G–F137X–20	CUBIERTA DE GUIA DE AIRE 2	1					PWS1
8	90183–05807	TUERCA DE RESORTE	14					
9	90387–10815	ESPACIADOR	2					
10	90201–064H0	ARANDELA PLANA	2					
11	90480–15397	TAPON	2					
12	2TY–F4181–00	AMORTIGUADOR DE MONTAJE 1	2					
13	90149–06302	TORNILLO DE REGLAJE	2					
14	B3G–F137U–00	GUIA DE AIRE 1	1					
15	B3G–F137V–00	GUIA DE AIRE 2	1					
16	97707–50016	TORNILLO	14					
17	90269–06813	REMACHE	4					
18	B3G–F137F–00	SOPORTE 1	1					
19	B3G–F137G–00	SOPORTE 2	1					
20	95D37–06010	CERROJO, REBORDE HUECO PROFUND	2					
21	53P–F8371–00	AMORTIGUADOR	2					
22	B9L–F137C–60	JUEGO DE CALCOMANIAS,CUBIERTA1	1					UR PARA YB1
	B9L–F137C–70	JUEGO DE CALCOMANIAS,CUBIERTA1	1					UR PARA YB2

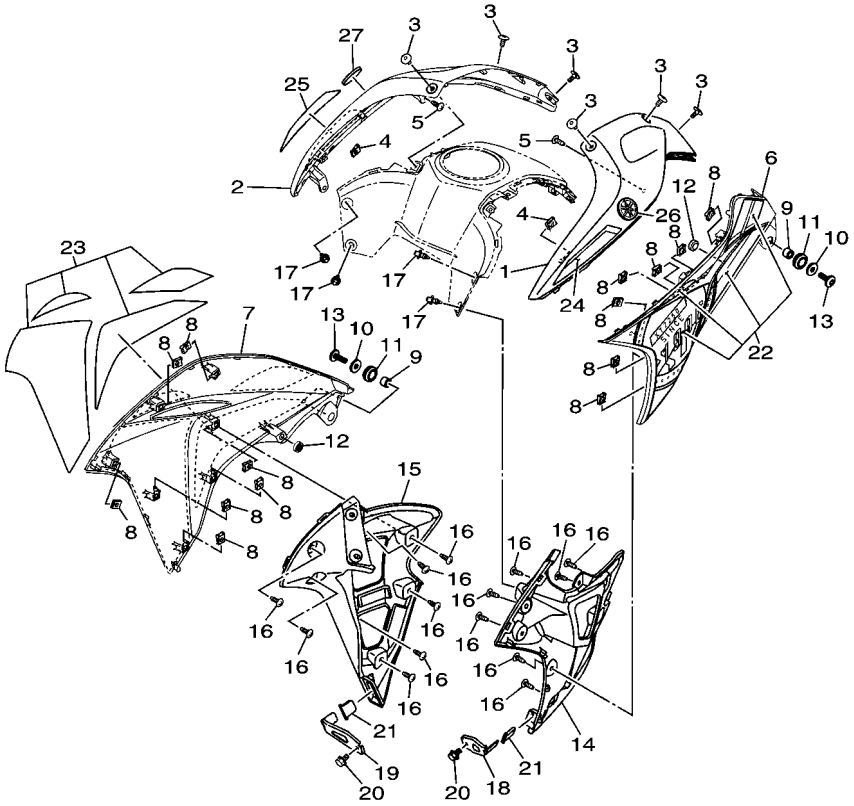

B9L4280-1260

FIG. 26 DEPOSITO DE COMBUSTIBLE 2

REF. Nº	CODIGO Nº	DESCRIPCION	B9L4					OBSERVACIONES
22	B9L–F137C–80	JUEGO DE CALCOMANIAS,CUBIERTA1	1					PARA PWS1
23	B9L–F137D–60	JUEGO DE CALCOMANIAS,CUBIERTA2	1					UR PARA YB1
	B9L–F137D–70	JUEGO DE CALCOMANIAS,CUBIERTA2	1					UR PARA YB2
	B9L–F137D–80	JUEGO DE CALCOMANIAS,CUBIERTA2	1					PARA PWS1
24	B9L–F424A–60	GRAFICO 7	1					UR PARA YB1
	B9L–F424A–70	GRAFICO 7	1					UR PARA YB2
	B9L–F424A–80	GRAFICO 7	1					PARA PWS1
25	B9L–F424B–60	CALCOMANIA	1					UR PARA YB1
	B9L–F424B–70	CALCOMANIA	1					UR PARA YB2
	B9L–F424B–80	CALCOMANIA	1					PARA PWS1
26	B9L–F411B–00	EMBLEMA	1					
27	B9L–F411B–00	EMBLEMA	1					

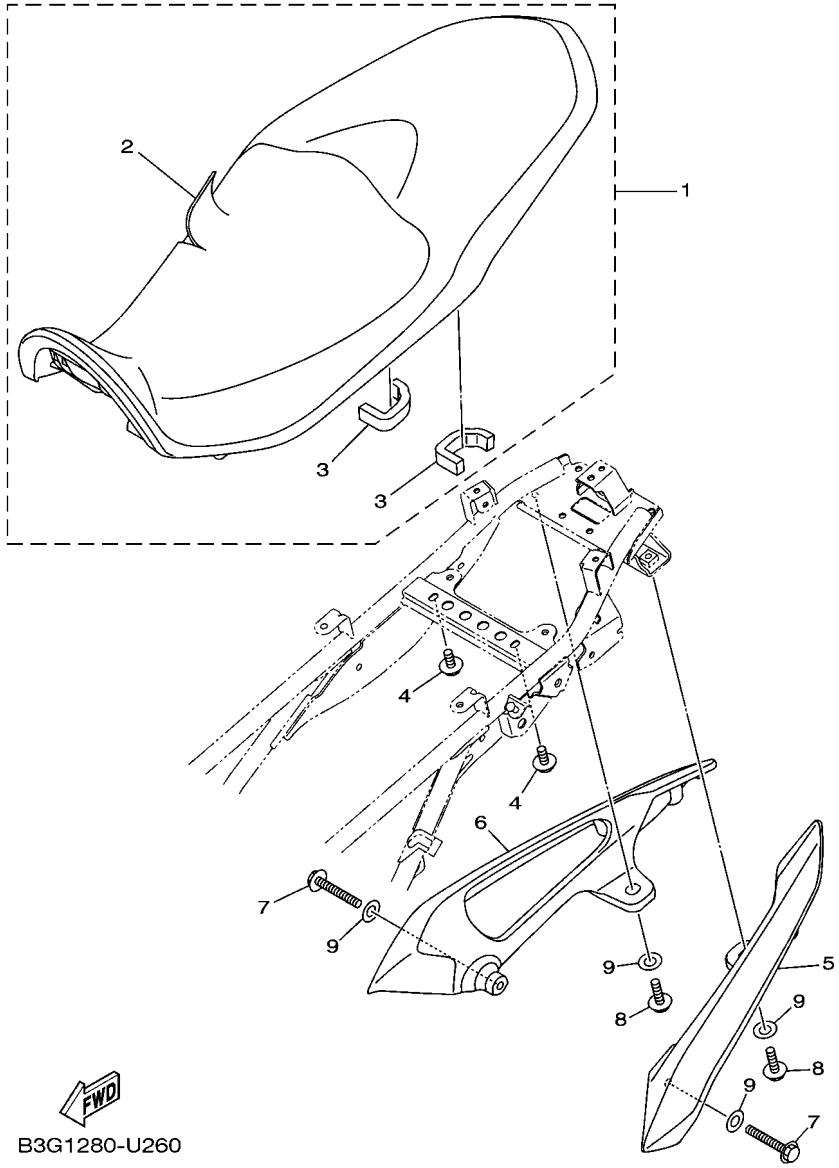

FIG. 27 ASIENTO

REF. Nº	CODIGO Nº	DESCRIPCION	B9L4					OBSERVACIONES
1	B3G–F4730–02	SILLIN DOBLE COMPLETO	1					
2	B3G–F470F–01	.FUNDADE SILLIN	1					
3	53P–F4737–00	.AMORTIGUADOR DE ASIENTO	2					
4	90119–06217	TORNILLO CON ARANDELA	2					
5	B3G–F474A–00	FIADOR DE EMPUNADURA	1					
6	B3G–F474W–00	FIADOR DE EMPUNADURA 2	1					
7	95D32–08045	CERROJO, REBORDE HUECO PROFUND	2					
8	95D32–08020	CERROJO, REBORDE HUECO PROFUND	2					
9	90201–08043	ARANDELA PLANA	4					

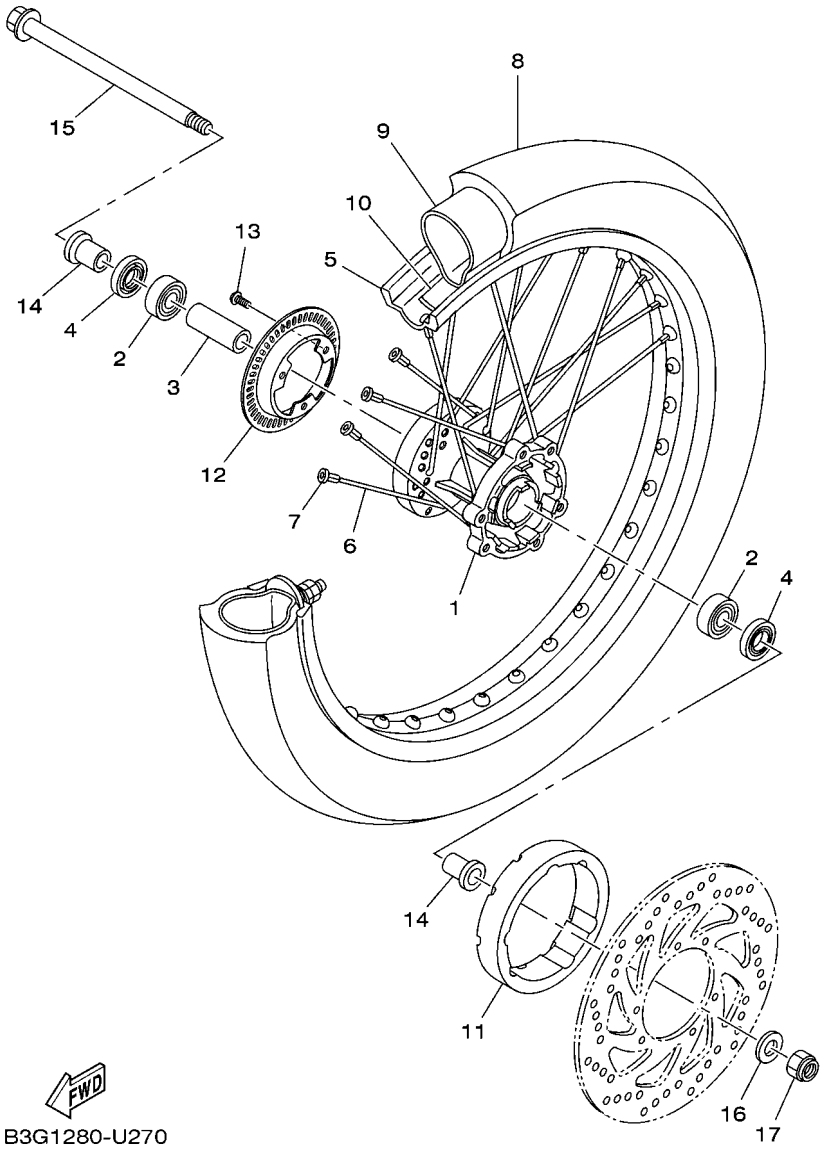

FIG. 28 RUEDA DELANTERA

REF. Nº	CODIGO Nº	DESCRIPCION	B9L4					OBSERVACIONES
1	B3G–F5111–00	MASA DELANTERA	1					
2	93306–252Y5	COJINETE	2					
3	90560–15290	SEPARADOR	1					
4	93106–20813	SELLO ACEITE	2					
5	94416–21800	ARO (1.60-21)	1					
6	B3G–F5196–00	RAYOS INTERNO 1	36					
7	B3G–F5195–00	NIPLE	36					
8	94108–21804	NEUMATICO (80/90-21 M/C 48S)	1					METZELER
9	94227–21W51	TUBE (80/100-21)	1					PIRELLI
10	94308–21802	BANDA DE ARO	1					
11	4B4–F514A–00	AROS, MASA 1	1					
12	B3G–F517G–00	ROTOR DE SENSOR	1					
13	92012–05010	PERNO	3					
14	90387–15W36	ESPACIADOR	2					
15	2CC–F5181–00	EJE DE LA RUEDA	1					
16	90201–15018	ARANDELA PLANA	1					
17	90185–14014	TUERCA AUTOBLOCANTE	1					

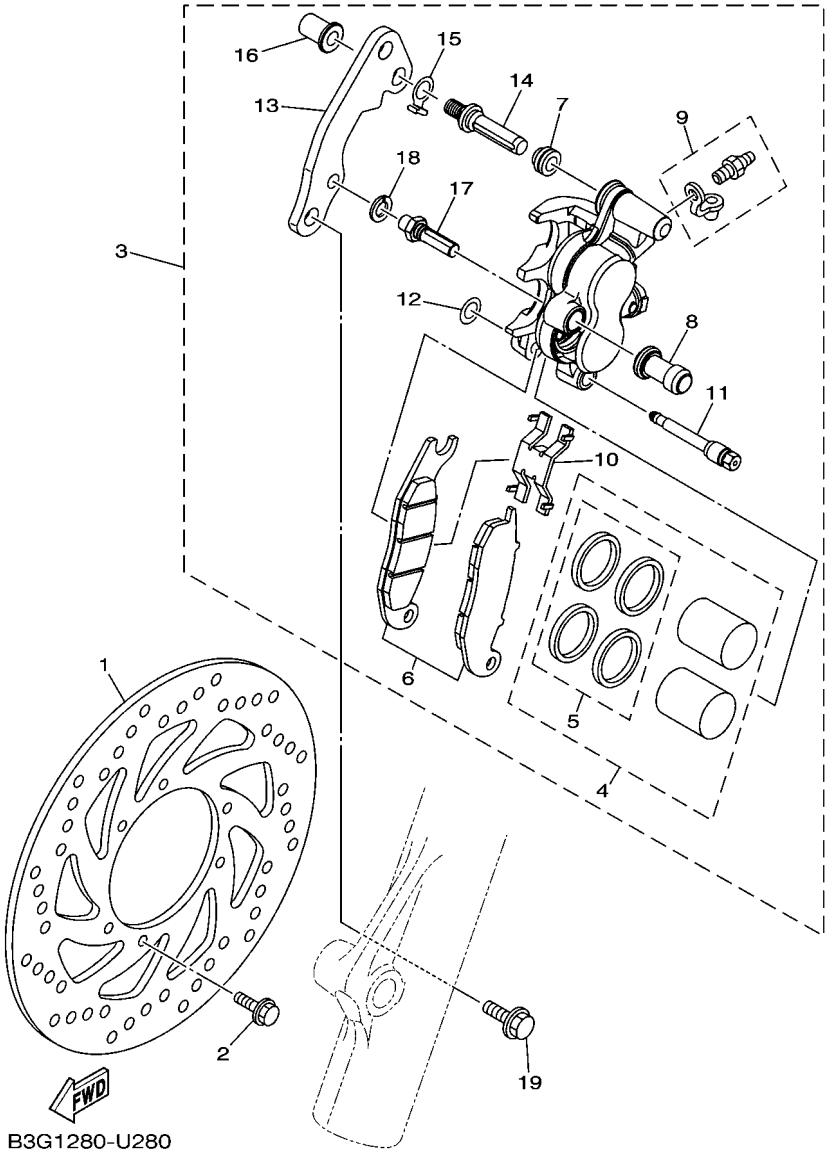

FIG. 29 CALIBRE FRENO DELANTERA

REF. Nº	CODIGO Nº	DESCRIPCION	B9L4					OBSERVACIONES
1	4B4–F582T–01	DISCO DE FRENO (IZQUIERDO)	1					
2	90105–06813	TORNILLO	6					
3	B3G–F580T–00	CALIBRE COMPLETO (IZQUIERDO)	1					
4	2CC–F5802–00	.PISTON COMPLETO PINZA	1					
5	2CC–F5803–00	..JUEGO DE RETENES DE PINZA	1					
6	2CC–F5805–00	.JUEGO DE COJIN DE FRENO	1					
7	1PM–F5917–00	.FUNDA DE CALIBRE	1					
8	1PM–F5937–00	.FUNDA	1					
9	1UY–W0048–50	.CJTO TORNILLO DE PURGA	1					
10	2CC–F5919–00	.SOPORTE DE PASTILLAS	1					
11	2CC–F5924–00	.PASADOR	1					
12	2CC–F5922–00	.ARANDELA	1					
13	2CC–F5921–00	.MENSULA DE SOPORTE	1					
14	44C–F592A–00	.PERNO	1					
15	2CC–F5913–00	.TRABA DE RETENSION	1					
16	2CC–F5961–00	.TUERCA	1					
17	1PM–F5926–00	.PERNO	1					
18	1UY–25938–51	.ARANDELLA DE RESORTE	1					
19	90105–10831	TORNILLO	2					

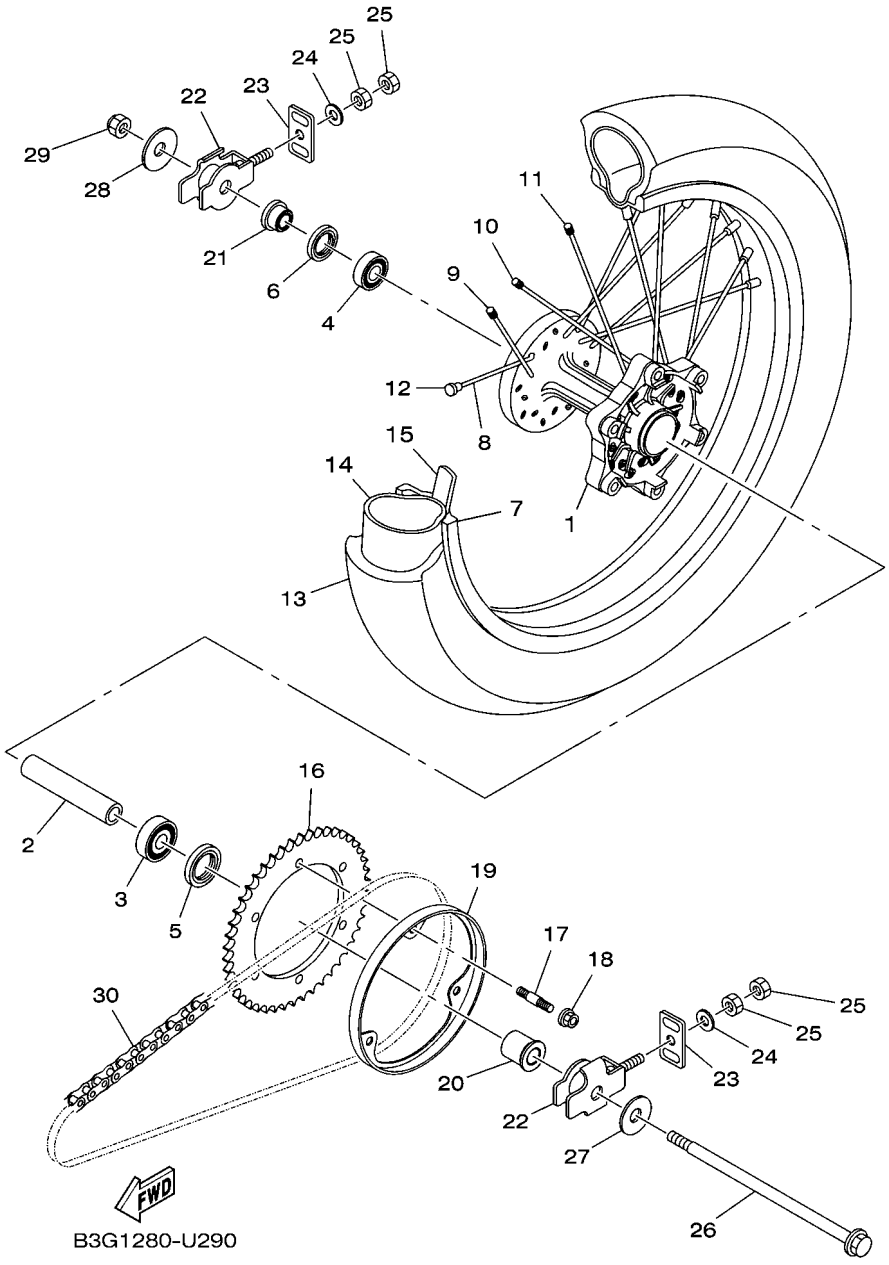

FIG. 30 RUEDA TRASERA

REF. Nº	CODIGO Nº	DESCRIPCION	B9L4					OBSERVACIONES
1	4B4–F5311–00	MASA TRASERA	1					
2	4B4–F5317–00	ESPACIADOR DE COJINETE	1					
3	93306–302X6	COJINETE	1					
4	93306–252Y5	COJINETE	1					
5	93106–26801	SELLO ACEITE	1					
6	93106–22808	SELLO ACEITE	1					
7	94421–18800	ARO (2.15-18)	1					
8	B3G–F5391–00	JUEGO RAYOS INTERNO 1	9					
9	B3G–F5392–00	JUEGO RAYOS EXTERNO 1	9					
10	B3G–F5396–00	RAYOS INTERNO 2	9					
11	B3G–F5397–00	RAYOS EXTERNO 2	9					
12	2CC–F5395–00	NIPLE	36					
13	94112–18802	NEUMATICO	1					METZELER
14	94210–18W50	TUBO (100/100-18)	1					PIRELLI
15	94312–18800	BANDA DE ARO	1					
16	1ED–F5440–00	CORONA (40D)	1					
17	90116–08826	ESPARRAGO	6					
18	95602–08200	TUERCA DE AUTO-CIERRE	6					
19	B3G–F537W–00	SOPORTE 1	1					
20	53P–F538C–00	ESPACIADOR	1					
21	53P–F5383–00	COLLAR DE RUEDA	1					
22	B3G–F5388–00	TIRADOR DE CADENA 1	2					
23	1S4–F2174–00	EXTREMO 1	2					
24	92902–08600	ARANDELA	2					
25	95302–08600	TUERCA	4					
26	B3G–F5381–00	EJE DE RUEDA	1					
27	90201–15027	ARANDELA PLANA	1					

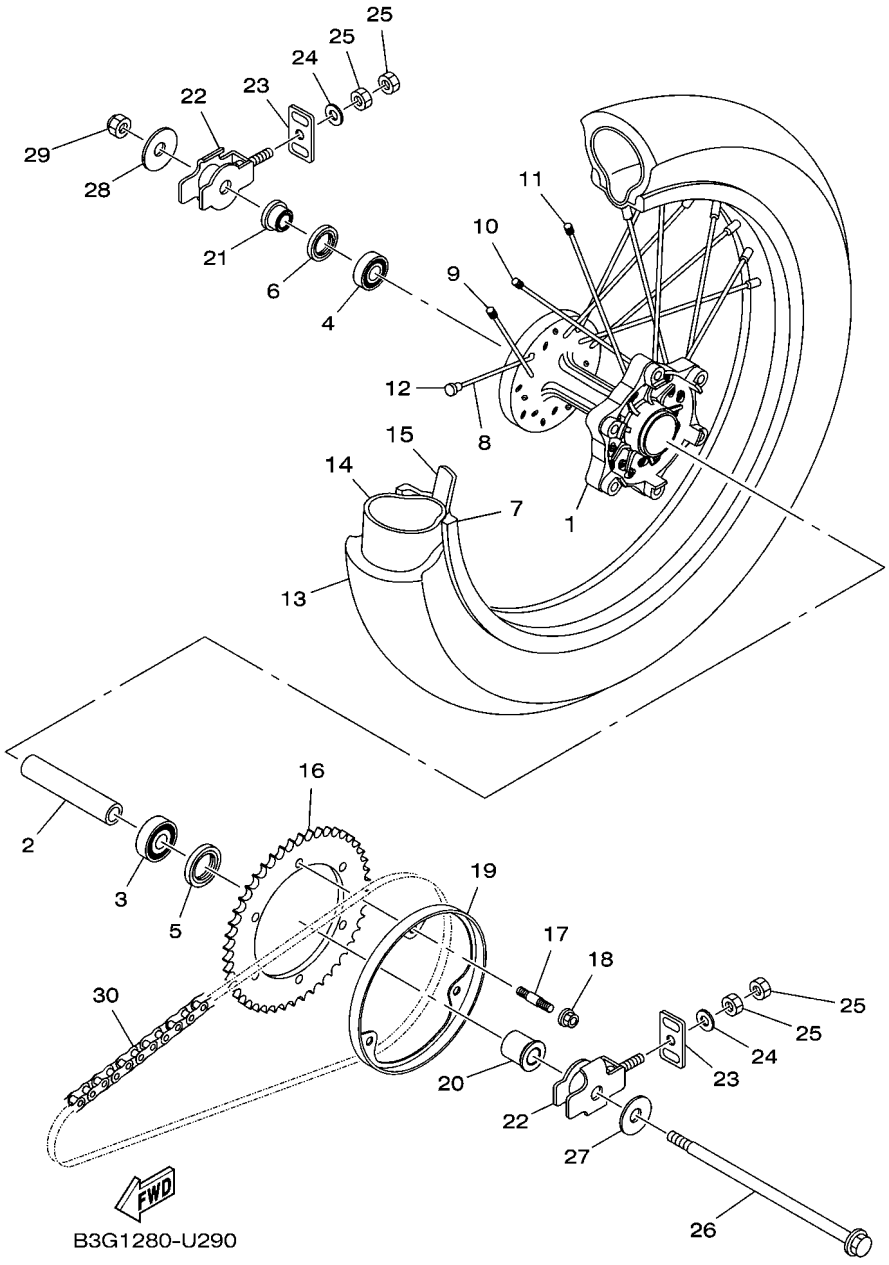

FIG. 30 RUEDA TRASERA

REF. Nº	CODIGO Nº	DESCRIPCION	B9L4					OBSERVACIONES
28	90201–14815	ARANDELA PLANA	1					
29	90185–14014	TUERCA AUTOBLOCANTE	1					
30	94568–L8106	CADENA (DID520VF4B)	1					

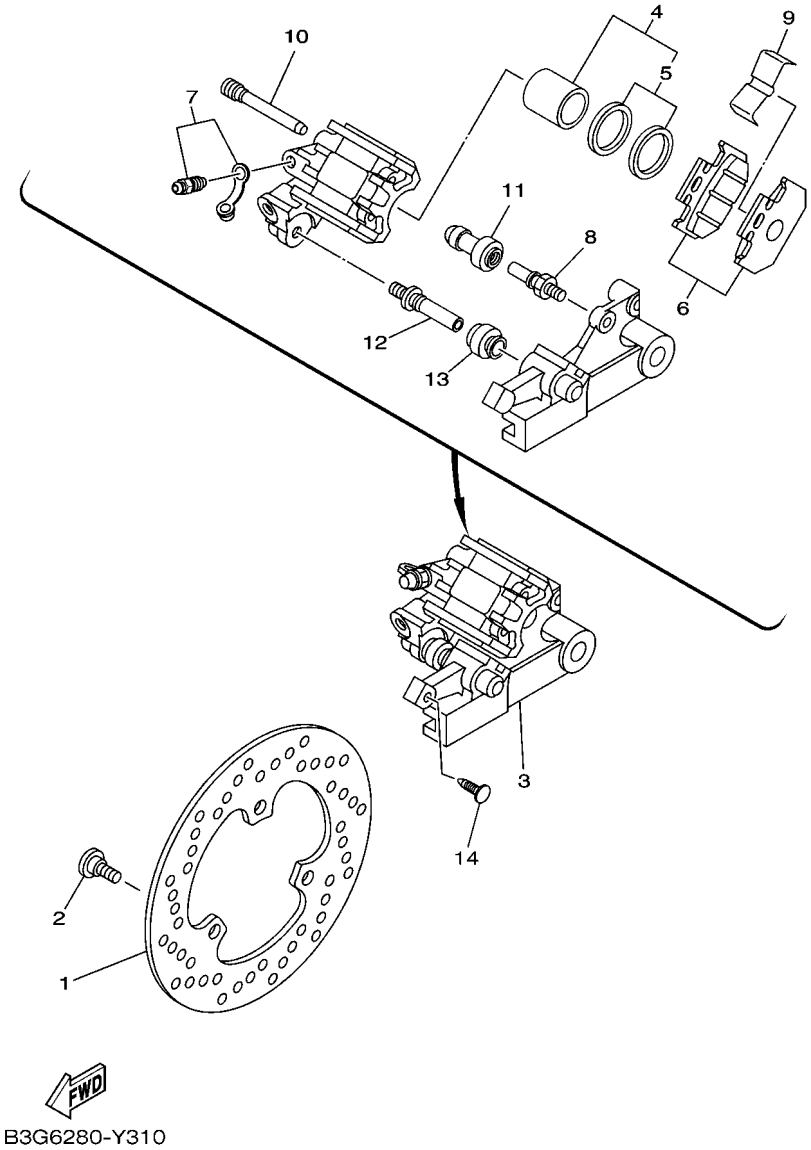

FIG. 31 CALIBRE FRENO TRASERA

REF. Nº	CODIGO Nº	DESCRIPCION	B9L4					OBSERVACIONES
1	53P–F582W–00	DISCO DE FRENO TRASEROS 2	1					
2	90109–08087	PERNO	3					
3	B3G–F580W–01	CALIBRE COMPLETO TRASEROS 2	1					
4	5XT–25802–50	.PISTON COMPLETO PINZA	1					
5	3JD–25803–50	..JUEGO DE RETENES DE PINZA	1					
6	44C–F5806–00	.JUEGO DE PASTILLAS DE FRENO 2	1					
7	4S3–W0048–00	.CJTO TORNILLO DE PURGA	1					
8	3SP–F5914–51	.PASADOR	1					
9	3SP–F5919–51	.SOPORTE DE PASTILLAS	1					
10	3SP–F5924–51	.PASADOR	2					
11	1UY–F5937–51	.FUNDA	1					
12	3SP–F5926–51	.PERNO	1					
13	3JD–F5917–00	.FUNDA DE CALIBRE	1					
14	90269–05039	REMACHE	2					

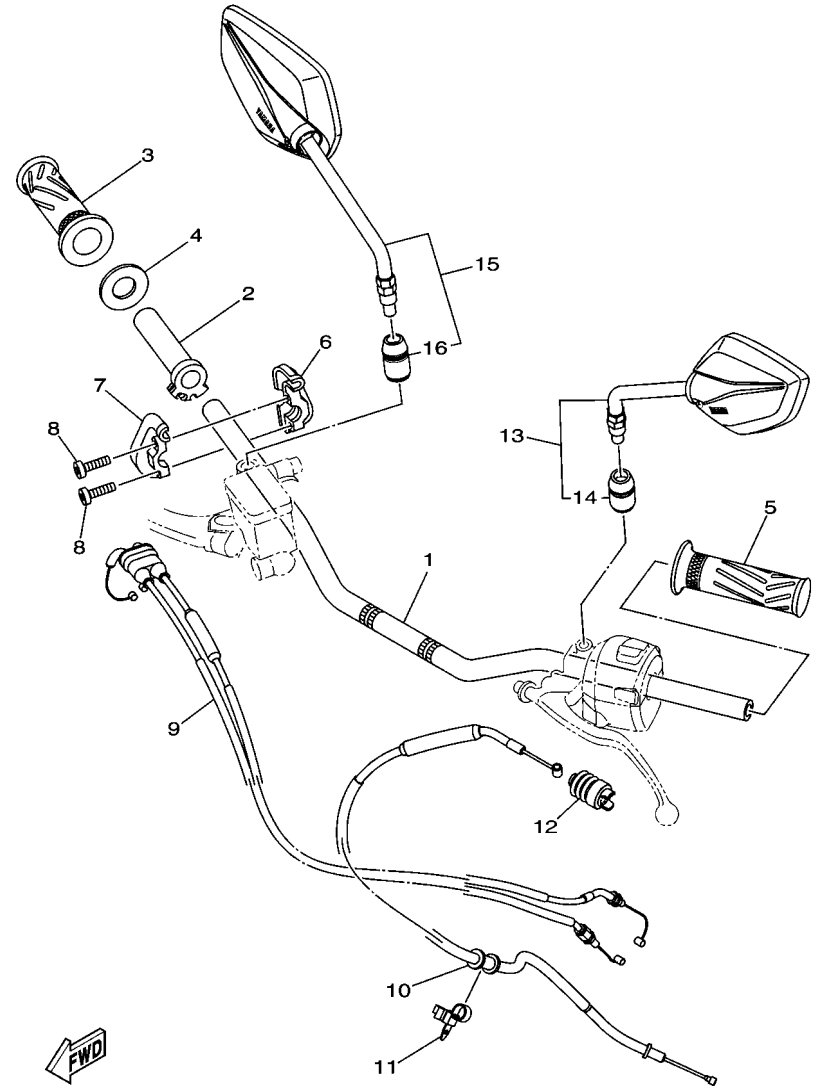

B3G1280-U310

FIG. 32 MANILLAR & CABLE

REF. Nº	CODIGO Nº	DESCRIPCION	B9L4					OBSERVACIONES
1	B3G–F6111–00	MANUBRIO	1					
2	1ED–F6243–00	TUBO DE GUIA DE OBTURADOR	1					
3	1ED–F6242–00	EMPUNADURA (DERECHA)	1					
4	3Y1–26249–00	ANILLO DE FLEJE	1					
5	1ED–F6241–00	EMPUNADURA	1					
6	1C6–F6281–01	TAPA DE EMPUNADURA SUPERIOR	1					
7	1C6–F6282–00	TAPA, EMPUNADURA INFERIOR	1					
8	9851M–05020	TORNILLO DE CABEZA CON PLANA	2					
9	53P–F6302–01	CABLE DE ACELERADOR COMPLETO	1					
10	B3G–F6335–00	CABLE DE EMBRAGUE	1					
11	90464–12089	BRIDA	1					
12	4FP–F6342–11	FUNDA DE CABLE	1					
13	B3G–F6280–00	ESPEJO COMPLETO (IZQUIERDO)	1					
14	B3G–F629T–00	.FUNDA 1	1					
15	B3G–F6290–00	ESPEJO COMPLETO (DERECHO)	1					
16	B3G–F629T–00	.FUNDA 1	1					

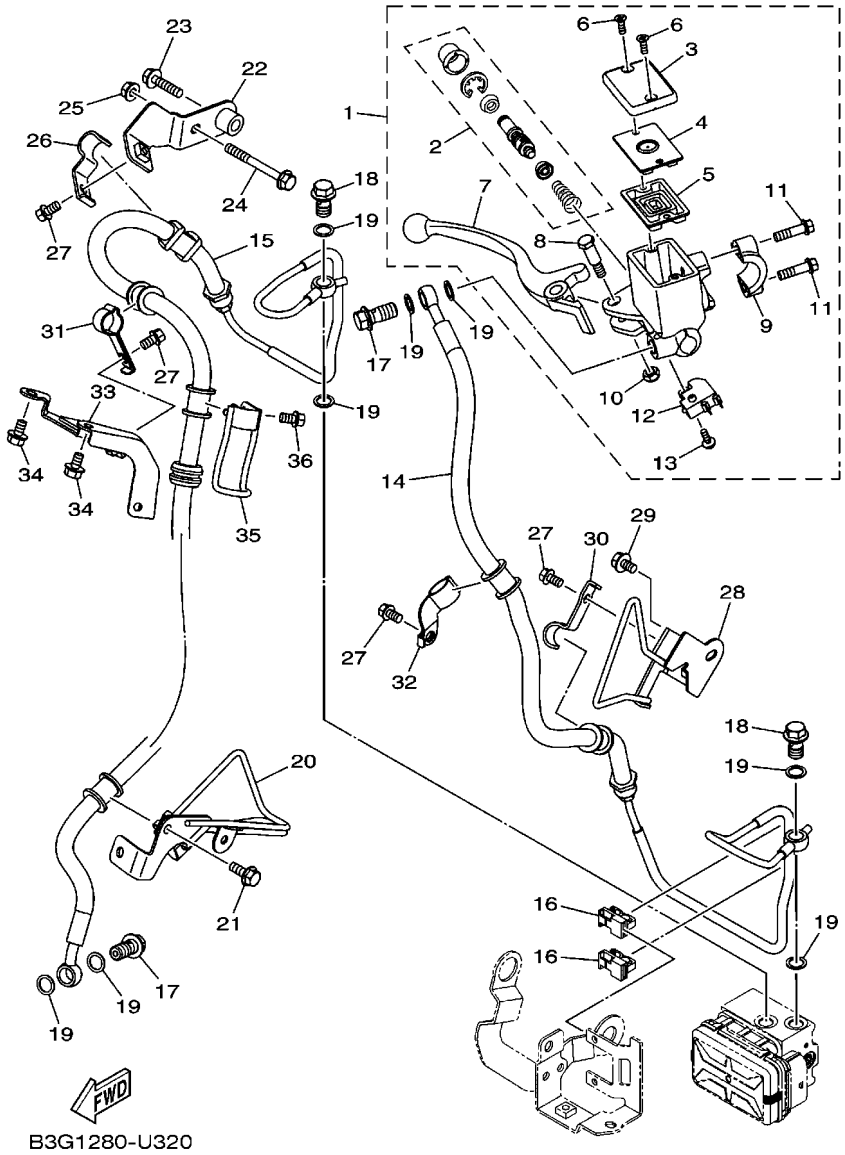

FIG. 33 CILINDRO MAESTRO DELANTERO

REF. Nº	CODIGO Nº	DESCRIPCION	B9L4					OBSERVACIONES
1	B3G–F583T–01	CILINDRO MAESTRO COMPLETO	1					
2	2CC–F5807–10	.JUEGO DE CILINDRO MAESTRO	1					
3	3GM–F5852–00	.TAPA DE TANQUE DE RESERVA	1					
4	5LW–F585B–00	.PLACA, DIAFRAGMA	1					
5	5HH–F5854–00	.EMPAQUE,DIAFRAGMA	1					
6	98707–04012	.TORNILLO DE CABEZA PLANA	2					
7	4B4–H3922–10	.PALANCA 2	1					
8	2DP–F589F–00	.PERNO DE PALANCA	1					
9	18D–F5867–00	.SOPORTE DE CILINDRO MAESTRO	1					
10	95602–06100	.TUERCA AUTOBLOCANTE	1					
11	5HH–F6332–00	.TORNILLO	2					
12	1HP–83980–03	.INTERRUP. DE PARADA DELANTERO	1					
13	97602–04312	.TORNILLO CON RONDONA	1					
14	B3G–25872–00	MANGUERA DE FRENO 1	1					
15	B3G–25873–00	MANGUERA DE FRENO 2	1					
16	90464–07014	BRIDA	2					
17	90401–10812	PERNO DE UNION	2					
18	90401–10056	PERNO DE UNION	2					
19	90201–10118	ARANDELA PLANA	8					
20	B3G–F5887–10	SOPORTE DE MANGUERA FRENO	1					
21	95D07–06016	CERROJO, REBORDE HUECO PROFUND	1					
22	B3G–F116L–00	SOPORTE 9	1					
23	95D02–06025	CERROJO, REBORDE HUECO PROFUND	1					
24	95022–06055	PERNO, DE BRIDA	1					
25	95702–06500	TUERCA DE BRIDA	1					
26	B3G–F588G–00	SOPORTE DE MANGUERA FRENO 6	1					
27	95E32–06010	CERROJO, REBORDE HUECO PROFUND	2					

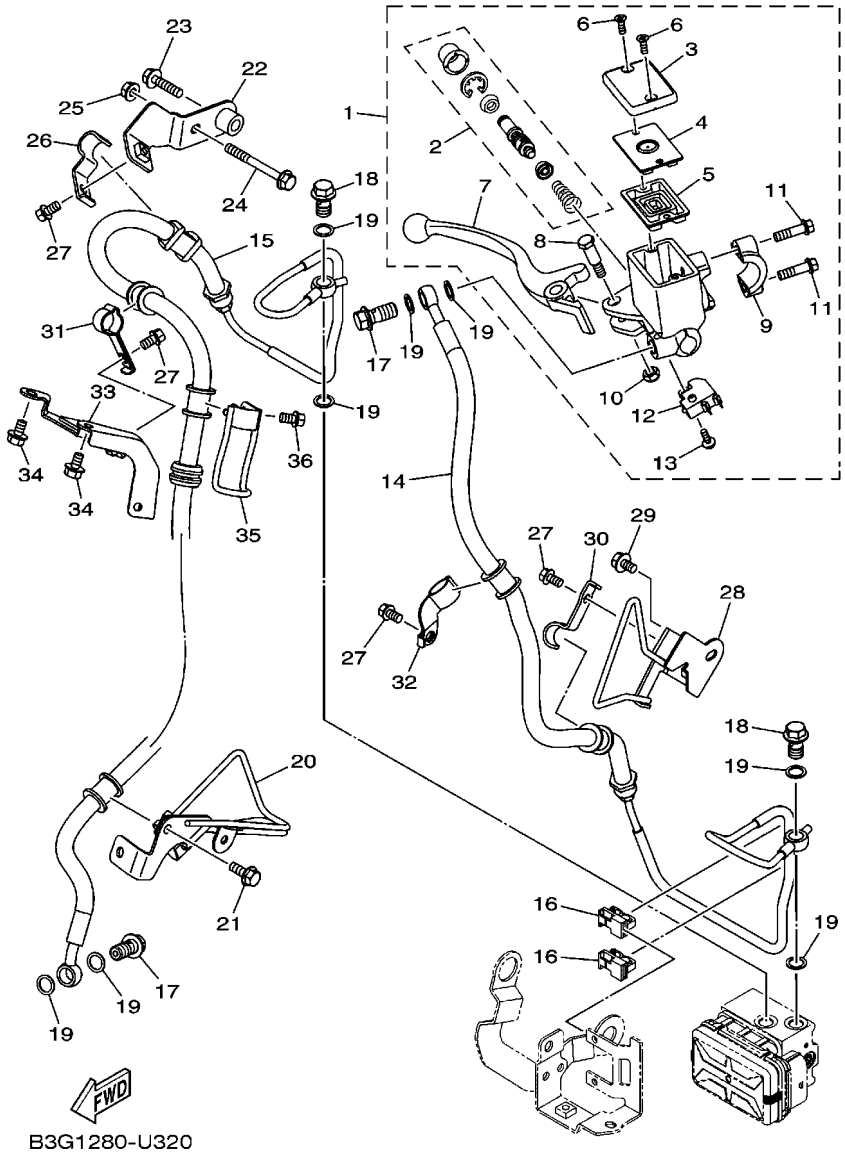

FIG. 33 CILINDRO MAESTRO DELANTERO

REF. Nº	CODIGO Nº	DESCRIPCION	B9L4					OBSERVACIONES
28	B3G–F116K–00	SOPORTE 8	1					
29	95D32–06010	CERROJO, REBORDE HUECO PROFUND	1					
30	B3G–F116J–00	SOPORTE 7	1					
31	B3G–F5886–00	SOPORTE DE MANGUERA FRENO	1					
32	B3G–F5875–10	SOPORTE DE MANGUERA FRENO 1	1					
33	B3G–F5876–00	SOPORTE DE MANGUERA FRENO 2	1					
34	95E32–06010	CERROJO, REBORDE HUECO PROFUND	2					
35	53P–F587A–00	SOPORTE DE MANGUERA FRENO	1					
36	95E32–06010	CERROJO, REBORDE HUECO PROFUND	1					

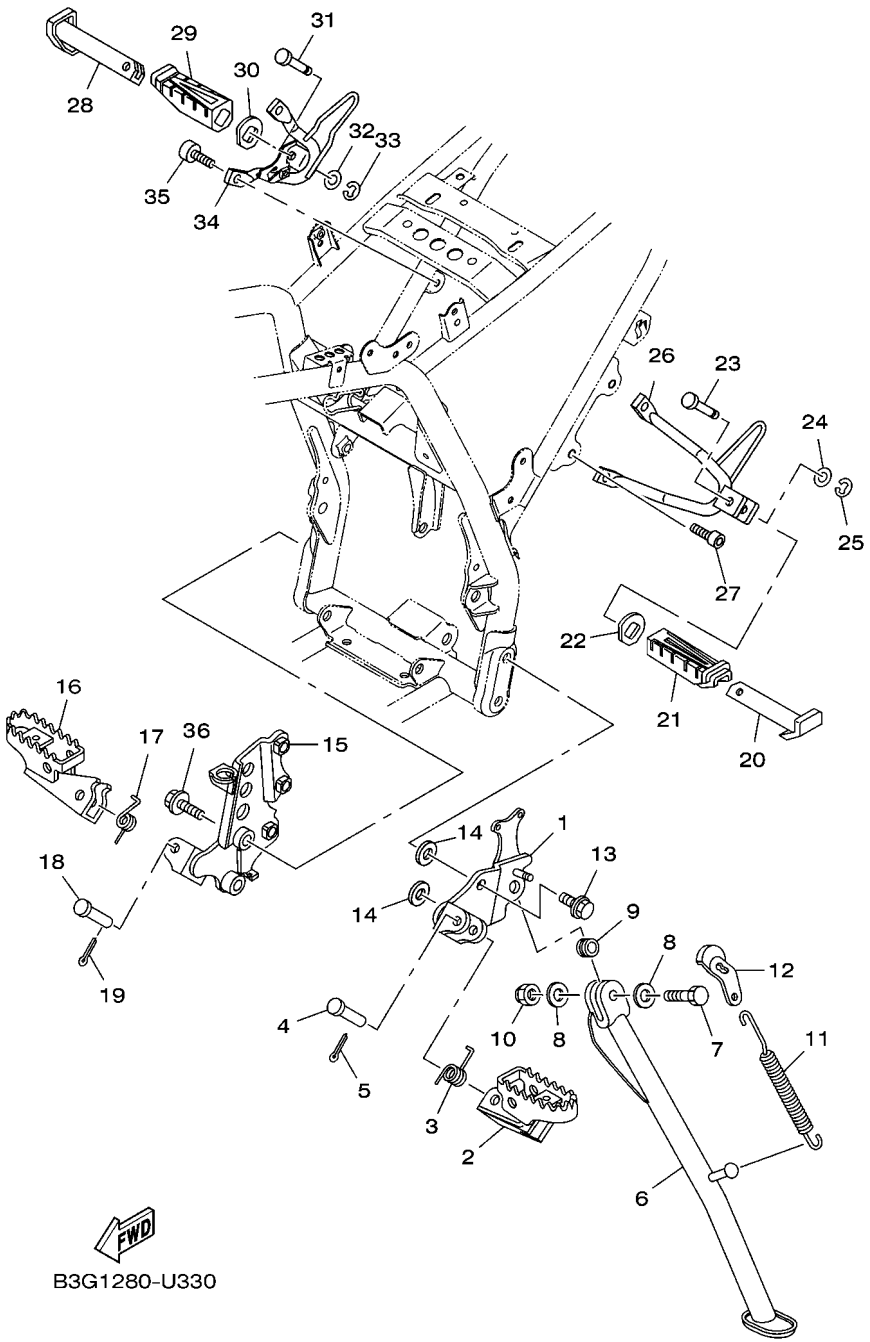

FIG. 34 SOPORTE & APOYAPIE

REF. Nº	CODIGO Nº	DESCRIPCION	B9L4					OBSERVACIONES
1	B3G–F7412–00	SOPORTE DE APOYAPIE 1	1					
2	4VW–F7411–00	APOYAPIE 1	1					
3	90508–20W07	RESORTE DE TORSION	1					
4	91702–08040	PASADOR DE ADRAZADERA	1					
5	91401–25015	CHAVETA	1					
6	4D8–F7311–01	PUNTAL LATERAL	1					
7	90101–10818	TORNILLO	1					
8	92902–10600	ARANDELA	2					
9	90387–10003	ESPACIADOR	1					
10	90185–10012	TUERCA AUTOBLOCANTE	1					
11	90506–35473	RESORTE DE TENSION	1					
12	5XT–27315–01	CONEXION DE PUNTAL LATERAL	1					
13	95812–10025	TORNILLO DE REBORDE	2					
14	92902–10200	ARANDELA	2					
15	B3G–F7422–00	SOPORTE DE APOYAPIE 2	1					
16	4VW–F7421–00	APOYAPIE 2	1					
17	90508–20W07	RESORTE DE TORSION	1					
18	91702–08040	PASADOR DE ADRAZADERA	1					
19	91401–25015	CHAVETA	1					
20	5VL–F7431–01	APOYAPIE POSTERIOR 1	1					
21	5HH–F7433–01	CUBIERTA APOYAPIE TRASERO	1					
22	5HH–F7445–10	PLACE 1	1					
23	90249–06220	PASADOR	1					
24	92902–06200	ARANDELA	1					
25	99002–05600	PRESILLA REDONDA	1					
26	5RM–F7432–10	SOPORTE 1	1					
27	91312–08020	TORNILLO ALLEN	2					

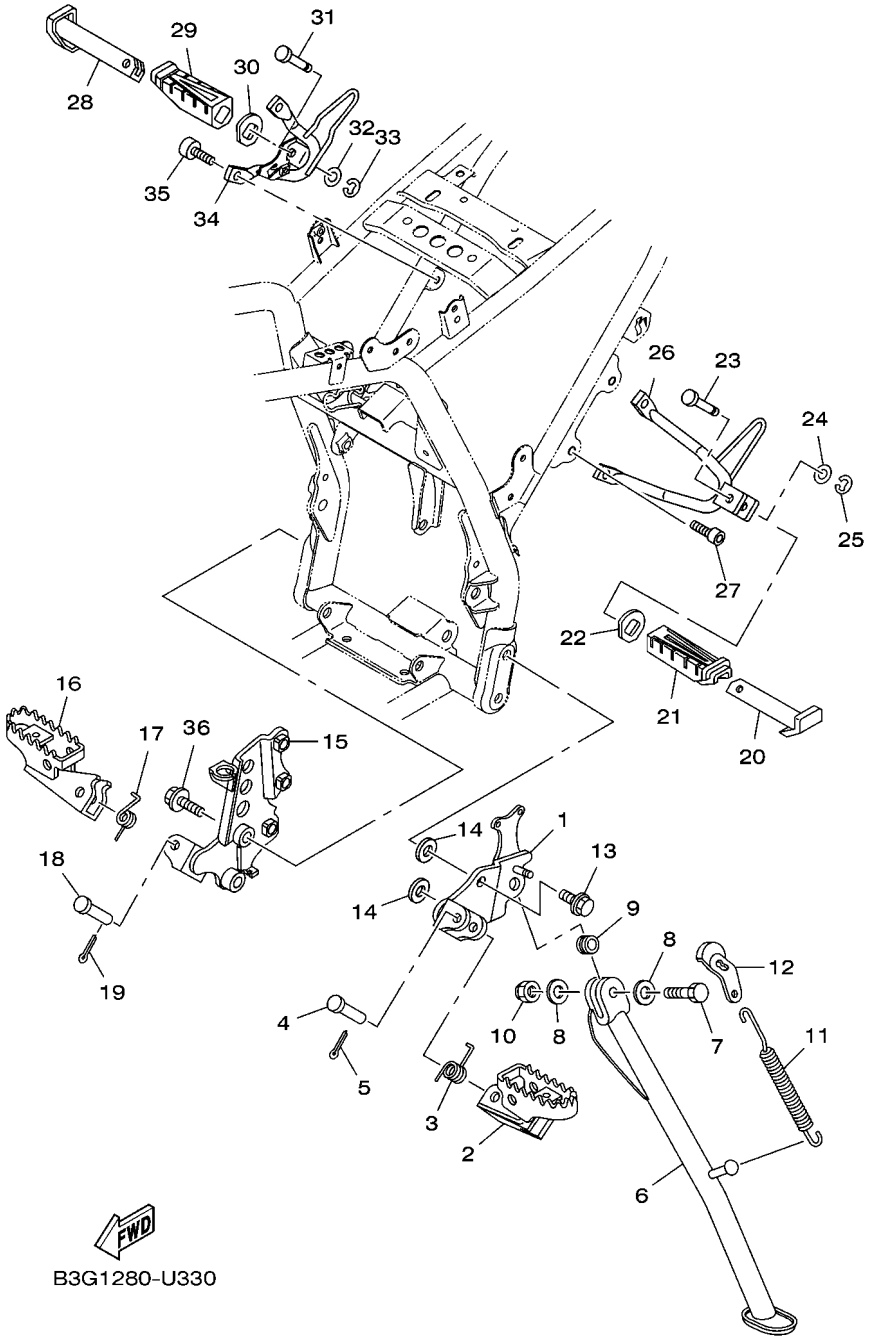

FIG. 34 SOPORTE & APOYAPIE

REF. Nº	CODIGO Nº	DESCRIPCION	B9L4					OBSERVACIONES
28	5VL–F7441–01	APOYAPIE POSTERIOR 2	1					
29	5HH–F7444–01	CUBIERTA APOYAPIE TRASERO	1					
30	5HH–F7445–10	PLACE 1	1					
31	90249–06220	PASADOR	1					
32	92902–06200	ARANDELA	1					
33	99002–05600	PRESILLA REDONDA	1					
34	B3G–F7442–00	SOPORTE 2	1					
35	91312–08020	TORNILLO ALLEN	2					
36	95D32–10030	CERROJO, REBORDE HUECO PROFUND	2					

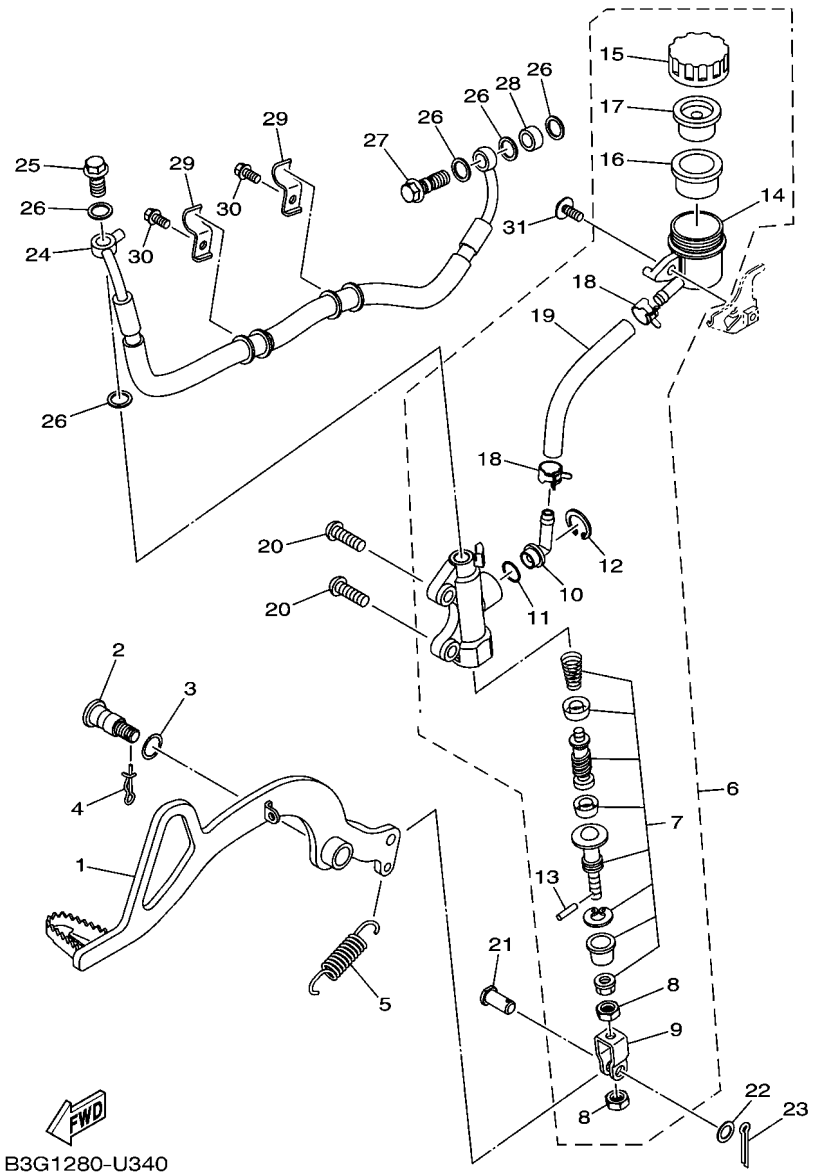

FIG. 35 CILINDRO MAESTRO TRASERO

REF. Nº	CODIGO Nº	DESCRIPCION	B9L4					OBSERVACIONES
1	1ED–F7211–00	PEDAL DE FRENO	1					
2	2CC–F7261–00	EJE	1					
3	90206–14001	ARANDELA ONDULADA	1					
4	90468–20196	PRESILLA	1					
5	90506–23801	RESORTE DE TENSION	1					
6	B3G–F580E–00	CYLINDRO MAESTRO TRASERO COMP	1					
7	B3G–F5808–00	.JUEGO DE CILINDRO MAESTRO	1					
8	4SS–F7218–00	.TUERCA	2					
9	2YK–F7222–00	.UNION	1					
10	2VN–F582A–50	.CONECTOR	1					
11	93210–15620	.ANILLO O	1					
12	2VN–F5866–00	.PRESILLA REDONDA	1					
13	3KW–F7234–00	.PASADOR DE VARILLA DE FRENO	1					
14	5TG–F5894–00	.TANQUE DE RESERVA	1					
15	3XP–F5852–50	.TAPA DE TANQUE DE RESERVA	1					
16	2VN–F5855–00	.BUJE DE DIAFRAGMA	1					
17	2VN–F5854–00	.EMPAQUE,DIAFRAGMA	1					
18	90467–12085	.PRESILLA	2					
19	4B4–F5895–00	.MANGUERA DE TANQUE DE RESERVA	1					
20	95E32–08025	CERROJO, REBORDE HUECO PROFUND	2					
21	90240–08005	PASADOR CON HOYO	1					
22	90201–08066	ARANDELA PLANA	1					
23	91401–16012	CHAVETA	1					
24	4B4–F5873–12	MANGUERA DE FRENO 2	1					
25	90401–10812	PERNO DE UNION	1					
26	90201–10118	ARANDELA PLANA	5					
27	90401–10038	PERNO DE UNION	1					

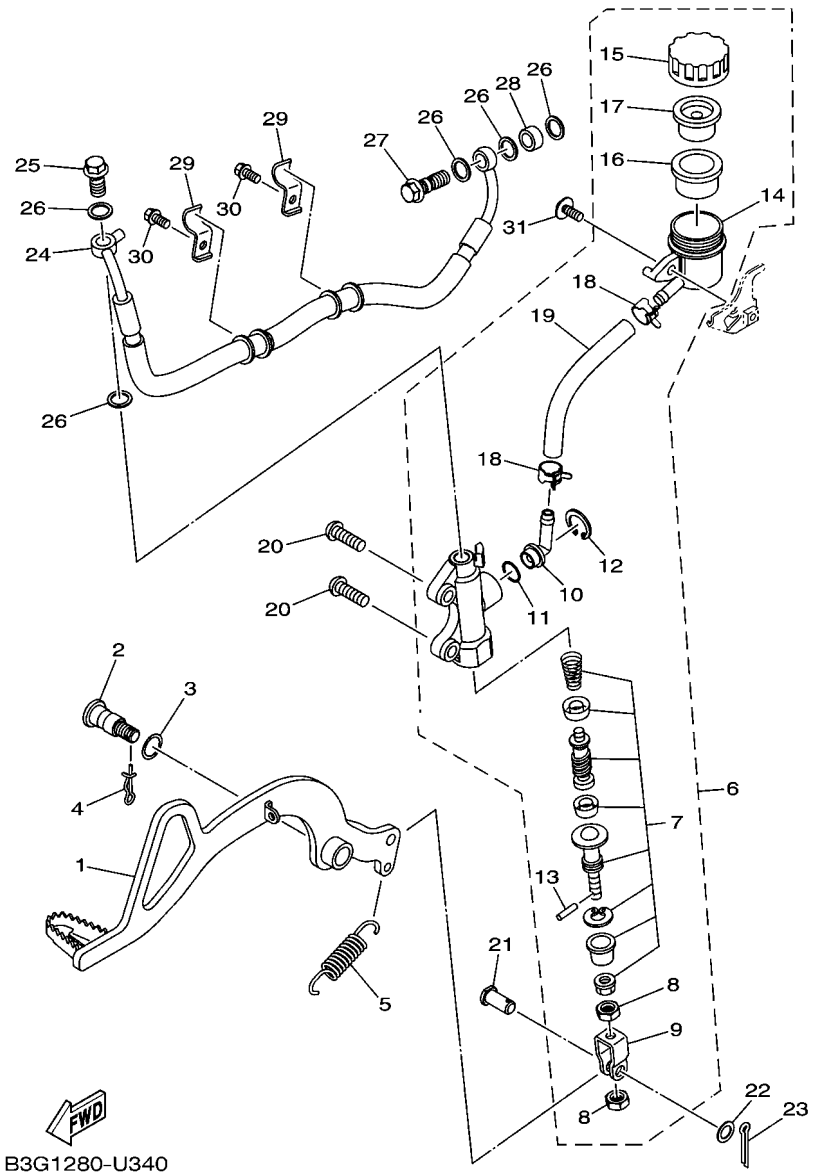

FIG. 35 CILINDRO MAESTRO TRASERO

REF. Nº	CODIGO Nº	DESCRIPCION	B9L4					OBSERVACIONES
28	90387–1005B	ESPACIADOR	1					
29	B3G–F5875–20	SOPORTE DE MANGUERA FRENO 1	2					
30	95E32–06012	CERROJO, REBORDE HUECO PROFUND	2					
31	90159–06054	TORNILLO CON VALONA	1					

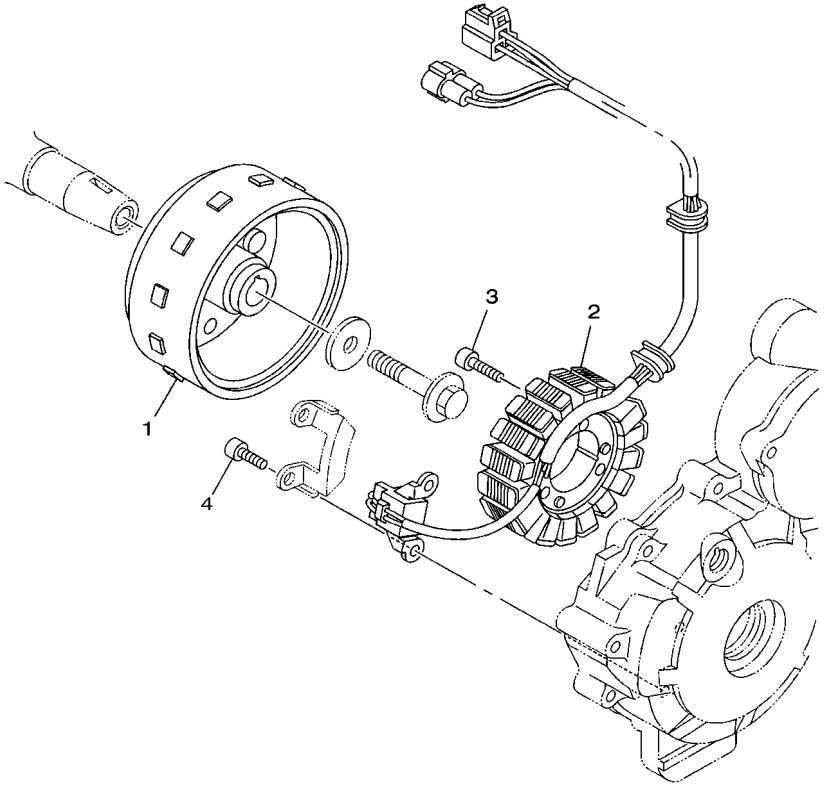

1S41280-E331

FIG. 36 GENERADOR

REF. Nº	CODIGO Nº	DESCRIPCION	B9L4					OBSERVACIONES
1	1S4–H1450–00	ROTOR COMPLETO	1					
2	1S4–H1410–00	ESTATOR COMPLETO	1					
3	91342–06025	PERNO	3					
4	91312–05012	TORNILLO ALLEN	2					

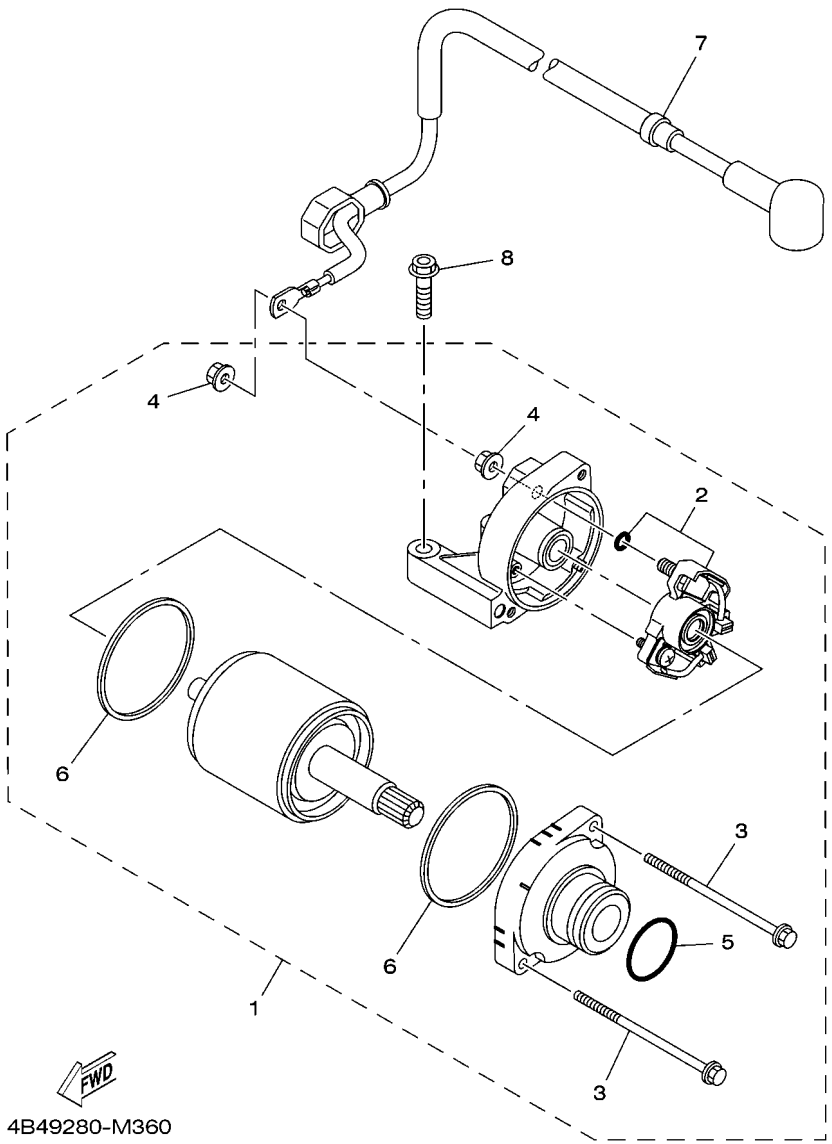

FIG. 37 MOTOR DE ARRANQUE

REF. Nº	CODIGO Nº	DESCRIPCION	B9L4					OBSERVACIONES
1	44C–H1890–10	MOTOR DE ARRANQUE COMPLETO	1					
2	18P–81801–00	.JUEGO DE ESCOBILLA	1					
3	18P–81826–00	.PERNO	2					
4	4XV–8182A–00	.TUERCA	2					
5	1FK–81847–00	.ANILLO GOMA	1					
6	4B5–81844–00	.EMPAQUE	2					
7	53P–H1815–00	CABLE, MOTOR DE ARRANQUE	1					
8	90105–06836	TORNILLO	2					

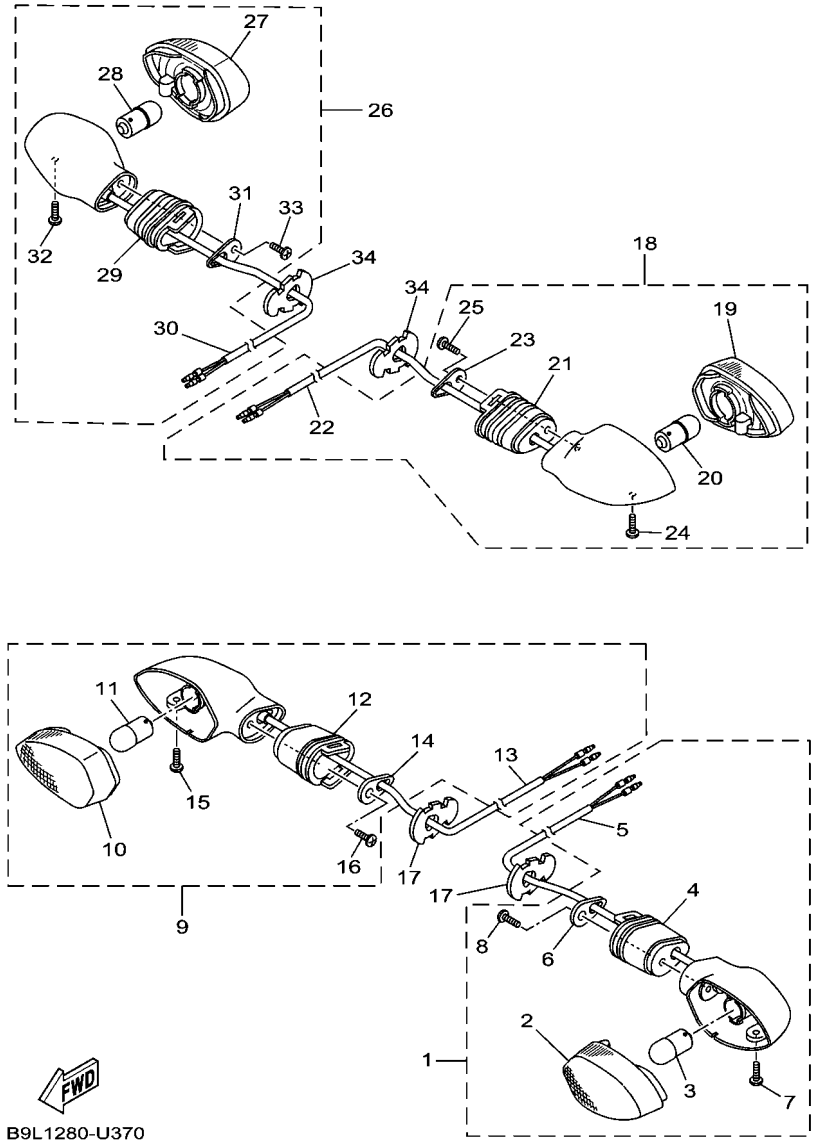

FIG. 38 LUZ DE DESTELLADOR

REF. Nº	CODIGO Nº	DESCRIPCION	B9L4					OBSERVACIONES
1	B8V–H3310–00	DESTELLADOR DE LUZ DELANT.	1					
2	B1L–H333A–00	.LENTES COMPLETO 1	1					
3	B1L–H3311–00	.BOMBILLA (12V-10W)	1					
4	45D–H3318–00	.SOPORTE DE DESTELLADOR 1	1					
5	B8V–H331E–00	.CORDON COMPLETO	1					
6	45D–H3618–00	.PLACA	1					
7	45D–H3333–00	.TORNILLO ACCESORIO DE LENTE	1					
8	45D–H2133–00	.TORNILLO ACCESORIO	1					
9	B8V–H3320–00	DESTELLADOR DE LUZ DELANT.	1					
10	B1L–H334A–00	.LENTES COMPLETO 2	1					
11	B1L–H3311–00	.BOMBILLA (12V-10W)	1					
12	45D–H3318–00	.SOPORTE DE DESTELLADOR 1	1					
13	B8V–H332E–00	.CABLE COMPL.	1					
14	45D–H3618–00	.PLACA	1					
15	45D–H3333–00	.TORNILLO ACCESORIO DE LENTE	1					
16	45D–H2133–00	.TORNILLO ACCESORIO	1					
17	3D9–H3318–10	SOPORTE DE DESTELLADOR 1	2					
18	B9L–H3330–00	DESTELLADOR DE LUZ TRAS.COMPL.	1					
19	B1L–H334A–00	.LENTES COMPLETO 2	1					
20	B1L–H3311–00	.BOMBILLA (12V-10W)	1					
21	45D–H3318–00	.SOPORTE DE DESTELLADOR 1	1					
22	B9L–H334E–00	.CABLE COMPLETA	1					
23	45D–H3618–00	.PLACA	1					
24	45D–H3333–00	.TORNILLO ACCESORIO DE LENTE	1					
25	45D–H2133–00	.TORNILLO ACCESORIO	1					
26	B9L–H3340–00	DESTELLADOR DE LUZ TRAS.COMPL.	1					
27	B1L–H333A–00	.LENTES COMPLETO 1	1					

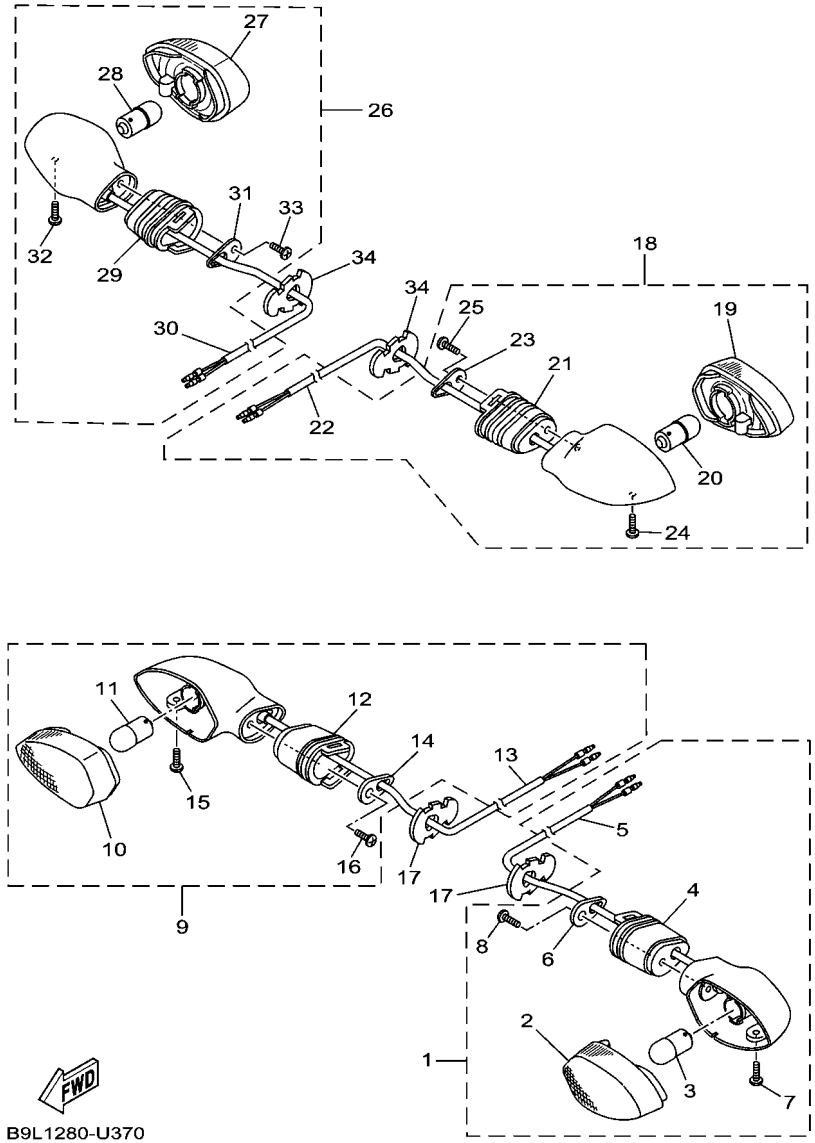

FIG. 38 LUZ DE DESTELLADOR

REF. Nº	CODIGO Nº	DESCRIPCION	B9L4					OBSERVACIONES
28	B1L–H3311–00	.BOMBILLA (12V-10W)	1					
29	45D–H3318–00	.SOPORTE DE DESTELLADOR 1	1					
30	B9L–H333E–00	.CABLE COMPLETA	1					
31	45D–H3618–00	.PLACA	1					
32	45D–H3333–00	.TORNILLO ACCESORIO DE LENTE	1					
33	45D–H2133–00	.TORNILLO ACCESORIO	1					
34	3D9–H3318–10	SOPORTE DE DESTELLADOR 1	2					

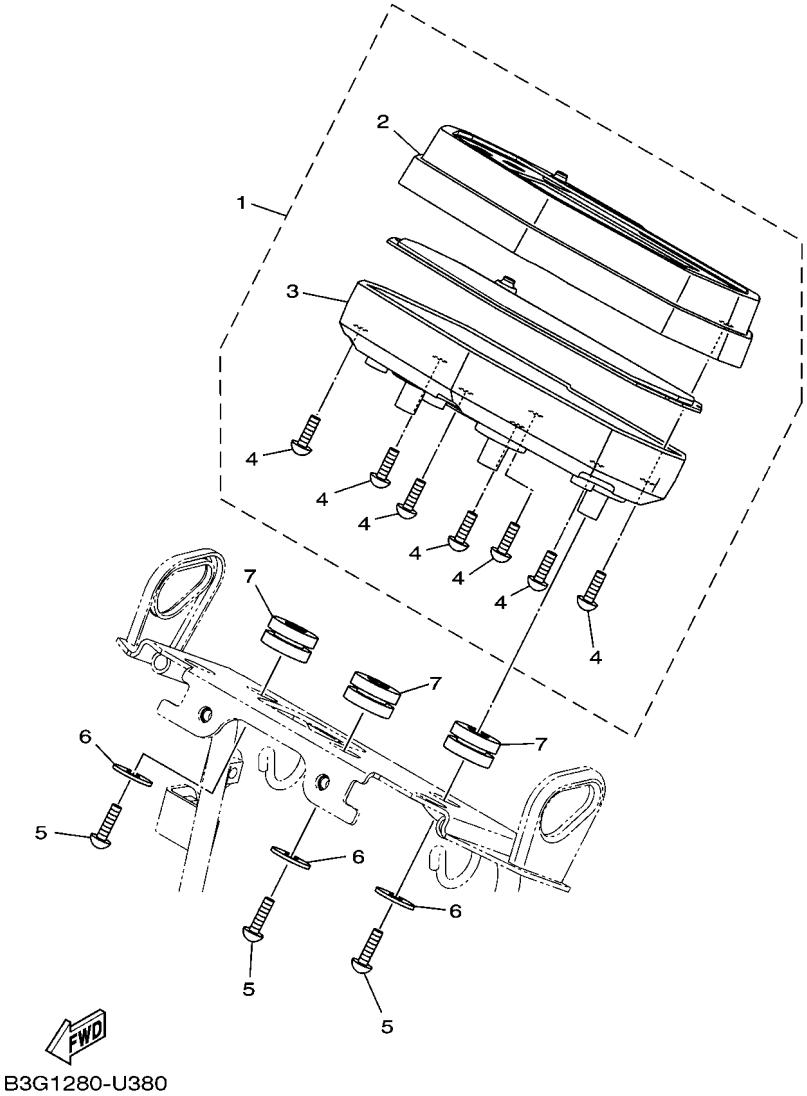

FIG. 39 MEDIDOR

REF. Nº	CODIGO Nº	DESCRIPCION	B9L4					OBSERVACIONES
1	B8L–H3500–02	METRO COMPLETO	1					
2	B8L–H3571–00	.CAJA DE VELOCIMETRO SUPERIOR	1					
3	BC5–H3572–01	.CAJA DE VELOCIMETRO INFERIOR	1					
4	97702–30016	.TORNILLO ROSCA HEMBRA	7					
5	97702–50016	TORNILLO ROSCA HEMBRA	3					
6	90201–05036	ARANDELA PLANA	3					
7	90480–14004	TAPON	3					

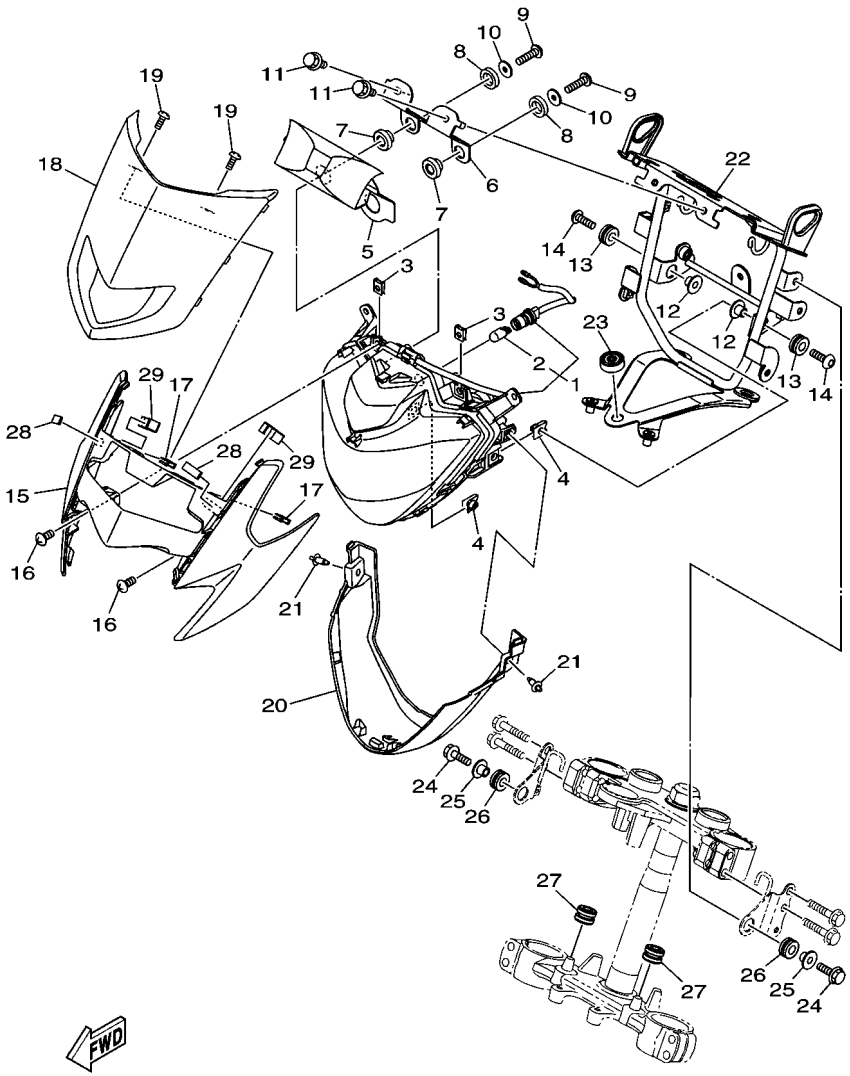

B3G1280-U390

FIG. 40 FARO DELANTERO

REF. Nº	CODIGO Nº	DESCRIPCION	B9L4					OBSERVACIONES
1	B3G–H4300–00	FARO DELANTERO COMPLETO	1					
2	2LP–H4347–00	.AMPOLLETA (12V-5W)	1					
3	90183–05807	TUERCA DE RESORTE	2					
4	90183–06818	TUERCA DE RESORTE	2					
5	B3G–H816G–00	CUBIERTA CONECTOR	1					
6	B3G–F3175–00	APOYO SOPORTE FARO DELANT.1	1					
7	90480–14832	TAPON	2					
8	B97–H4554–00	ARANDELA ESPECIAL	2					
9	97702–50025	TORNILLO ROSCA HEMBRA	2					
10	90201–05036	ARANDELA PLANA	2					
11	95D32–06012	CERROJO, REBORDE HUECO PROFUND	2					
12	90387–07810	ESPACIADOR	2					
13	90480–15878	TAPON	2					
14	90149–06829	TORNILLO DE REGLAJE	2					
15	B3G–F3121–10	CUBIERTA SUPERIOR 1	1					YB
16	97702–50012	TORNILLO ROSCA HEMBRA	2					
17	90183–05807	TUERCA DE RESORTE	2					
18	B3G–H3559–00	CUBIERTA DE MEDIDOR	1					
19	97707–50012	TORNILLO	2					
20	B3G–F3123–00	CUBIERTA INFERIOR	1					
21	90269–06813	REMACHE	2					
22	B3G–H4118–00	APOYO DE FARO DELANTERO 1	1					
23	4AN–F4741–10	COJIN DE ASIENTO	1					
24	95D07–06020	CERROJO, REBORDE HUECO PROFUND	2					
25	90387–07810	ESPACIADOR	2					
26	90480–15878	TAPON	2					
27	90480–14023	TAPON	2					

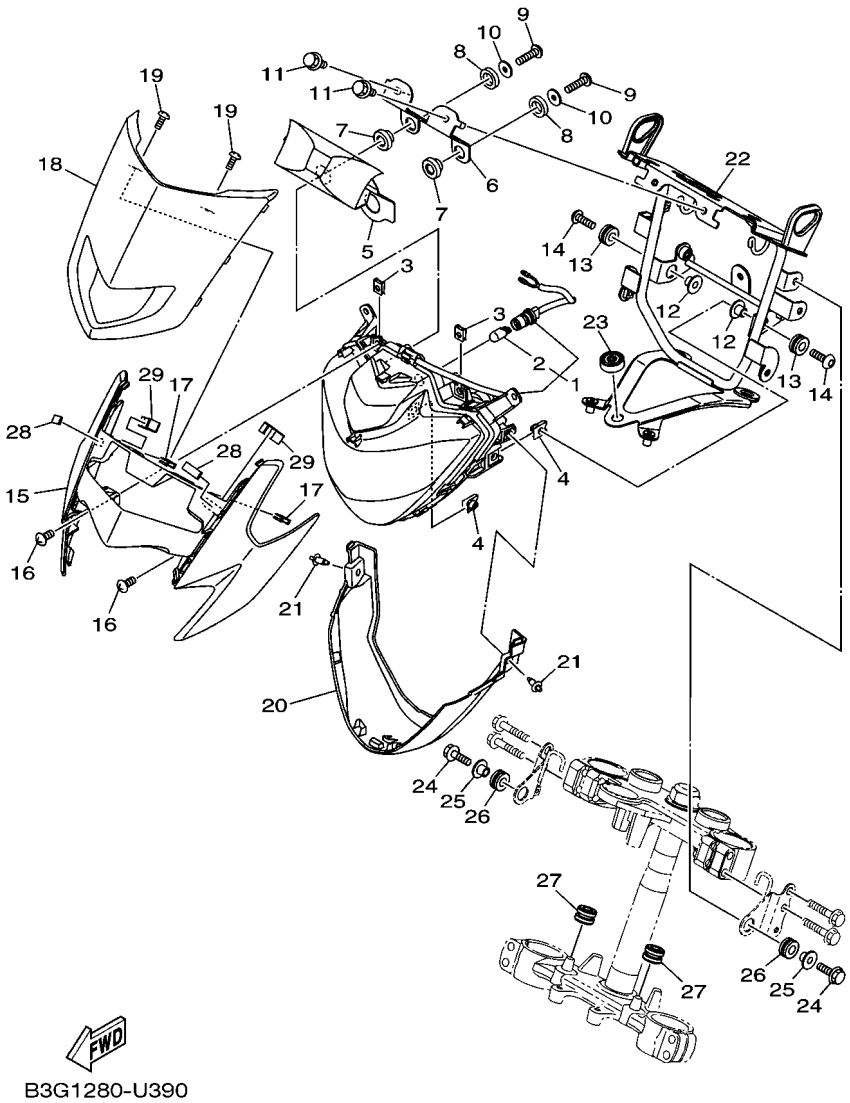

FIG. 40 FARO DELANTERO

REF. Nº	CODIGO Nº	DESCRIPCION	B9L4					OBSERVACIONES
28	12B–F1746–00	AMORTIGUADOR	2					
29	90520–10033	EQUILIBRIO, CUBIERTA	4					

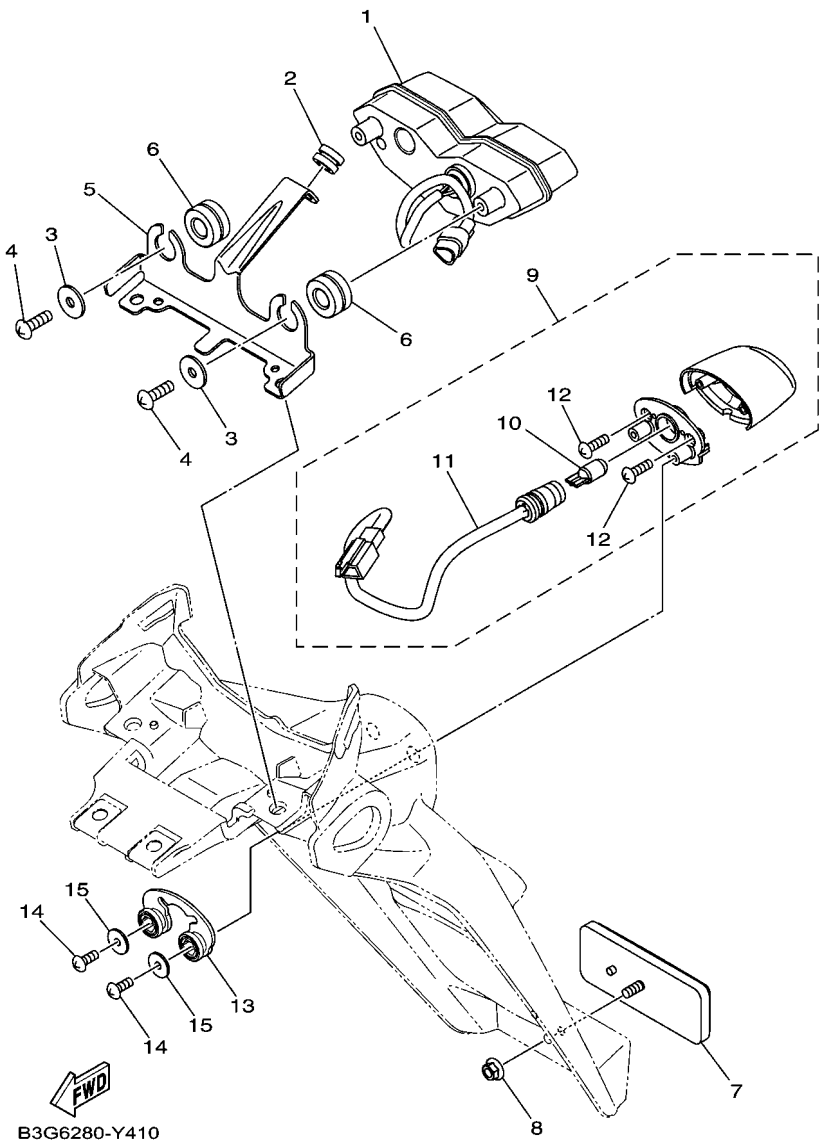

FIG. 41 LUZ DE COLA

REF. Nº	CODIGO Nº	DESCRIPCION	B9L4					OBSERVACIONES
1	B3G–H4710–00	UNIDAD FARO TRASERO COMPL.	1					
2	90480–14816	TAPON	2					
3	90201–05036	ARANDELA PLANA	2					
4	97702–50016	TORNILLO ROSCA HEMBRA	2					
5	B3G–F117E–10	SOPORTE DE LANTERNA TRAZERA	1					
6	90480–10517	TAPON	1					
7	5US–H5110–01	REFLECTOR COMPLETO	1					
8	95702–05500	TUERCA DE BRIDA	1					
9	B3G–H4740–10	LUZ DE LICENCIA COMPLETA	1					
10	53P–H4744–00	.BOMBILLA (12V-5W)	1					
11	53P–H4547–00	.CABLE DE LUZ DE LICENCIA	1					
12	1CK–H4726–00	.TORNILLO	1					
13	B3G–H4753–00	AMORTIGUADOR	1					
14	97707–40010	TORNILLO ROSCA HEMBRA	2					
15	90201–04804	ARANDELA PLANA	2					

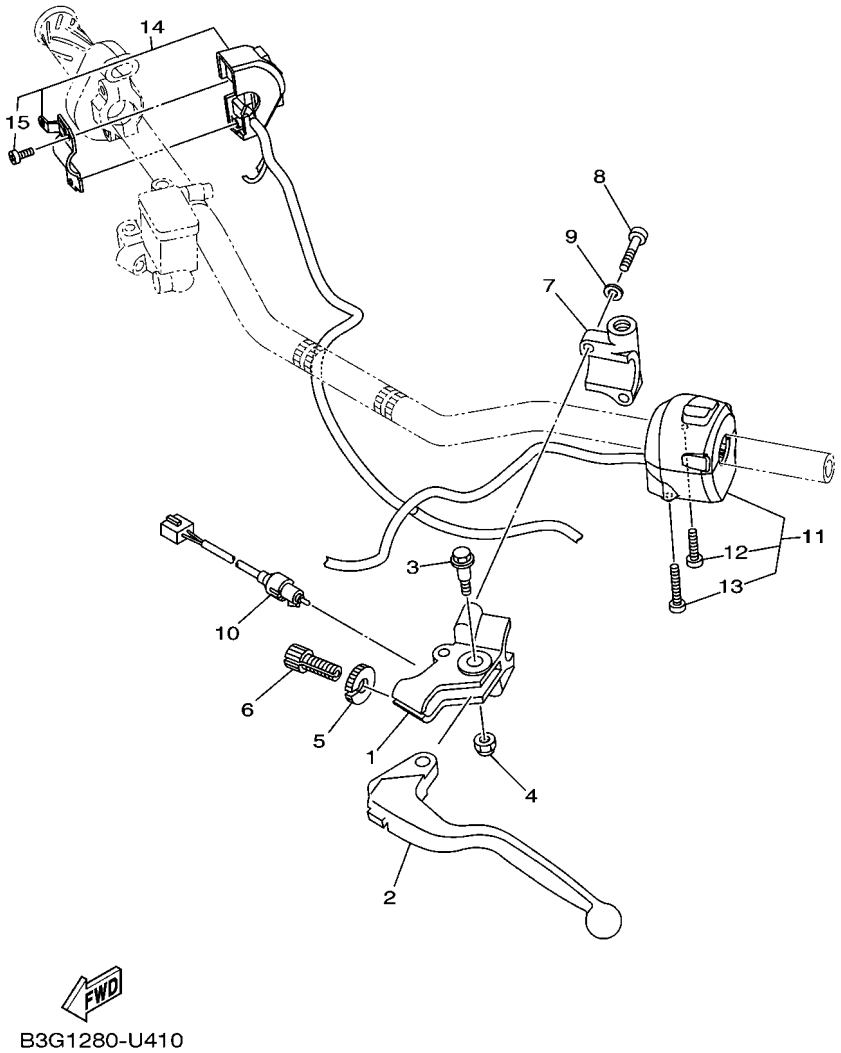

FIG. 42 INTERRUPTOR DE MANILLAR&PALANC

REF. Nº	CODIGO Nº	DESCRIPCION	B9L4					OBSERVACIONES
1	2TY–H2911–01	SOPORTE DE LEVA 1	1					
2	1S4–H3912–00	PALANCA 1	1					
3	4LR–H3945–00	PERNO DE PALANCA	1					
4	90185–06W10	TUERCA AUTOBLOCANTE	1					
5	90123–08046	PERNO	1					
6	90179–08148	TUERCA	1					
7	2TY–H2915–02	SOPORTE DE LEVA	1					
8	9702M–05020	PERNO	2					
9	92907–05100	ARANDELA	2					
10	1ST–H3980–10	INTERRUP. DE EMBRAGUE	1					
11	B3G–H3972–00	INTERRUPTOR DE MANIJA 4	1					
12	45P–H395Y–00	.TORNILLO AVELLANADO 2	1					
13	45P–H395X–00	.TORNILLO AVELLANADO 1	1					
14	4B4–H3975–00	INTERRUPTOR DE MANIJA 2	1					
15	98507–05018	.TORNILLO DE CABEZA PLANA	2					

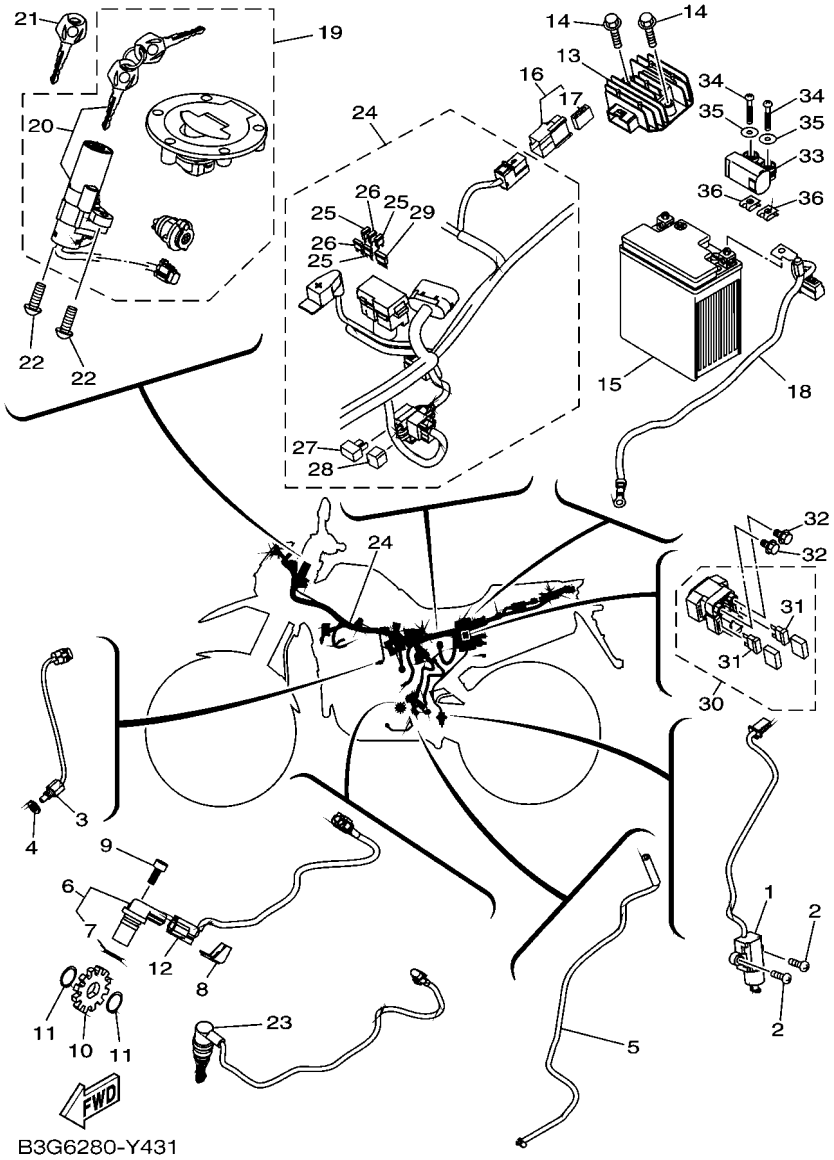

FIG. 43 EQUIPO ELECTRICO 1

REF. Nº	CODIGO Nº	DESCRIPCION	B9L4					OBSERVACIONES
1	3LD–82566–41	INTERRUPTOR	1					
2	98502–05016	TORNILLO	2					
3	B97–H3591–00	UNIDAD TERMOSTATO	1					
4	90430–08204	JUNTA	1					
5	4B4–H2541–00	CABLE CONDUCTOR	1					
6	1S4–83755–01	SENSOR DE VELOCIDAD	1					
7	1S4–81168–00	.ANILLO O	1					
8	1S4–H6251–00	GUIA DE SENSOR	1					
9	91342–06014	PERNO	1					
10	12B–H354W–00	ROTOR	1					
11	93410–17037	SEGURO	2					
12	1S4–H2509–00	CABLE SUBCONDUCTOR	1					
13	2GS–H1960–10	RECTIFICADOR Y REGULADOR	1					
14	95D02–06025	CERROJO, REBORDE HUECO PROFUND	2					
15	44C–H2100–03	BATERIA COMPLETA	1					
16	1ST–81950–00	RELE COMPLETO (1ST-00)	1					
17	5JJ–81952–00	.SOSTEN DE RELE	1					
18	B3G–H2116–00	CABLE CONDUCTOR NEGATIVO	1					
19	B3G–H2021–00	JUEGO DE LLAVE	1					
20	53P–H2501–01	.LLAVE DE IGNICION COMPLT	1					
21	1WD–H250A–00	LLAVE EN BLANCO	1					AP
22	90109–08196	PERNO	2					
23	13S–82530–03	INTERRUPTOR DE PARADA COMPLETO	1					
24	B8L–H2590–00	CONJUNTO DE CABLES	1					
25	BC5–H2151–00	.FUSIBLE	3					
26	1S4–H2151–10	.FUSIBLE	2					
27	4B4–H1980–00	.CONJUNTO DIODO	1					

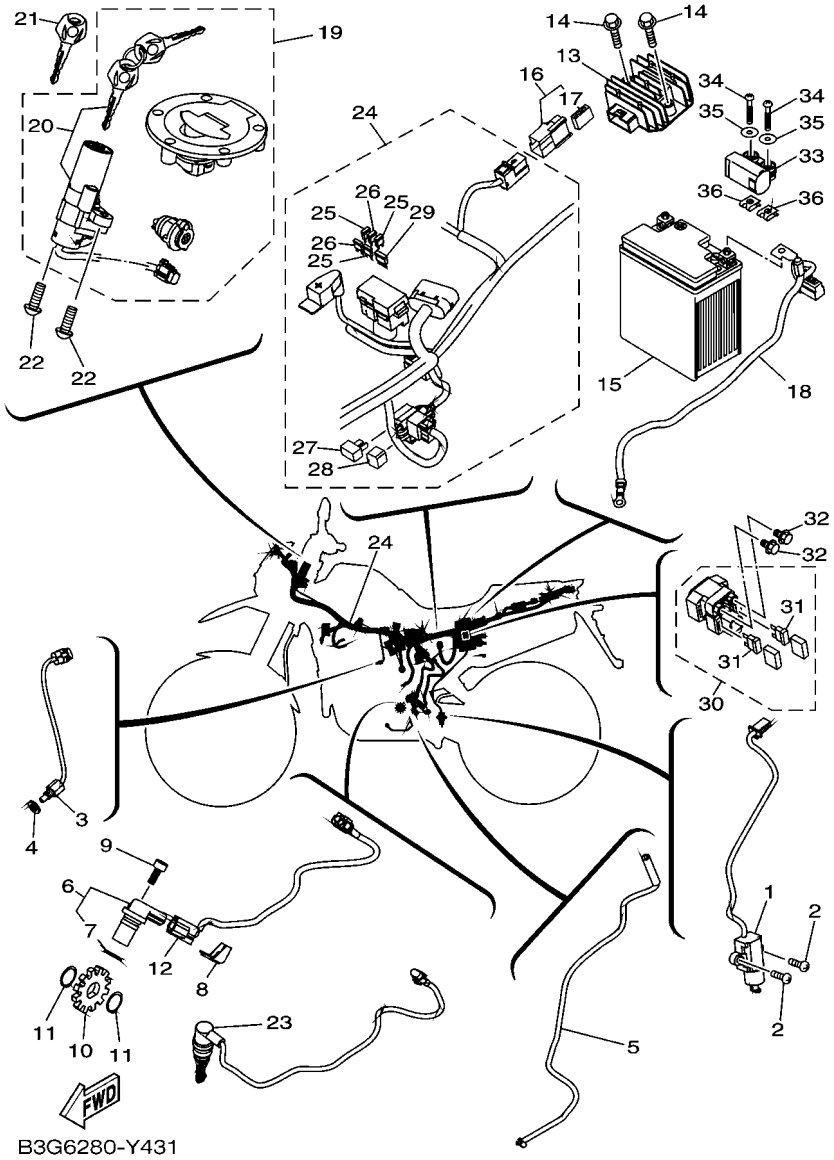

FIG. 43 EQUIPO ELECTRICO 1

REF. Nº	CODIGO Nº	DESCRIPCION	B9L4					OBSERVACIONES
28	4B4–H1980–10	.CONJUNTO DIODO	1					
29	4WA–81980–00	.CONJUNTO DIODO	1					
30	4D3–81940–00	ARRANCADOR RELEVO (RC19-077A)	1					
31	36Y–82151–00	.FUSIBLE (15A-BLUE)	2					
32	9502M–06008	PERNO, DE BRIDA	2					
33	5VU–82576–03	SENSOR ANGULO DE INCLINATION	1					
34	98507–04025	TORNILLO DE CABEZA PLANA	2					
35	90201–04804	ARANDELA PLANA	2					
36	90183–04039	TUERCA DE RESORTE	2					

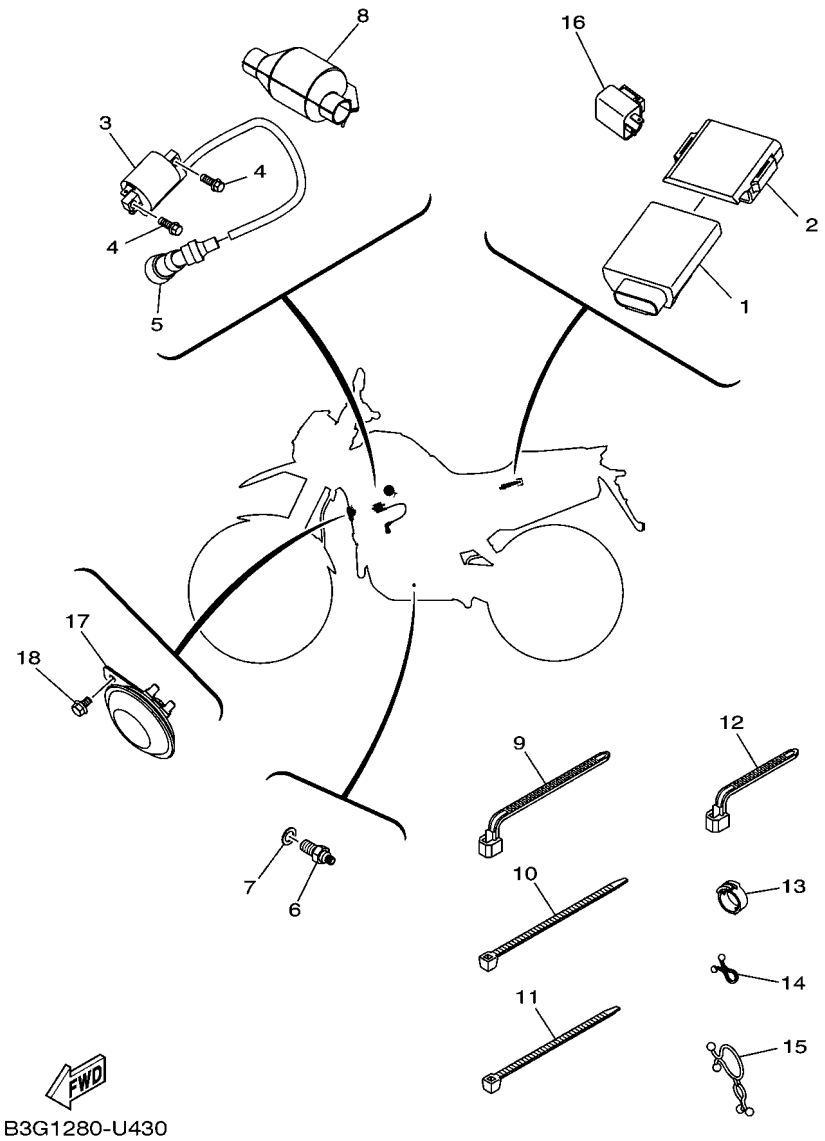

FIG. 44 EQUIPO ELECTRICO 2

REF. Nº	CODIGO Nº	DESCRIPCION	B9L4					OBSERVACIONES
1	B8L–H591A–10	UNIDAD CONTROL	1					
2	5D1–F1646–00	BANDA	1					
3	2GS–H2310–01	BOBINA DE ENCENDIDO COMPLETA	1					
4	95E32–06016	CERROJO, REBORDE HUECO PROFUND	2					
5	1JP–H2370–01	TAPON DE BUJIA COMPLT	1					
6	5VL–H2540–11	INTERRUPTOR NEUTRAL COMPL	1					
7	90430–10148	JUNTA	1					
8	2CC–H252U–00	CUBIERTA	1					
9	90464–12045	BRIDA	1					
10	90465–13W06	BRIDA	12					
11	90465–13152	BRIDA	1					
12	90464–25004	BRIDA	4					(101.0x7.0)
13	90464–16001	BRIDA	1					
14	90464–08M07	BRIDA	1					
15	90464–25098	BRIDA	1					
16	18C–H3350–02	RELE DE DESTELLADOR COMPL.	1					
17	2DD–H3371–00	BOCINA	1					
18	95D02–06010	CERROJO, REBORDE HUECO PROFUND	1					

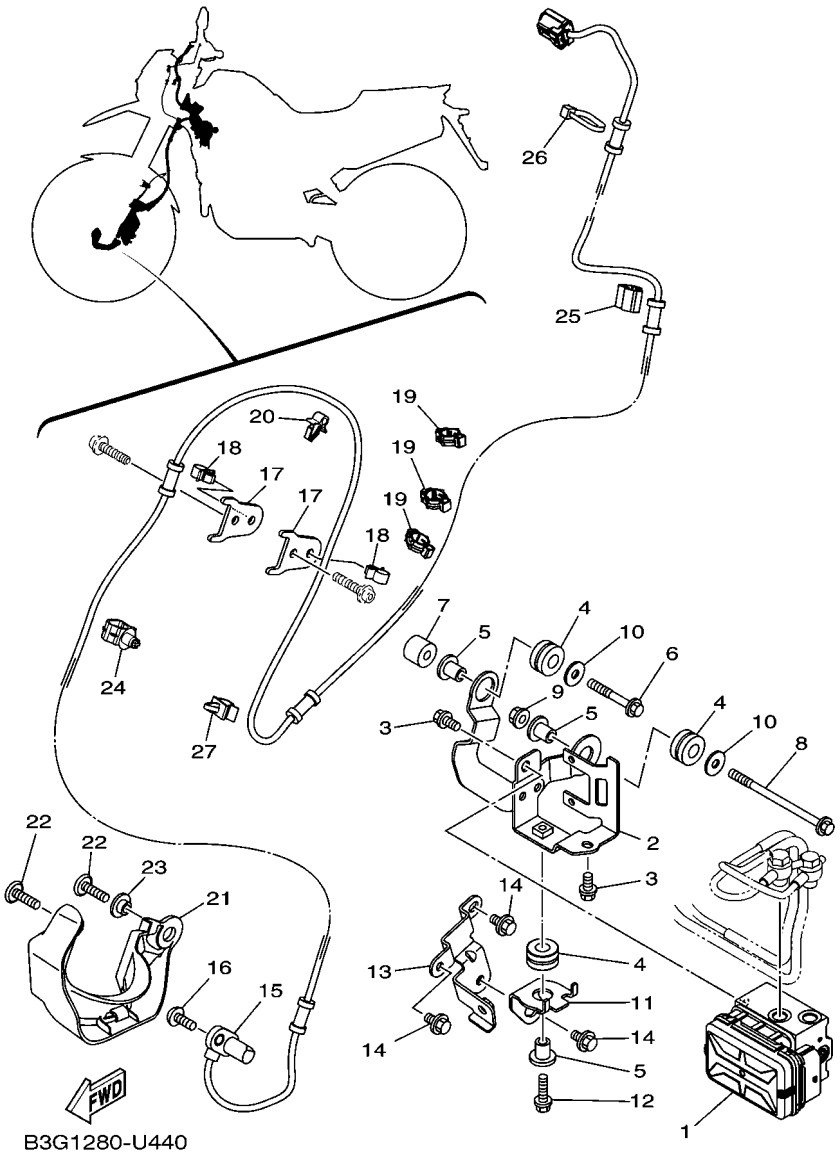

FIG. 45 EQUIPO ELECTRICO 3

REF. Nº	CODIGO Nº	DESCRIPCION	B9L4					OBSERVACIONES
1	B3G–H5930–09	UNIDAD DE HIDRAULICA	1					
2	B3G–F115N–00	SOPORTE DE ARRANQUE	1					
3	95E32–06010	CERROJO, REBORDE HUECO PROFUND	2					
4	90480–14229	TAPON	3					
5	90387–068N8	ESPACIADOR	3					
6	95022–06040	PERNO, DE BRIDA	1					
7	90387–068B3	ESPACIADOR	1					
8	95022–06090	PERNO, DE BRIDA	1					
9	95702–06500	TUERCA DE BRIDA	1					
10	90201–064H0	ARANDELA PLANA	2					
11	B3G–F115K–00	AMORTIGUADOR 1	1					
12	95E32–06020	CERROJO, REBORDE HUECO PROFUND	1					
13	B3G–F1149–00	SOPORTE DE CAJA DE BATERIA	1					
14	95D32–06010	CERROJO, REBORDE HUECO PROFUND	3					
15	B3G–85970–01	CONJUNTO DE CABLES	1					
16	92012–06016	PERNO	1					
17	B3G–F1587–00	APOYO 1	2					
18	90464–08008	BRIDA	2					
19	90464–12013	BRIDA	3					
20	90464–48174	BRIDA	1					
21	B3G–F7491–00	PROTECTOR	1					
22	90111–06139	TORNILLO	2					
23	90387–07717	ESPACIADOR	1					
24	90464–12018	BRIDA	1					
25	90464–10233	BRIDA	1					
26	90465–11M10	BRIDA	1					
27	90464–07001	BRIDA	1					

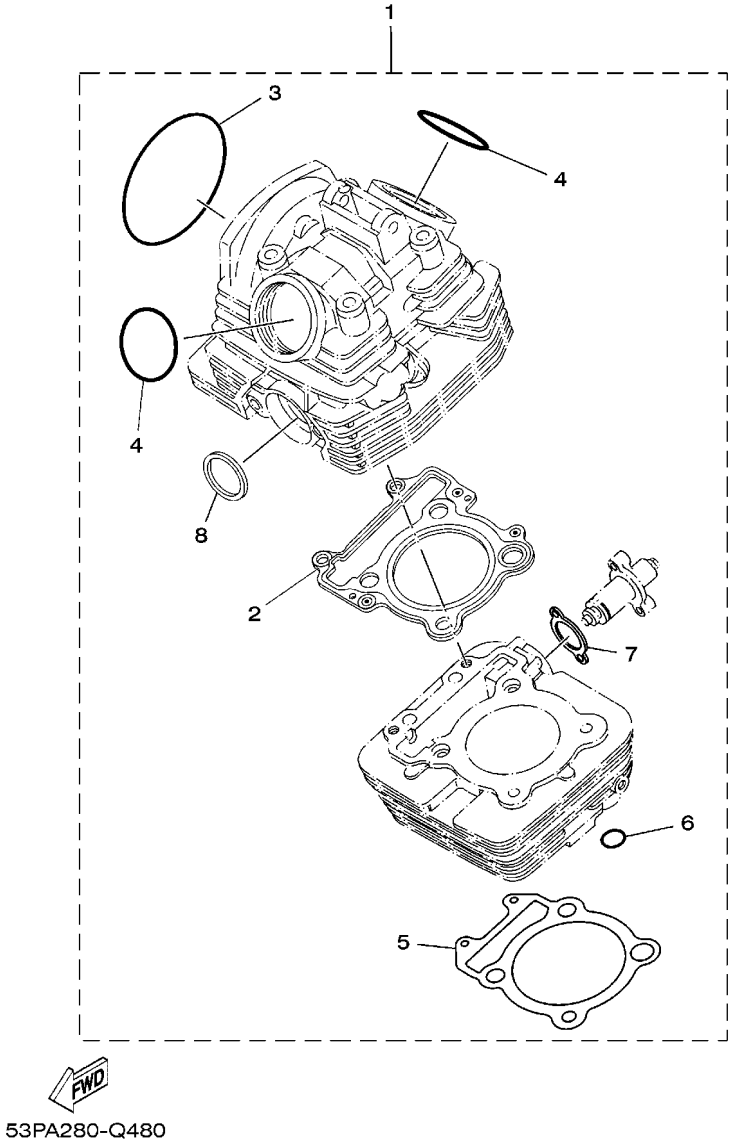

FIG. 46 PARTES OPCIONALES 1

REF. Nº	CODIGO Nº	DESCRIPCION	B9L4					OBSERVACIONES
1	BC5–WE001–00	KIT JUNTAS	1					
2	1S4–11181–10	.JUNTA, DE CULATA 1	1					
3	93211–058A2	.ANILLO O	1					
4	93210–54804	.ANILLO O	2					
5	BC5–E1351–00	.JUNTA, DE CILINDRO	1					
6	93210–13657	.ANILLO O	1					
7	BC5–E2213–00	.EMPAQUE DE CAJA TENSOR	1					
8	B97–E4613–00	.JUNTA, TUBO DE ESCAPE	1					

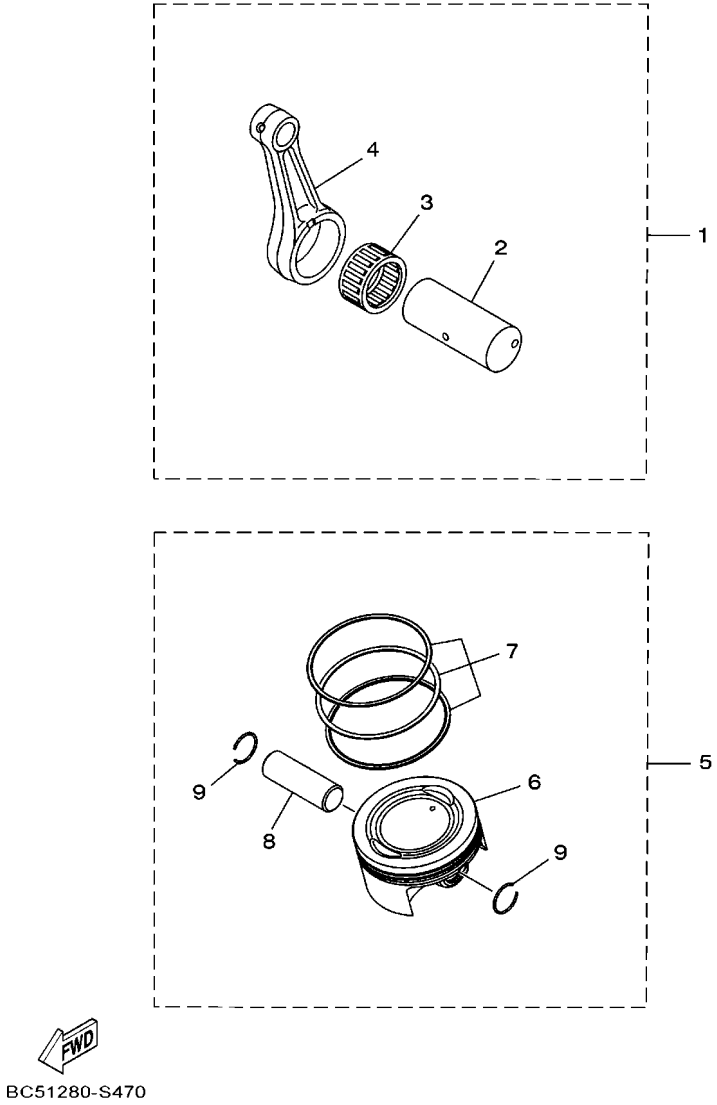

FIG. 47 PARTES OPCIONALES 2

REF. Nº	CODIGO Nº	DESCRIPCION	B9L4					OBSERVACIONES
1	44C–11650–00	BIELA COMPLETA	1					
2	1S4–11681–00	.PASADOR MANIVELA 1	1					
3	93310–63285	.COJINETE DE RODILLOS	1					
4	44C–11651–00	.BIELA	1					
5	BC5–E1630–00	PISTON COMPLETO (NORMA)	1					
6	B97–E1631–00	.PISTON (NORMA)	1					
7	B97–E1603–00	.JUEGO DE ANILLOS (NORMA)	1					
8	12B–E1633–00	.PASADOR, PISTON	1					
9	90468–12069	.PRESILLA	2					

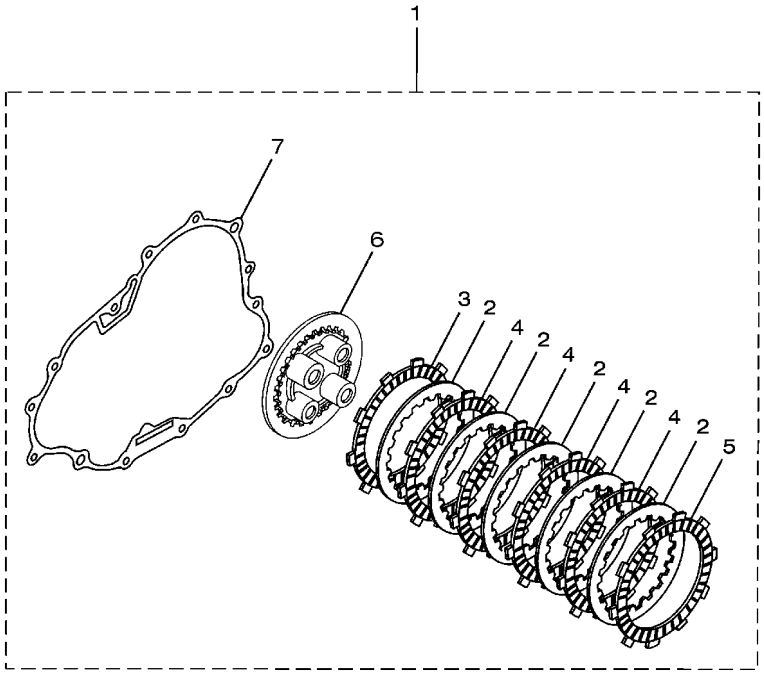

BC51280-S480

FIG. 48 PARTES OPCIONALES 3

REF. Nº	CODIGO Nº	DESCRIPCION	B9L4					OBSERVACIONES
1	BC5–WE631–00	EMBRAGUE KIT	1					
2	1S4–E6324–00	.PLACA DE EMBRAGUE	5					
3	1S4–E6321–00	.PLACA DE FRICCION	1					
4	1S4–E6331–00	.DISCO, DE FRICCION 2	4					
5	1S4–E6307–00	.PLACA DE FRICCION 3	1					
6	1S4–E6351–00	.PLATO DE PRESION	1					
7	BC5–E5461–00	.JUNTA TAPA CARTER DERECHO 2	1					

CODIGO Nº	REF. Nº
5H0–11133–11	1 – 2
1S4–11181–10	1 – 6
	46 – 2
1S4–11311–01	2 – 1
44C–11650–00	47 – 1
44C–11651–00	3 – 6
	47 – 4
1S4–11681–00	3 – 4
	47 – 2
11H–12113–00	4 – 4
11H–12114–00	4 – 5
4G0–12116–01	4 – 3
4G0–12117–00	4 – 7
4G0–12118–00	4 – 8
5H0–12119–00	4 – 6
5XT–12159–00	4 – 13
5XT–12210–00	5 – 13
5XT–13161–01	6 – 16
4B4–13464–10	7 – 7
4B4–13465–10	7 – 8
53P–13470–10	7 – 1
B8L–13907–00	25 – 18
B8L–13930–01	9 – 2
1S4–14104–00	9 – 7
2S5–1410H–00	9 – 4
5CA–14147–00	9 – 3
1S4–14216–00	9 – 5
1S4–14451–01	8 – 12
1S4–14452–00	8 – 10
4EL–14714–00	10 – 16
5XT–16111–00	14 – 1
42U–21639–00	19 – 21
5XT–21746–00	25 – 2
401–22128–01	21 – 5
10V–22178–00	18 – 11
10V–22184–00	18 – 12
53P–22210–22	22 – 1
4AA–22259–40	22 – 5
4YR–23118–00	24 – 15
	24 – 32
4DW–23149–40	24 – 14
	24 – 31
1W1–23416–00	23 – 3
1UF–23434–00	23 – 8
3Y6–23442–00–35	23 – 11
22W–24181–00	10 – 14
23P–24181–00	25 – 25
5XT–25802–50	31 – 4

CODIGO Nº	REF. Nº
3JD–25803–50	31 – 5
B3G–25872–00	33 – 14
B3G–25873–00	33 – 15
1UY–25938–51	29 – 18
3Y1–26249–00	32 – 4
5XT–27315–01	34 – 12
1S4–81168–00	43 – 7
18P–81801–00	37 – 2
18P–81826–00	37 – 3
4XV–8182A–00	37 – 4
4B5–81844–00	37 – 6
1FK–81847–00	37 – 5
4D3–81940–00	43 – 30
1ST–81950–00	43 – 16
5JJ–81952–00	43 – 17
4WA–81980–00	43 – 29
36Y–82151–00	43 – 31
13S–82530–03	43 – 23
3LD–82566–41	43 – 1
5VU–82576–03	43 – 33
1S4–83755–01	43 – 6
1HP–83980–03	33 – 12
B3G–85970–01	45 – 15
B3G–E1111–20	1 – 1
B97–E111F–00	1 – 24
B97–E1145–00	5 – 6
B97–E1165–00	1 – 14
12B–E1166–01	1 – 17
1S4–E1185–01	1 – 12
53P–E1186–00	1 – 22
BC5–E1196–00	1 – 15
BC5–E1351–00	2 – 2
	46 – 5
1S4–E1400–12	3 – 1
1S4–E1412–01	3 – 2
44C–E1422–01	3 – 3
1S4–E1454–00	3 – 20
B97–E1478–00	3 – 22
B97–E1496–00	3 – 24
44C–E1531–00	3 – 23
B97–E1533–00	3 – 25
44C–E1536–00	3 – 19
B97–E1549–00	3 – 15
B97–E1603–00	3 – 12
	47 – 7
BC5–E1630–00	47 – 5
B97–E1631–00	3 – 11
	47 – 6

CODIGO Nº	REF. Nº
12B–E1633–00	3 – 13
	47 – 8
B9X–E2111–00	4 – 1
B97–E2121–00	4 – 2
B97–E2146–00	4 – 11
B97–E2151–00	4 – 9
B97–E2156–00	4 – 10
1S4–E2170–10	5 – 1
B97–E2176–00	5 – 5
BC5–E2213–00	5 – 14
	46 – 7
B97–E2231–00	5 – 11
B97–E2241–00	5 – 12
B97–E3300–00	6 – 1
B97–E3326–00	6 – 2
BC5–E3329–00	6 – 6
4LS–E3411–00	6 – 9
38B–E3440–01	6 – 10
1S4–E3447–10	6 – 11
5HH–E3569–00	8 – 24
4B4–E3581–00	8 – 19
1S4–E3585–00	8 – 1
B8L–E375A–01	9 – 1
5D1–E4411–00	8 – 5
4B4–E4412–10	8 – 6
1S4–E4422–00	8 – 7
4B4–E442F–10	8 – 21
1S4–E4437–00	8 – 9
4B4–E443E–00	8 – 16
4B4–E4453–00	8 – 8
1S4–E4458–00	8 – 13
1S4–E4462–00	8 – 11
1S4–E4472–00	8 – 14
53P–E4611–20	10 – 1
B97–E4613–00	10 – 18
	46 – 8
4B4–E4628–11	10 – 2
53P–E465R–00	10 – 7
B3G–E465T–00	10 – 8
B3G–E465U–00	10 – 9
B8L–E4711–00	10 – 10
B3G–E4718–00	10 – 11
B3G–E4728–00	10 – 17
2CC–E4737–00	10 – 13
1S4–E5113–00	12 – 13
1S4–E5150–21	11 – 1
B97–E5362–00	12 – 24
B97–E5371–00	1 – 13

CODIGO Nº	REF. Nº
4B4–E5411–10	12 – 1
1S4–E5415–10	12 – 26
4B4–E5418–10	12 – 14
44C–E5421–11	12 – 16
B97–E5441–00	11 – 10
BC5–E5451–00	12 – 6
BC5–E5461–00	12 – 17
	48 – 7
B97–E5512–00	13 – 1
B97–E5515–00	13 – 5
B97–E5517–00	13 – 3
B97–E5521–00	13 – 2
B97–E5522–00	13 – 4
BC5–E5590–00	13 – 8
1S4–E6150–00	14 – 6
1S4–E6154–00	14 – 17
1S4–E6307–00	14 – 11
	48 – 5
1S4–E6321–00	14 – 9
	48 – 3
1S4–E6324–00	14 – 8
	48 – 2
1S4–E6331–00	14 – 10
	48 – 4
1S4–E6333–00	14 – 13
12B–E6337–00	14 – 14
1S4–E6351–00	14 – 12
	48 – 6
1S4–E6356–00	14 – 19
B97–E6357–00	14 – 31
1S4–E6358–00	14 – 18
1S4–E6371–00	14 – 7
1S4–E6377–00	14 – 21
4B4–E6380–10	14 – 24
1S4–E6383–00	14 – 15
1S4–E6384–00	14 – 16
1S4–E6628–00	14 – 20
4B4–E7121–00	15 – 7
4B4–E7131–01	15 – 5
4B4–E7141–01	15 – 2
4B4–E7151–01	15 – 6
4B4–E7211–01	15 – 18
4B4–E7221–01	15 – 11
4B4–E7231–01	15 – 14
4B4–E7241–01	15 – 17
4B4–E7251–01	15 – 16
1S4–E7402–01	15 – 10
1S4–E7411–01	15 – 1

CODIGO Nº	REF. Nº
B97–E7558–00	15 – 22
B97–E8101–00	17 – 1
53P–E8110–01	17 – 9
44C–E8113–00	17 – 10
1S4–E8140–00	17 – 4
B97–E8511–00	16 – 2
B97–E8512–00	16 – 3
B97–E8513–00	16 – 4
5BP–E8531–00	16 – 5
BC5–E8540–01	16 – 1
B9L–F1110–01	18 – 1
B3G–F1149–00	45 – 13
B3G–F115K–00	45 – 11
B3G–F115N–00	45 – 2
B3G–F116J–00	33 – 30
B3G–F116K–00	33 – 28
B3G–F116L–00	33 – 22
B3G–F117E–10	41 – 5
1ED–F1315–00	18 – 2
B3G–F1316–20	18 – 3
1ED–F1317–00	18 – 5
B9L–F137C–60	26 – 22
B9L–F137C–70	26 – 22
B9L–F137C–80	26 – 22
B9L–F137D–60	26 – 23
B9L–F137D–70	26 – 23
B9L–F137D–80	26 – 23
B3G–F137F–00	26 – 18
B3G–F137G–00	26 – 19
B3G–F137U–00	26 – 14
B3G–F137V–00	26 – 15
B3G–F137W–10	26 – 6
B3G–F137W–20	26 – 6
B3G–F137X–10	26 – 7
B3G–F137X–20	26 – 7
B3G–F1511–10	19 – 1
B3G–F1511–20	19 – 1
B3G–F1523–00	19 – 2
B9L–F153E–00	21 – 24
B3G–F1556–00	19 – 7
B1L–F1568–00	25 – 33
B3G–F1587–00	45 – 17
B3G–F1611–01	19 – 11
B3G–F1639–10	19 – 12
4B4–F1642–00	19 – 22
5D1–F1646–00	44 – 2
B9L–F1668–00	21 – 23
B3G–F1685–00	19 – 18

CODIGO Nº	REF. Nº
53P–F1708–00	20 – 28
B3G–F1711–00	20 – 1
B3G–F171A–00	25 – 26
B3G–F1721–00	20 – 9
12B–F1746–00	40 – 28
4B4–F1746–00	20 – 23
B9L–F174G–60	20 – 26
B9L–F174G–70	20 – 26
B9L–F174G–80	20 – 26
B9L–F174H–60	20 – 27
B9L–F174H–70	20 – 27
B9L–F174H–80	20 – 27
1C6–F174X–01	20 – 19
4B4–F174X–01	20 – 21
4B4–F174Y–01	20 – 22
53P–F1773–00	20 – 6
4B4–F177G–10	20 – 14
B9L–F2110–10	21 – 1
2CC–F2141–00	21 – 6
4B4–F2151–00	21 – 9
1S4–F2174–00	30 – 23
B3G–F217A–00	21 – 15
53P–F217F–01	21 – 16
53P–F2184–00	21 – 4
5RM–F2311–00	21 – 12
B3G–F3102–00	24 – 1
B3G–F3103–00	24 – 18
53P–F3110–00	24 – 3
	24 – 20
45P–F3111–00	24 – 16
	24 – 33
B3G–F3121–10	40 – 15
B3G–F3123–00	40 – 20
45P–F3125–00	24 – 5
	24 – 22
B3G–F3126–00	24 – 2
B3G–F3136–00	24 – 19
53P–F3141–00	24 – 13
	24 – 30
45P–F3144–00	24 – 9
	24 – 26
45P–F3145–00	24 – 7
	24 – 24
45P–F3146–00	24 – 6
	24 – 23
53P–F3156–00	24 – 8
	24 – 25
509–F3158–L0	24 – 11

CODIGO Nº	REF. Nº
509–F3158–L0	24 – 28
B3G–F315H–00	24 – 39
B3G–F315J–00	24 – 40
53P–F3170–00	24 – 4
	24 – 21
1WD–F3173–00	24 – 10
	24 – 27
B3G–F3175–00	40 – 6
B3G–F317E–00	24 – 37
B3G–F317F–00	24 – 38
B3G–F317M–00	23 – 16
B3G–F317N–00	23 – 17
31B–F3181–00	24 – 12
	24 – 29
45P–F3188–00	24 – 17
	24 – 34
B3G–F3191–00	24 – 47
B3G–F3340–00	24 – 35
1PN–F3418–00	23 – 6
4B4–F3430–02	23 – 7
3V9–F3441–10	23 – 14
B9L–F4110–02	25 – 1
B9L–F411B–00	26 – 26
	26 – 27
1S4–F411J–00	25 – 24
B3G–F4129–00	26 – 1
B3G–F4129–20	26 – 1
B3G–F4139–00	26 – 2
B3G–F4139–20	26 – 2
53P–F414F–10	25 – 29
54P–F414G–10	25 – 21
2TY–F4181–00	26 – 12
4B4–F4182–00	25 – 5
	25 – 9
4B4–F4187–00	25 – 8
	25 – 12
BK8–F4188–01	25 – 13
B3G–F4191–00	25 – 14
B3G–F4192–00	25 – 16
53P–F41B1–00	25 – 30
B9L–F424A–60	26 – 24
B9L–F424A–70	26 – 24
B9L–F424A–80	26 – 24
B9L–F424B–60	26 – 25
B9L–F424B–70	26 – 25
B9L–F424B–80	26 – 25
53P–F4318–11	25 – 31
B8L–F4491–00	25 – 20

CODIGO Nº	REF. Nº
53P–F4602–00	25 – 34
B3G–F470F–01	27 – 2
B3G–F4730–02	27 – 1
53P–F4737–00	27 – 3
4AN–F4741–10	25 – 23
	40 – 23
B3G–F474A–00	27 – 5
B3G–F474W–00	27 – 6
B3G–F4756–00	19 – 15
B3G–F5111–00	28 – 1
4B4–F514A–00	28 – 11
B3G–F517G–00	28 – 12
2CC–F5181–00	28 – 15
B3G–F5195–00	28 – 7
B3G–F5196–00	28 – 6
4B4–F5311–00	30 – 1
4B4–F5317–00	30 – 2
B3G–F537W–00	30 – 19
B3G–F5381–00	30 – 26
53P–F5383–00	30 – 21
B3G–F5388–00	30 – 22
53P–F538C–00	30 – 20
B3G–F5391–00	30 – 8
B3G–F5392–00	30 – 9
2CC–F5395–00	30 – 12
B3G–F5396–00	30 – 10
B3G–F5397–00	30 – 11
1ED–F5440–00	30 – 16
2CC–F5802–00	29 – 4
2CC–F5803–00	29 – 5
2CC–F5805–00	29 – 6
44C–F5806–00	31 – 6
2CC–F5807–10	33 – 2
B3G–F5808–00	35 – 7
B3G–F580E–00	35 – 6
B3G–F580T–00	29 – 3
B3G–F580W–01	31 – 3
2VN–F582A–50	35 – 10
4B4–F582T–01	29 – 1
53P–F582W–00	31 – 1
B3G–F583T–01	33 – 1
3GM–F5852–00	33 – 3
3XP–F5852–50	35 – 15
2VN–F5854–00	35 – 17
5HH–F5854–00	33 – 5
2VN–F5855–00	35 – 16
5LW–F585B–00	33 – 4
2VN–F5866–00	35 – 12

CODIGO Nº	REF. Nº
18D–F5867–00	33 – 9
4B4–F5873–12	35 – 24
B3G–F5875–10	33 – 32
B3G–F5875–20	35 – 29
B3G–F5876–00	33 – 33
53P–F587A–00	33 – 35
B3G–F5886–00	33 – 31
B3G–F5887–10	33 – 20
B3G–F588G–00	33 – 26
5TG–F5894–00	35 – 14
4B4–F5895–00	35 – 19
2DP–F589F–00	33 – 8
2CC–F5913–00	29 – 15
3SP–F5914–51	31 – 8
1PM–F5917–00	29 – 7
3JD–F5917–00	31 – 13
2CC–F5919–00	29 – 10
3SP–F5919–51	31 – 9
2CC–F5921–00	29 – 13
2CC–F5922–00	29 – 12
2CC–F5924–00	29 – 11
3SP–F5924–51	31 – 10
1PM–F5926–00	29 – 17
3SP–F5926–51	31 – 12
44C–F592A–00	29 – 14
1PM–F5937–00	29 – 8
1UY–F5937–51	31 – 11
2CC–F5961–00	29 – 16
B3G–F6111–00	32 – 1
1ED–F6241–00	32 – 5
1ED–F6242–00	32 – 3
1ED–F6243–00	32 – 2
B3G–F6280–00	32 – 13
1C6–F6281–01	32 – 6
1C6–F6282–00	32 – 7
B3G–F6290–00	32 – 15
B3G–F629T–00	32 – 14
	32 – 16
53P–F6302–01	32 – 9
5HH–F6332–00	33 – 11
B3G–F6335–00	32 – 10
4FP–F6342–11	32 – 12
1ED–F7211–00	35 – 1
4SS–F7218–00	35 – 8
2YK–F7222–00	35 – 9
3KW–F7234–00	35 – 13
2CC–F7261–00	35 – 2
4D8–F7311–01	34 – 6

CODIGO Nº	REF. Nº
4VW–F7411–00	34 – 2
B3G–F7412–00	34 – 1
4VW–F7421–00	34 – 16
B3G–F7422–00	34 – 15
5VL–F7431–01	34 – 20
5RM–F7432–10	34 – 26
5HH–F7433–01	34 – 21
5VL–F7441–01	34 – 28
B3G–F7442–00	34 – 34
5HH–F7444–01	34 – 29
5HH–F7445–10	34 – 22
	34 – 30
B3G–F7491–00	45 – 21
B3G–F8100–00	20 – 24
B3G–F8173–00	20 – 2
B9L–F8199–S0	20 – 25
53P–F8371–00	26 – 21
1S4–H1410–00	36 – 2
1S4–H1450–00	36 – 1
53P–H1815–00	37 – 7
44C–H1890–10	37 – 1
2GS–H1960–10	43 – 13
4B4–H1980–00	43 – 27
4B4–H1980–10	43 – 28
B3G–H2021–00	43 – 19
44C–H2100–03	43 – 15
B3G–H2116–00	43 – 18
1S4–H2123–01	20 – 20
1C6–H2131–00	20 – 17
1S4–H2131–00	20 – 18
45D–H2133–00	38 – 8
	38 – 16
	38 – 25
	38 – 33
BC5–H2151–00	43 – 25
1S4–H2151–10	43 – 26
2GS–H2310–01	44 – 3
1JP–H2370–01	44 – 5
53P–H2501–01	43 – 20
1S4–H2509–00	43 – 12
1WD–H250A–00	43 – 21
2CC–H252U–00	44 – 8
5VL–H2540–11	44 – 6
4B4–H2541–00	43 – 5
B8L–H2590–00	43 – 24
2TY–H2911–01	42 – 1
2TY–H2915–02	42 – 7
B8V–H3310–00	38 – 1

CODIGO Nº	REF. Nº
B1L–H3311–00	38 – 3
	38 – 11
	38 – 20
	38 – 28
45D–H3318–00	38 – 4
	38 – 12
	38 – 21
	38 – 29
3D9–H3318–10	38 – 17
	38 – 34
B8V–H331E–00	38 – 5
B8V–H3320–00	38 – 9
B8V–H332E–00	38 – 13
B9L–H3330–00	38 – 18
45D–H3333–00	38 – 7
	38 – 15
	38 – 24
	38 – 32
B1L–H333A–00	38 – 2
	38 – 27
B9L–H333E–00	38 – 30
B9L–H3340–00	38 – 26
B1L–H334A–00	38 – 10
	38 – 19
B9L–H334E–00	38 – 22
18C–H3350–02	44 – 16
2DD–H3371–00	44 – 17
B8L–H3500–02	39 – 1
12B–H354W–00	43 – 10
B3G–H3559–00	40 – 18
B8L–H3571–00	39 – 2
BC5–H3572–01	39 – 3
B97–H3591–00	43 – 3
B3G–H3614–00	8 – 26
45D–H3618–00	38 – 6
	38 – 14
	38 – 23
	38 – 31
1S4–H3912–00	42 – 2
4B4–H3922–10	33 – 7
4LR–H3945–00	42 – 3
45P–H395X–00	42 – 13
45P–H395Y–00	42 – 12
B3G–H3972–00	42 – 11
4B4–H3975–00	42 – 14
1ST–H3980–10	42 – 10
B3G–H4118–00	40 – 22
B3G–H4300–00	40 – 1

CODIGO Nº	REF. Nº
2LP–H4347–00	40 – 2
53P–H4547–00	41 – 11
B97–H4554–00	40 – 8
B3G–H4710–00	41 – 1
1CK–H4726–00	41 – 12
B3G–H4740–10	41 – 9
53P–H4744–00	41 – 10
B3G–H4753–00	41 – 13
5US–H5110–01	41 – 7
B8L–H5752–00	25 – 19
B8L–H591A–10	44 – 1
53P–H592A–01	10 – 6
B3G–H5930–09	45 – 1
1S4–H6251–00	43 – 8
B3G–H816G–00	40 – 5
4S3–W0048–00	31 – 7
1UY–W0048–50	29 – 9
BC5–WE001–00	46 – 1
BC5–WE631–00	48 – 1
90101–10818	34 – 7
90101–10852	5 – 8
90105–05016	24 – 44
90105–06203	24 – 42
90105–06813	29 – 2
90105–06836	37 – 8
90105–08117	1 – 8
90105–08889	14 – 25
90105–10011	22 – 6
90105–10219	18 – 7
90105–10430	3 – 16
90105–10831	29 – 19
90105–10834	18 – 8
90105–12030	21 – 20
90109–06190	17 – 6
90109–06202	20 – 15
90109–08087	31 – 2
90109–08196	43 – 22
90110–05112	25 – 3
90110–06846	19 – 9
90110–08050	25 – 17
90110–08053	13 – 9
90111–05003	26 – 3
90111–05011	24 – 46
90111–06038	19 – 6
90111–06139	45 – 22
90111–06151	20 – 10
90111–06807	10 – 12
90116–08826	30 – 17

CODIGO Nº	REF. Nº
90116–08827	1 – 27
90119–06217	27 – 4
90119–08212	25 – 15
90123–08046	42 – 5
90149–06302	26 – 13
90149–06829	40 – 14
90159–05065	25 – 28
90159–06054	35 – 31
90170–06128	4 – 14
90170–12370	3 – 29
90170–16800	14 – 5
90170–16801	14 – 23
90170–22187	20 – 3
90176–22801	23 – 9
90179–05849	25 – 27
90179–08148	42 – 6
90179–10658	18 – 10
	22 – 7
90179–18801	15 – 28
90179–25806	23 – 4
90183–04039	43 – 36
90183–05076	25 – 32
90183–05807	19 – 3
	19 – 16
	26 – 4
	26 – 8
	40 – 3
	40 – 17
90183–060A1	19 – 19
90183–06818	40 – 4
90185–06W10	42 – 4
90185–10012	34 – 10
90185–12007	21 – 7
90185–14014	28 – 17
	30 – 29
90201–04804	41 – 15
	43 – 35
90201–05016	10 – 5
90201–05036	39 – 6
	40 – 10
	41 – 3
90201–05813	10 – 4
90201–05827	24 – 45
90201–06018	1 – 11
90201–064H0	20 – 12
	26 – 10
	45 – 10
90201–08043	27 – 9

CODIGO Nº	REF. Nº
90201–08061	18 – 14
90201–08066	35 – 22
90201–08326	10 – 21
90201–08609	1 – 9
90201–08882	6 – 4
90201–10065	23 – 12
90201–10118	33 – 19
	35 – 26
90201–101J1	10 – 23
90201–102R1	3 – 17
90201–10591	5 – 9
90201–12045	21 – 8
90201–12688	21 – 21
90201–14815	30 – 28
90201–15018	28 – 16
90201–15027	30 – 27
90201–177G4	15 – 19
90201–225A4	20 – 5
90201–25291	13 – 6
90202–26142	23 – 5
90206–14001	35 – 3
90209–18208	15 – 3
90209–22191	15 – 12
90214–16063	14 – 3
90215–12272	3 – 28
90215–16293	14 – 4
90215–16800	14 – 22
90215–23265	15 – 27
90240–07105	3 – 7
90240–08005	35 – 21
90249–06220	34 – 23
	34 – 31
90269–05039	31 – 14
90269–06813	26 – 17
	40 – 21
90269–08001	19 – 23
90269–08066	20 – 16
90280–05048	3 – 18
90282–05013	3 – 30
90282–05077	14 – 2
90340–12808	11 – 14
90340–14W04	12 – 4
90340–32W05	12 – 2
90386–18004	22 – 2
90386–18099	21 – 3
90387–06200	19 – 13
90387–06876	7 – 3
90387–06890	25 – 6

CODIGO Nº	REF. Nº
90387–06890	25 – 10
90387–068B3	45 – 7
90387–068C4	19 – 5
90387–068N8	45 – 5
90387–06W41	21 – 10
90387–06W62	21 – 14
90387–07717	45 – 23
90387–07810	40 – 12
	40 – 25
90387–08079	24 – 41
90387–08851	18 – 13
90387–10003	34 – 9
90387–1005B	35 – 28
90387–10815	26 – 9
90387–12056	21 – 19
90387–1210W	22 – 4
90387–15W36	28 – 14
90387–22027	15 – 15
90401–08802	6 – 19
90401–10038	35 – 27
90401–10056	33 – 18
90401–10812	33 – 17
	35 – 25
90401–10817	6 – 17
90430–06014	1 – 5
	11 – 7
	12 – 23
90430–06156	6 – 8
90430–08119	6 – 20
	14 – 26
90430–08204	43 – 4
90430–10148	44 – 7
90430–10171	6 – 18
90430–12213	11 – 15
90445–05005	24 – 49
90450–46001	8 – 22
90450–55003	8 – 4
90460–43053	24 – 48
90461–08001	11 – 8
90462–08225	11 – 9
90462–10215	11 – 12
90464–07001	45 – 27
90464–07014	33 – 16
90464–08008	45 – 18
90464–08M07	44 – 14
90464–10233	45 – 25
90464–12013	45 – 19
90464–12018	45 – 24

CODIGO Nº	REF. Nº
90464–12045	44 – 9
90464–12089	32 – 11
90464–16001	44 – 13
90464–25004	44 – 12
90464–25098	44 – 15
90464–48174	45 – 20
90465–11M10	45 – 26
90465–13152	44 – 11
90465–13W06	44 – 10
90465–20801	12 – 11
90467–10W11	8 – 25
90467–11106	8 – 17
90467–12052	1 – 19
90467–12053	1 – 18
90467–12085	35 – 18
90467–18196	8 – 20
90468–12069	3 – 14
	47 – 9
90468–20196	35 – 4
90480–01559	24 – 43
90480–10334	20 – 13
90480–10517	20 – 8
	41 – 6
90480–12320	20 – 7
90480–14004	39 – 7
90480–14023	40 – 27
90480–14229	45 – 4
90480–14816	41 – 2
90480–14832	40 – 7
90480–15397	26 – 11
90480–15878	40 – 13
	40 – 26
90480–16802	7 – 2
90480–24186	20 – 4
90501–07834	3 – 8
90501–22721	3 – 26
90506–23801	35 – 5
90506–35473	34 – 11
90508–203B3	14 – 27
90508–20W07	34 – 3
	34 – 17
90508–26020	17 – 5
90508–32139	17 – 2
90520–10033	40 – 29
90560–15290	28 – 3
91312–05010	25 – 4
	25 – 22
91312–05012	12 – 12

CODIGO Nº	REF. Nº
91312–05012	36 – 4
91312–08020	34 – 27
	34 – 35
91312–08045	1 – 10
91317–08016	10 – 20
91342–06014	43 – 9
91342–06020	6 – 15
	8 – 3
91342–06025	5 – 15
	7 – 10
	36 – 3
91342–06065	2 – 3
91342–06070	6 – 14
91401–16012	35 – 23
91401–25015	34 – 5
	34 – 19
91702–08040	34 – 4
	34 – 18
92012–05010	28 – 13
92012–06016	45 – 16
92012–06035	6 – 7
92017–10016	10 – 22
92902–06200	34 – 24
	34 – 32
92902–08600	30 – 24
92902–10200	34 – 14
92902–10600	34 – 8
92907–05100	42 – 9
93102–12877	14 – 29
93102–14856	17 – 8
93102–25226	15 – 25
93106–17801	21 – 18
93106–18002	22 – 3
93106–20813	28 – 4
93106–22808	30 – 6
93106–26801	30 – 5
93210–07135	6 – 13
93210–09165	4 – 12
93210–10096	7 – 5
93210–10197	7 – 11
93210–11453	5 – 4
93210–13657	2 – 4
	46 – 6
93210–14369	12 – 5
93210–15620	35 – 11
93210–19123	12 – 25
93210–32172	12 – 3
93210–39802	8 – 2

CODIGO Nº	REF. Nº
93210–54175	6 – 12
93210–54804	1 – 23
	46 – 4
93210–74M68	12 – 28
93211–05471	1 – 20
93211–058A2	46 – 3
93306–003YU	15 – 9
93306–005Y9	5 – 2
93306–203XD	15 – 23
93306–205XD	15 – 24
93306–252Y4	5 – 3
93306–252Y5	28 – 2
	30 – 4
93306–272Y4	15 – 8
93306–302X6	30 – 3
93306–302X8	3 – 21
93306–378Y2	3 – 10
93310–225YG	13 – 7
93310–63239	3 – 5
93310–63285	47 – 3
93315–112Y9	14 – 30
93315–31759	21 – 17
93332–00008	23 – 1
93399–99931	23 – 2
93410–00837	6 – 5
93410–17037	15 – 20
	43 – 11
93410–22039	15 – 4
93430–12812	17 – 3
93440–10085	1 – 3
93440–25084	15 – 13
93511–32842	14 – 32
93602–13177	3 – 9
93603–12804	6 – 3
93604–10011	5 – 7
93605–10090	3 – 27
93608–43228	17 – 7
93700–06803	21 – 2
9383R–13839	15 – 26
94108–21804	28 – 8
94112–18802	30 – 13
94210–18W50	30 – 14
94227–21W51	28 – 9
94308–21802	28 – 10
94312–18800	30 – 15
94416–21800	28 – 5
94421–18800	30 – 7
94568–F1104	5 – 10

INDICE NUMERICO

CODIGO Nº	REF. Nº
94568–L8106	30 – 30
94700–00822	1 – 26
95022–06010	1 – 4
95022–06040	45 – 6
95022–06055	33 – 24
95022–06090	45 – 8
95022–08035	24 – 36
95022–08040	23 – 10
95024–08035	23 – 15
9502M–06008	43 – 32
9502M–08040	10 – 15
95302–08600	30 – 25
95602–06100	33 – 10
95602–08200	30 – 18
95602–10200	23 – 13
95617–12100	21 – 22
95702–05500	41 – 8
95702–06500	19 – 10
	33 – 25
	45 – 9
95704–08500	10 – 19
95812–10025	34 – 13
95812–10080	18 – 4
95812–10150	18 – 9
95822–06020	9 – 6
95D02–06010	8 – 27
	44 – 18
95D02–06012	19 – 14
	21 – 13
95D02–06014	19 – 20
	20 – 11
95D02–06020	21 – 11
95D02–06025	33 – 23
	43 – 14
95D02–06030	25 – 7
	25 – 11
95D07–06016	33 – 21
95D07–06020	40 – 24
95D32–06010	8 – 23
	33 – 29
	45 – 14
95D32–06012	40 – 11
95D32–06016	11 – 11
	19 – 8
95D32–06025	7 – 4
95D32–08020	27 – 8
95D32–08040	18 – 15
95D32–08045	27 – 7

CODIGO Nº	REF. Nº
95D32–10016	18 – 6
95D32–10030	34 – 36
95D37–06010	26 – 20
95E32–06010	1 – 16
	11 – 13
	33 – 27
	33 – 34
	33 – 36
	45 – 3
95E32–06012	1 – 25
	35 – 30
95E32–06016	12 – 15
	12 – 27
	44 – 4
95E32–06020	1 – 21
	7 – 6
	45 – 12
95E32–06025	12 – 19
95E32–06030	12 – 9
95E32–06035	12 – 20
95E32–06040	12 – 8
95E32–06045	11 – 3
95E32–06050	12 – 10
	12 – 21
95E32–06055	11 – 6
	12 – 22
95E32–06060	11 – 4
95E32–06070	11 – 5
95E32–08025	35 – 20
97012–06014	5 – 16
97012–06020	17 – 11
9702M–05020	42 – 8
97602–04312	33 – 13
97702–30016	39 – 4
97702–50012	40 – 16
97702–50016	39 – 5
	41 – 4
97702–50025	40 – 9
97707–40010	41 – 14
97707–50012	19 – 4
	19 – 17
	40 – 19
97707–50016	26 – 5
	26 – 16
97707–50020	8 – 15
98502–05016	43 – 2
98507–04025	43 – 34
98507–05018	42 – 15

CODIGO Nº	REF. Nº
9851M–05020	32 – 8
98707–04012	33 – 6
9870M–06012	15 – 21
9890M–06016	8 – 18
98980–06012	10 – 3
99002–05600	34 – 25
	34 – 33
99009–20500	14 – 28
99530–10114	7 – 9
	11 – 2
	12 – 7
	12 – 18
99530–14016	1 – 7
	11 – 16